STULZ hoofdkantoor

STULZ GmbH
Holsteiner Chaussee 283
22457 Hamburg
Tel. +49 40 5585-0
Fax +49 40 5585-352
products@stulz.de

STULZ dochtermaatschappijen

DUITSLAND
AUSTRALIË
OOSTENRIJK
BELGIË
BRAZILIË
SPANJE
FRANKRIJK
INDIA
ITALIË
LUXEMBURG
MEXICO
NEDERLAND
NIEUW ZEELAND
POLEN
SINGAPORE
SHANGHAI
ZUID-AFRIKA
VERENIGD KONINKRIJK
VERENIGDE STATEN

STULZ Australia Pty. Ltd.
34 Bearing Road
Seven Hills NSW 2147
Tel. +61 (2) 9674 4700
Fax +61 (2) 9674 6722
sales@stulz.com.au

STULZ Austria GmbH
Lamezanstraße 9
1230 Wien
Tel. +43 (1) 615 99 81-0
Fax +43 (1) 616 02 30
info@stulz.at

STULZ Belgium BVBA
Tervurenlaan 34
1040 Brussels
Tel. +32 (470) 29 20 20
info@stulz.be

STULZ Brasil
Ar Condicionado Ltda.
Rua Cancioneiro de Évora, 140
Bairro - Santo Amaro São
Paulo-SP, CEP 04708-010
Tel. +55 11 4163 4989
Fax +55 11 2389 6620
comercial@stulzbrasil.com.br

STULZ España S.A.
Avenida de los Castillos 1034
28918 Leganés (Madrid)
Tel. +34 (91) 517 83 20
Fax +34 (91) 517 83 21
info@stulz.es

STULZ France S. A. R. L.
107, Chemin de Ronde
78290 Croissy-sur-Seine
Tel. +33 (1) 34 80 47 70
Fax +33 (1) 34 80 47 79
info@stulz.fr

STULZ S.p.A.
Via Torricelli, 3
37067 Valeggio sul Mincio (VR)
Tel. +39 (045) 633 16 00
Fax +39 (045) 633 16 35
info@stulz.it

STULZ-CHSPL
(India) Pvt. Ltd.
006, Jagruti Industrial Estate
Mogul Lane, Mahim
Mumbai - 400016
Tel. +91 (22) 56 66 94 46
Fax +91 (22) 56 66 94 48
info@stulz.in

STULZ México S.A. de C.V.
Avda. Santa Fe No. 170
Oficina 2-2-08, German Centre
Delegación Alvaro Obregon
MX- 01210 México
Distrito Federal
Tel. +52 (55) 52 92 85 96
Fax +52 (55) 52 54 02 57
ventas@stulz.com.mx

STULZ GROEP B. V.
Postbus 75
180 AB Amstelveen
Tel. +31 (20) 54 51 111
Fax +31 (20) 64 58 764
stulz@stulz.nl

STULZ New Zealand Ltd.
Office 71, 300 Richmond Rd.
Grey Lynn, Auckland
Tel. +64 (9) 360 32 32
Fax +64 (9) 360 21 80
sales@stulz.co.nz

STULZ Polska SP. Z O.O.
Budynek Mistral.
Al. Jerozolimskie 162
02 – 342 Warszawa
Tel. +48 (22) 883 30 80
Fax +48 (22) 824 26 78
info@stulz.pl

STULZ Singapore Pte Ltd.
33 Ubi Ave 3 #03-38 Vertex
Singapore 408868
Tel. +65 67 49 27 38
Fax +65 67 49 27 50
andrew.peh@stulz.sg

STULZ Air Technology and
Services Shanghai Co., Ltd.
Room 5505
1486 West Nanjing Road
JingAn Shanghai
200040. P.R. China
Tel. +86 (21) 336 07 133
Fax +86 (21) 336 07 138
info@stulz.cn

STULZ South Africa Pty. Ltd.
Unit 3, Jan Smuts Business Park
Jet Park, Boksburg
Gauteng, South Africa
Tel. +27 (0) 11 397 2363
Fax +27 (0) 11 397 3945
aftersales@stulz.co.za

STULZ U. K. Ltd.
First Quarter,
Blenheim Rd. Epsom
Surrey KT 19 9 QN
Tel. +44 (1372) 74 96 66
Fax +44 (1372) 73 94 44
sales@stulz.co.uk

STULZ AIR TECHNOLOGY
SYSTEMS (SATS), INC.
1572 Tilco Drive
Frederick, MD 21704
Tel. +1 (301) 620 20 33
Fax +1 (301) 662 54 87
info@stulz-ats.com

Hiermee vervallen alle voorgaande versies van dit prijsboek © STULZGROEP BV 2016-2017

MITSUBISHI HEAVY INDUSTRIES, LTD.

Overal in Nederland en België

STULZ GROEP BV biedt ervaring en expertise op het gebied van alle soorten koeling over heel Nederland en België. Samen met onze verkoopmedewerkers en Mitsubishi Heavy Industries bieden wij u perfecte service en advies op maat.

Voor meer informatie, raadpleeg onze website op **www.stulz.nl**

Prijsboek 2016 - 2017

MITSUBISHI Heavy Industries – STULZ GROEP BV

COMFORT KOELING

STULZ
CLIMATE. CUSTOMIZED.

MHI Prijsboek 2016-2017

STULZ GROEP BV is uw partner in comfort koeling

Het STULZ MHI prijsboek 2017

STULZ GROEP B.V.
Competentie, kwaliteit en flexibiliteit

Sinds de oprichting in 1959 heeft STULZ zich gespecialiseerd in producten van een hoog technisch niveau. De onderneming wordt gekenmerkt door intensief contact met haar afnemers, een innovatief karakter en een pioniersrol bij de introductie van airconditioning in Nederland.

Sinds 1969 is STULZ distributeur van MITSUBISHI Heavy Industries. STULZ is binnen Europa de grootste zelfstandige importeur van MITSUBISHI Heavy Industries. Deze relatie is inmiddels uitgegroeid tot het niveau van strategisch partnership. STULZ ontwikkelt en produceert (centrale) besturingen voor MHI voor de Europese markt.

STULZ Groep B.V. maakt deel uit van een wereldwijde organisatie met een eigen productie van (precisie)-airconditioners in Duitsland, Italië, Amerika, en Brazilië.

STULZ Groep B.V. is een technische handelsonderneming met een 24-uurs serviceorganisatie die zich tot doel stelt producten te vertegenwoordigen van superieure kwaliteit. Zij voorziet haar afnemers van geavanceerde technische oplossingen voor klimaatbeheersing. Daarbij hecht zij veel waarde aan het milieu.

STULZ GROEP B.V. is importeur van: STULZ precisie-airconditioning, STULZ Ultrasonic® -en CAREL stoombevochtiging, Clint koelmachines, REMKO warmtepompsystemen en MITSUBISHI Heavy Industries.

- **Een uitgebreide 24/7 eigen servicedienst**
- **40 jaar MHI ervaring**
- **Diverse trainingsprogramma's op maat**
- **Een praktijkgericht MHI trainingscentrum**
- **Een showroom altijd beschikbaar voor u en uw klanten**

Een eigen voorraad in Amstelveen

STULZ groep B.V. heeft geïnvesteerd in het aanleggen van een voorraad van alle MITSUBISHI Heavy Industries artikelen op maar liefst 3000 m2. Onze voorraadartikelen kunnen de volgende dag worden geleverd in Nederland*. Tijdlevering is altijd mogelijk tegen een meerprijs van slechts €75 per bestelling. In het geval dat het door u bestelde MITSUBISHI Heavy Industries product niet op voorraad is in Amsterdam, kunnen we direct een beroep doen op ons back-up magazijn in Hamburg.

Het praktijkgerichte MHI Trainingscentrum

In ons eigen trainingscentrum bieden we de mogelijkheid monteurs te trainen met de MHI producten. De cursussen worden op maat aangeboden. Zo hebben we cursussen gericht op bijvoorbeeld: het vakkundig en efficiënt installeren, de inbedrijfstelling en de CompTrol® meet en regel techniek. In ons trainingscentrum treft u o.a. een werkende praktijkopstelling aan met de geavanceerde KX6R buitenunit welke via een 3-pijps leidingsysteem is gekoppeld aan diverse binnenunits. Hierbij is gelijktijdig verwarmen en koelen mogelijk en maken we het systeem zichtbaar en maximaal toegankelijk.

Software E-solution

E-solution is een software pakket vervaardigd voor MITSUBISHI Heavy Industries. Hiermee kunnen heel eenvoudig complete VRF systemen ontworpen worden.

Kwalificaties

STULZ GROEPB.V. is lid van de de NVKL (Nederlandse Vereniging van Ondernemingen op het gebied van Koudtechniek en Luchtbehandeling).

STULZ GROEP B.V. beschikt over alle wettelijk vereiste kwalificaties voor het installeren en onderhouden van koel-technische installaties. Hiermee voldoet STULZ aan de RLK 1997 en is onder nummer S-04050 geregistreerd bij STEK. Veiligheid staat bij ons hoog in het vaandel, en STULZ GROEP B.V. beschikt dan ook over het officiëlle VCA** Certificaat.

24/7 STULZ-MHI service

STULZ heeft sinds jaren lang een uitgebreide servicedienst. Vanuit de precisie-airconditioning wordt vaak een zeer korte responsetijd verwacht. Ook voor MHI biedt STULZ deze onberispelijke service. 7 dagen per week 24 uur per dag en 365 dagen in het jaar kunt u rekenen op de ondersteuning van de servicemonteurs van STULZ. Op deze manier willen we de installateurs de topservice bieden die bij een A-merk wordt verwacht.

Het enthousiaste STULZ MHI team wenst u goede zaken toe.

STULZ MHI,
020 - 545 1180
MHI@stulz.nl

Inhoudsopgave

1. KX | VRF multisplit 6
KX6 MINI VRF | FDC Buitenunits 8
KX6 standaard | FDC Buitenunits 12
KXZ Lite | FDC Buitenunits 16
KXZ Standaard | FDC Buitenunits 18
KXZ High COP | FDC Buitenunits 30
KX6 3-pijps | FDC Buitenunits 38
KX Binnenunits | FDT Cassettemodel 46
KX Binnenunits | FDTC Cassettemodel 48
KX Binnenunits | FDTW Cassettemodel 50
KX Binnenunits | FDTS Cassettemodel 52
KX Binnenunits | FDTQ Cassettemodel 54
KX Binnenunits | FDUT Satellietmodel 58
KX Binnenunits | FDUH Satellietmodel 60
KX Binnenunits | FDUM Satellietmodel 62
KX Binnenunits | FDU Satellietmodel 66
KX Binnenunits | FDK Wandmodel 70
KX Binnenunits | FDE Plafondonderbouwmodel 72
KX Binnenunits | FDFW Vloermodel 74
KX Binnenunits | FDFL Vloermodel 76
KX Binnenunits | FDFU Vloermodel 78
KX Binnenunits | FDN Convectormodel 80
KX Binnenunits | FDX LBK-kit 82
2. SX-Serie 86
SX-Serie | SCM Buitenunits 88
SX-Serie | SRK Wandmodel 92
SX-Serie | SRK Wandmodel 94
SX-Serie | FDTC Cassettemodel 100
SX-Serie | SRR Satellietmodel 102
SX-Serie | FDUM Satellietmodel 104
SX-Serie | FDE PlafondONDerbouwmodel 106
SX-Serie | SRF Vloermodel 108
SX-Serie | SCM maattabellen 110
3. FDS-Serie 165
Overzicht van FDS-Serie units en vermogen 166
FDT VF / SRC ZMX 168
FDT-VF/FDC-VNX/VN/VS 170
FDT-VF/FDC-VNX/VSX 171
FDTC-VF/SRC-ZMX 172
FDUM-VF/SRC-ZMX 174
FDUM-VF/FDC-VN/VS 176
FDUM-VF/FDC-VNX/VSX 177
FDU-VF/FDC-VNX/VN/VS 178
FDU-VG/FDC-VSA 180
FDU-VF/FDC-VNX/VSX 181
SRK-ZMX/SRC-ZMX 182
FDE-VG/SRC-ZMX 184
FDE-VG/FDC-VNX/VN/VS 186
FDE-VG/FDC-VNX/VSX 187
FDF-VD/FDC-VNX/VN/VS 188
FDSN-V/FDC-VS/VSX 192

FDSX-V/SRC-ZMX 194
FDSX-V/FDC-VNX/VN/VS 196
FDSX-V/FDC-VSA 197
FDSX-V/FDC-VNX 198
4. S-Serie 200
SRK-ZS/SRC-ZS 202
SRK-ZM/SRC-ZM 204
SRK-ZR/SRC-ZR 206
SRK-ZMX/SRC-ZMX 208
FDTC-VF/SRC-ZMX 210
SRR-ZM/SRC-ZMX 212
SRF Vloermodel 214
5. EC-Tower 216
EC-Tower | Het juiste koelsysteem 218
EC-Tower | Prijslijst 222
6. Toebehoren 225
Toebehoren | SAF-kruisstroomwarmtewisselaar 226
Toebehoren | Multi-zone adapter 228
Toebehoren | Installatietoebehoren 230
Toebehoren | Binnenunits 232
7. Meet- en Regeltechniek 236
Meet- en Regeltechniek | Afstandsbedieningen 238
Meet- en Regeltechniek | Toebehoren 241
Meet- en Regeltechniek | Comptrol Module 242
Meet- en Regeltechniek | Comptrol Toebehoren 246
Meet- en Regeltechniek | Comptrol ZLT Evo 1.0 247
Meet- en Regeltechniek | Comptrol ZLT Evo 1.0 opties 248
Meet- en Regeltechniek | Comptrol Interface 4web 250
Meet- en Regeltechniek | E-Comptrol 252
8. REMKO warmtepompen 255
Ontdek REMKO warmtepompen 256
Smart-Control 259
ARTstyle-warmtepopen 260
WKF Compact 262
WKF 264
WKF Duo 266
RBW PV warmwater 268

KX | VRF multisplit

Professionele comfort airconditioning met R410A

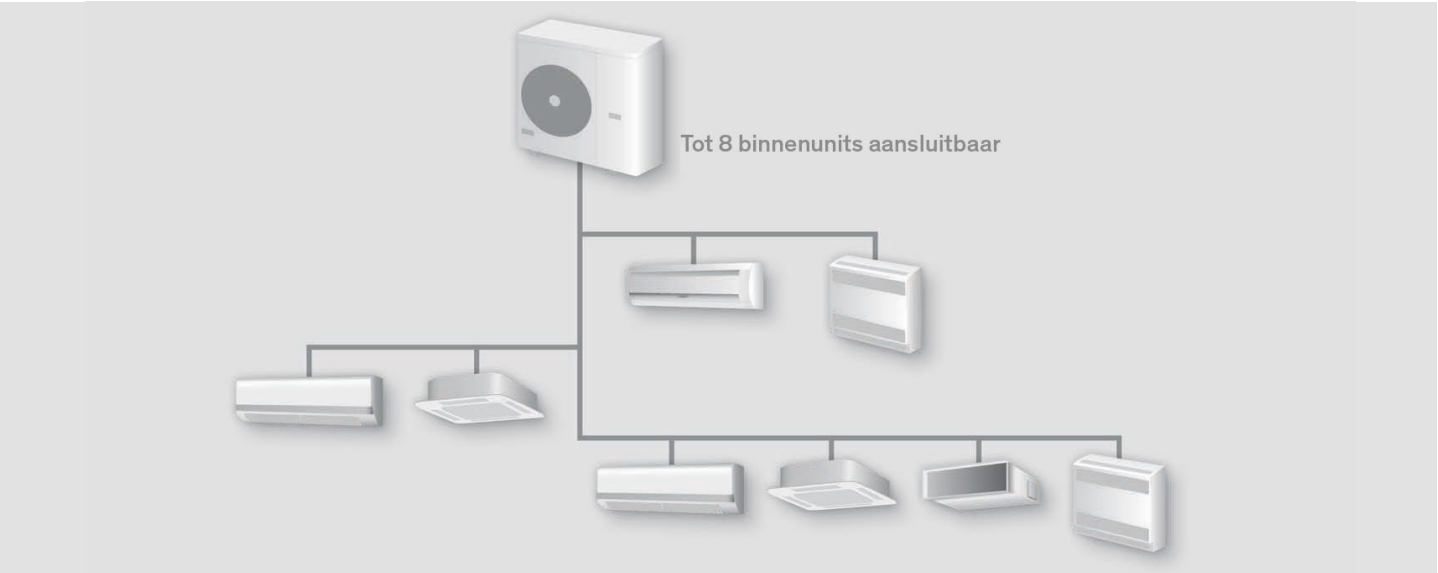

FDC

Buitenunits met inverter-technologie

Buitenunit voor 2-pijps-systemen om te koelen of te verwarmen.

- Een compact systeem voor een maximale koelcapaciteit van 17,0 kW en een maximale verwarmingscapaciteit van 16,7 kW met een buitenunit die minder dan 0,5 m^2 opstellingsruimte nodig heeft
- Gewicht tot 87 kg, daardoor makkelijk te transporteren
- Tot en met 8 binnenunits aan te sluiten (afhankelijk van het model)
- Onderhoudsvriendelijk door 3-karakter onboard display (uitlezen van meer dan 100 parameters)
- Tot 70 m leidinglengte en bevat erodynamische fanbladen
- Totale leidinglengte (vloeistofleiding) tot 100 m en verwarmingsbedrijf tot buitentemperatuur van -20 °C
- Energie besparende inverter-technologie met traploze capaciteitsregeling
- Superlink® databussysteem voor communicatie met de binnenunits (KX6 communiceert ook met KX4 en KXZ)
- Optionele Comptrol® regelsystemen (o.a. bedrijfs- en storingsmeldingen, temperatuur grenswaarde-alarm, remote ON/OFF, sequencing, meet-en regelsoftware en GBS-aansluitingen)

KX6

Type buitenunit		FDC 112 KXEN6	FDC 112 KXES6	FDC 140 KXEN6	FDC 140 KXES6	FDC 155 KXES6
Koelcapaciteit min. / nom. / max.	kW	3,1 / 11,2 / 12,3	3,1 / 11,2 / 12,3	2,8 / 14,0 / 15,4	2,8 / 14,0 / 15,4	3,1 / 15,5 / 17,0
Verwarmingscapaciteit min. / nom. / max.	kW	3,3 / 12,5 / 12,8	3,3 / 12,5 / 12,8	3,2 / 16,0 / 16,3	3,2 / 16,0 / 16,3	3,3 / 16,3 / 16,7
Verwarmingscapaciteit nom. bij -10°C	kW	9,1	9,1	11,7	11,7	11,9
Technische gegevens buitenunit:						
Aantal binnenunits, min./max.	aantal	1 / 6	1 / 6	1 / 8	1 / 8	1 / 8
Aansluitvermogen binnenunits, koelen min./max.	kW	9,0 / 16,8	9,0 / 16,8	11,2 / 21,0	11,2 / 21,0	12,4 / 23,3
Aansluitvermogen binnenunits, verwarmen min./max.	kW	10,0 / 18,7	10,0 / 18,7	12,7 / 24,0	12,7 / 24,0	13,1 / 24,4
Werkingsgraad EER/COP						
Koelen EER		4,00	4,00	3,36	3,36	3,29
Verwarmen COP		4,33	4,33	3,71	3,71	3,72
Werkingsbereik						
Buitentemperatuur koelbedrijf	°C	-15 tot +43	-15 tot +43	-15 tot +43	-15 tot +43	-15 tot +43
Buitentemperatuur verwarmingsbedrijf	°C	-20 tot +15,5	-20 tot +15,5	-20 tot +15,5	-20 tot +15,5	-20 tot +15,5
Elektrische gegevens						
Aansluitspanning	V/Ph/Hz	230/1/50,N,PE	400/3/50,N,PE	230/1/50,N,PE	400/3/50,N,PE	400/3/50,N,PE
Afzekerwaarde, traag (bijv. NEOZED) [1]	A	25 [1]	16 [1]	25 [1]	16 [1]	16 [1]
Opgenomen vermogen koelen/verwarmen	kW	2,80 / 2,89	2,80 / 2,89	4,17 / 4.31	4,17 / 4,31	4,71 / 4,38
Bedrijfstroom koelen/verwarmen	A	13,5 / 14,1	4,5 / 4,7	20,6 / 21,5	6,9 / 7,2	7,8 / 7,3
Aanloopstroom max.	A	5,0	5,0	5,0	5,0	5,0
Voedingskabel, minstens [1]	mm^2	3 × 4,0 [1]	5 × 2,5 [1]	3 × 4,0 [1]	5 × 2,5 [1]	5 × 2,5 [1]
Buskabel tussen buiten- en binnenunit, afgeschermd, minstens	mm^2	LIYCY 2 × 1,0	LIYCY 2 × 1,0	LIYCY 2 × 1,0	LIYCY 2 × 1,0	LIYCY 2 × 1,0
Koudemiddelleidingen						
Vloeistofleiding/unitaansluiting	inch	Ø 3/8"	Ø 3/8"	Ø 3/8"	Ø 3/8"	Ø 3/8"
Zuiggasleiding/unitaansluiting	inch	Ø 5/8"	Ø 5/8"	Ø 5/8"	Ø 5/8"	Ø 5/8"
Heetgasleiding/unitaansluiting	inch	-	-	-	-	-
Olievereffeningsleiding/unitaansluiting	inch	-	-	-	-	-
Koudemiddelverdelers noodzakelijk		ja	ja	ja	ja	ja
Dampdichte warmte isolatie		alle leidingen	alle leidingen	alle leidingen	alle leidingen	alle leidingen
Totale leidinglengte tussen buiten-/binnenunit, max.	m	70	70	70	70	70
Leidinglengte buitenunit tot 1ste verdeler, max.	m	50	50	50	50	50
Leidinglengte 1ste verdeler tot binnenunit, max.	m	30	30	30	30	30
Maximaal hoogteverschil, buitenunit hoger/lager	m	30 / 15	30 / 15	30 / 15	30 / 15	30 / 15
Koudemiddel		R410A	R410A	R410A	R410A	R410A
Koudemiddel hoeveelheid (voorgevuld)	kg	5,0	5,0	5,0	5,0	5,0
Koudemiddel voorvulling voor een leidinglengte tot 0m	m	30	30	30	30	30
Koudemiddelinspuiting		Exp. Ventiel + Capillair	Exp. Ventiel + Capillair	Exp. Ventiel + Capillair	Exp. Ventiel + Capillair	Exp. Ventiel + Capillair
Regeling, ventilator, afmetingen, gewichten						
Zelfdiagnosesysteem		ja	ja	ja	ja	ja
Ventilator	aantal	1	1	1	1	1
Luchthoeveelheid, max.	m^3/h	4.500	4.500	4.920	4.920	4.920
Externe statische druk, max.	Pa	0	0	0	0	0
Geluidsdrukniveau koelen/verwarmen/Silent (conform JIS)	dB(A)	52 / 54 / 50	52 / 54 / 50	53 / 55 / 50	53 / 55 / 50	53 / 56 / 50
Afmetingen (HxBxD)	mm	845 × 970 × 370	845 × 970 × 370	845 × 970 × 370	845 × 970 × 370	845 × 970 × 370
Gewicht	kg	85	87	85	87	87
Optionele toebehoren						
Aansluiting bedrijfs- en alarmmelding, remote ON/OFF		ja	ja	ja	ja	ja
Aansluiting Superlink®-Bus		ja	ja	ja	ja	ja
Aansluiting CompTrol®-Serie		ja	ja	ja	ja	ja
Brutoprijs (excl. BTW)						
Buitenunit	**€**	**op aanvraag**	**op aanvraag**	**op aanvraag**	**op aanvraag**	**op aanvraag**

[1] Kabeldimensionering en afzekering volgens NEN 1010, niet in de leveringsomvang opgenomen.

Zie voor meer gedetailleerde informatie de technische handboeken. Technische wijzigingen en typefouten voorbehouden.

FDTC 15 KXE6F en FDUT 15 KXE6F kunnen niet in combinatie met FDC 112-155 KXE6

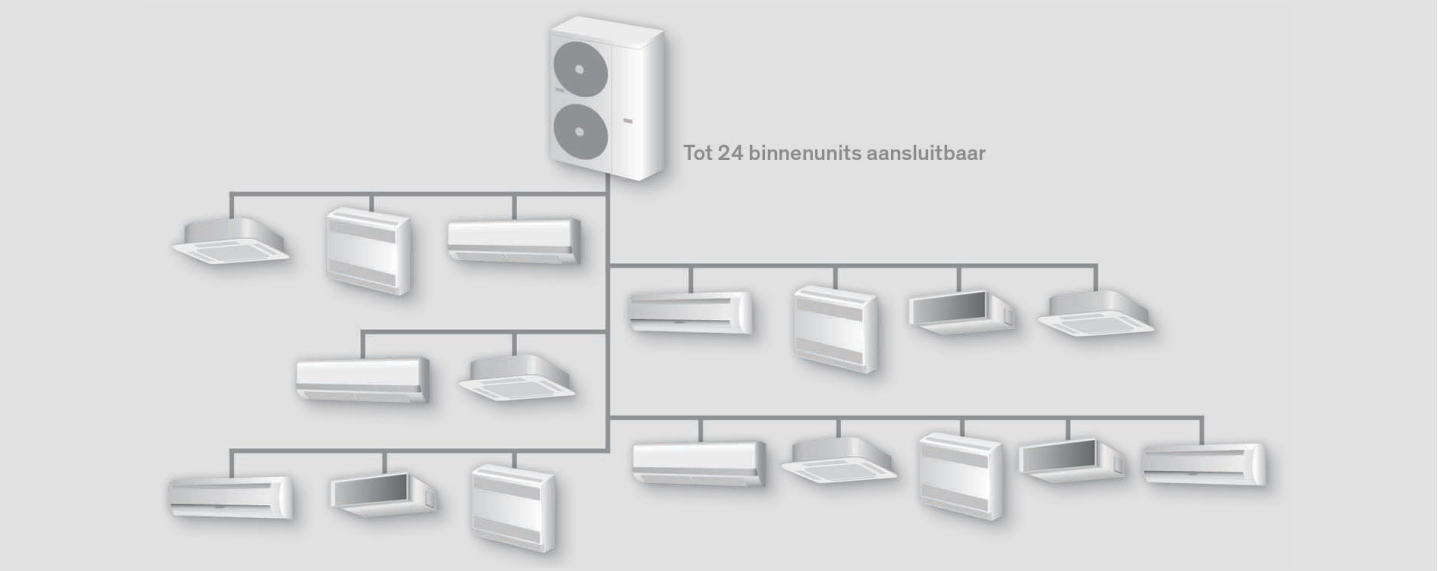

FDC

Buitenunits met inverter-technologie

Buitenunit voor 2-pijps-systemen om te koelen of te verwarmen.

- Een compact systeem voor een maximale koelcapaciteit van 39,8 kW en een maximale verwarmings-capaciteit van 44,6 kW met een buitenunit die minder dan 1 m^2 opstellingsruimte nodig heeft
- Tot en met 24 binnenunits aan te sluiten (afhankelijk van het model)
- Onderhoudsvriendelijk door 6-karakter onboard display (uitlezen van meer dan 100 parameters)
- Totale leidinglengte (vloeistofleiding) tot 510 m en bevat erodynamische fanbladen
- Verwarmingsbedrijf tot een buitentemperatuur van -20 °C
- Energie besparende inverter-technologie met traploze capaciteitsregeling
- Superlink® databussysteem voor communicatie met de binnenunits (KX6 communiceert ook met KX4 en KXZ) en 3D-scroll compressor met hoog compressorrendement
- Optionele Comptrol® regelsystemen (o.a. bedrijfs- en storingsmeldingen, temperatuur grenswaarde-alarm, remote ON/OFF, sequencing, meet-en regelsoftware en GBS-aansluitingen)

KX6

Type buitenunit		FDC 224 KXE6	FDC 280 KXE6	FDC 335 KXE6
Koelcapaciteit min./nom./max.	kW	6,1 / 22,4 / 25,5	5,6 / 28,0 / 32,2	7,0 / 33,5 / 39,8
Verwarmingscapaciteit min./nom./max.	kW	6,8 / 25,0 / 28,5	6,3 / 31,5 / 36,2	7,9 / 37,5 / 44,6
Verwarmingscapaciteit nom. bij -10°C	kW	18,3	23,0	27,4
Technische gegevens buitenunit:				
Aantal binnenunits, min./max.	aantal	1 / 22	1 / 24	1 / 24
Aansluitvermogen binnenunits, koelen min./max.	kW	11,2 / 33,6	14,0 / 42,0	16,7 / 50,2
Aansluitvermogen binnenunits, verwarmen min./max.	kW	12,5 / 37,5	15,8 / 47,2	18,8 / 56,2
Werkingsgraad EER/COP				
Koelen EER		4,00	3,46	3,41
Verwarmen COP		4,14	3,83	3,70
Werkingsbereik				
Buitentemperatuur koelbedrijf	°C	-15 tot +43	-15 tot +43	-15 tot +43
Buitentemperatuur verwarmingsbedrijf	°C	-20 tot +15,5	-20 tot +15,5	-20 tot +15,5
Elektrische gegevens				
Aansluitspanning	V/Ph/Hz	400/3/50,N,PE	400/3/50,N,PE	400/3/50,N,PE
Afzekerwaarde, traag (bijv. NEOZED) [1]	A	20 [1]	20 [1]	25 [1]
Opgenomen vermogen koelen/verwarmen	kW	5,60 / 6,03	8,09 / 8,21	9,82 / 10,12
Bedrijfstroom koelen/verwarmen	A	9,3 / 9,9	13,2 / 13,4	15,9 / 16,4
Aanloopstroom max.	A	5,0	5,0	5,0
Voedingskabel, minstens [1]	mm^2	5 × 2,5 [1]	5 × 2,5 [1]	5 × 4,0 [1]
Buskabel tussen buiten- en binnenunit, afgeschermd, minstens	mm^2	LIYCY 2 × 1,0	LIYCY 2 × 1,0	LIYCY 2 × 1,0
Koudemiddelleidingen				
Vloeistofleiding/unitaansluiting [2]	inch	Ø 3/8" [2]	Ø 3/8" [2]	Ø 1/2" [2]
Zuiggasleiding/unitaansluiting [2]	inch	Ø 3/4" [2]	Ø 7/8" [2]	Ø 7/8" [2]
Heetgasleiding/unitaansluiting	inch	-	-	-
Olievereffeningsleiding/unitaansluiting	inch	-	-	-
Koudemiddelverdelers noodzakelijk		ja	ja	ja
Dampdichte warmte isolatie		alle leidingen	alle leidingen	alle leidingen
Totale leidinglengte tussen buiten-/binnenunit, max.	m	160	160	160
Leidinglengte buitenunit tot 1ste verdeler, max.	m	130	130	130
Leidinglengte 1ste verdeler tot binnenunit, max.	m	90	90	90
Maximaal hoogteverschil, buitenunit hoger/lager	m	50 / 40	50 / 40	50 / 40
Koudemiddel		R410A	R410A	R410A
Koudemiddel hoeveelheid (voorgevuld)	kg	11,5	11,5	11,5
Koudemiddel voorvulling voor een leidinglengte tot 0m	kg	2,5	2,5	2,5
Koudemiddelinspuiting		Expansieventiel + capillair	Expansieventiel + capillair	Expansieventiel + capillair
Regeling, ventilator, afmetingen, gewichten				
Zelfdiagnosesysteem		ja	ja	ja
Ventilator	aantal	2	2	2
Luchthoeveelheid, max.	m^3/h	12.000	12.000	12.000
Externe statische druk, max.	Pa	35	35	35
Geluidsdrukniveau koelen/verwarmen/Silent (conform JIS)	dB(A)	58 / 58 / 54	59 / 60 / 56	61 / 61 / 59
Afmetingen (HxBxD)	mm	1.675 × 1.080 × 480	1.675 × 1.080 × 480	1.675 × 1.080 × 480
Gewicht	kg	221	221	224
Optionele toebehoren				
Aansluiting bedrijfs- en alarmmelding, remote ON/OFF		ja	ja	ja
Aansluiting Superlink®-Bus		ja	ja	ja
Aansluiting CompTrol®-Serie		ja	ja	ja
Brutoprijs (excl. BTW)				
Buitenunit	**€**	**op aanvraag**	**op aanvraag**	**op aanvraag**

[1] Kabeldimensionering en afzekering volgens NEN 1010, niet in de leveringsomvang opgenomen.

[2] Indien de leidingen tussen buitenunit en verste binnenunit langer zijn dan 90 m, leidingen buitenunit tot 1ste verdeler Ø 1/2"/7/8" voor FDC 224, 280, 335 KXE6.

Zie voor meer gedetailleerde informatie de technische handboeken. Technische wijzigingen en typefouten voorbehouden.

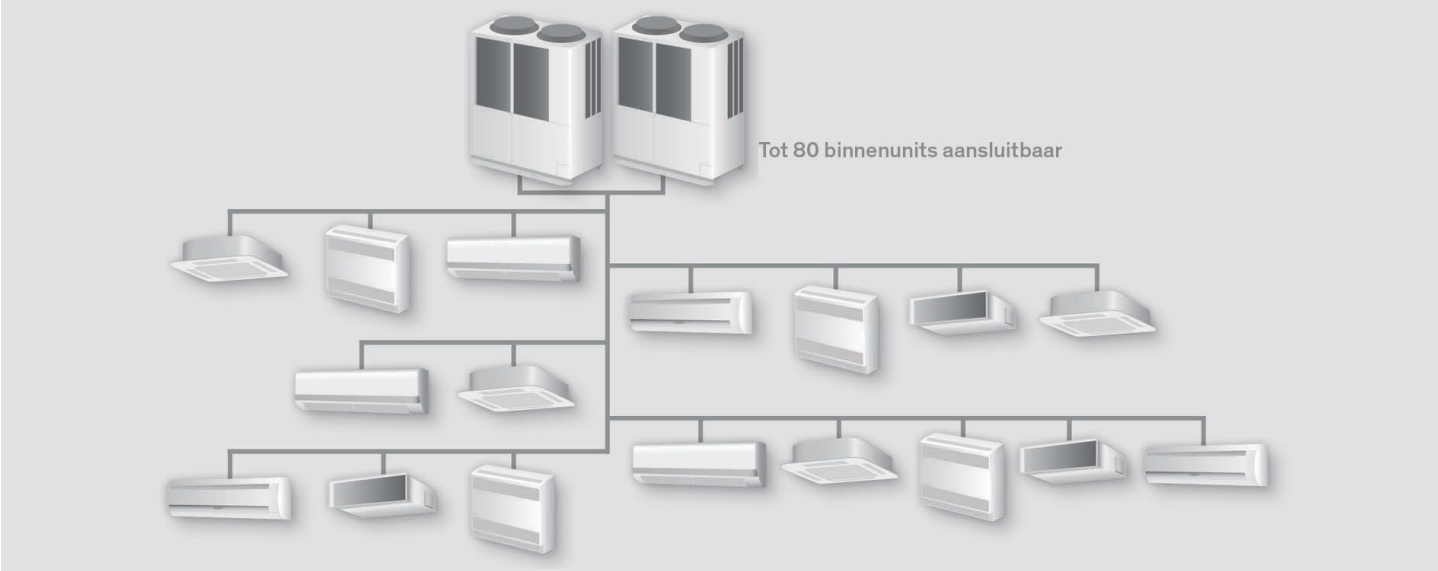

FDC

Buitenunits met inverter-technologie

Buitenunit voor 2-pijps-systemen om te koelen of te verwarmen.

- Een compact systeem voor een maximale koelcapaciteit van 144,4 kW en een maximale verwarmingscapaciteit van 157,6 kW met een buitenunit die minder dan 1 m^2 opstellingsruimte nodig heeft en een zeer lage aanloopstroom van slechts 8 A
- Tot en met 80 binnenunits aan te sluiten (afhankelijk van het model)
- Onderhoudsvriendelijk door 6-karakter onboard display (uitlezen van meer dan 100 parameters)
- Totale leidinglengte (vloeistofleiding) tot 1000 m en bevat erodynamische fanbladen
- Verwarmingsbedrijf tot een buitentemperatuur van -20 °C
- Energie besparende inverter-technologie met traploze capaciteitsregeling
- Superlink® databussysteem voor communicatie met de binnenunits (KX6 communiceert ook met KX4 en KXZ)
- Optionele Comptrol® regelsystemen (o.a. bedrijfs- en storingsmeldingen, temperatuur grenswaarde-alarm, remote ON/OFF, sequencing, meet-en regelsoftware en GBS-aansluitingen)

KX6

Type buitenunit		FDC 615 KXE6	FDC 680 KXE6
Koelcapaciteit min./nom./max.	kW	6,8 / 61,5 / 67,6	6,8 / 68,0 / 72,7
Verwarmingscapaciteit min./nom./max.	kW	7,5 / 69,0 / 75,9	7,3 / 73,0 / 78,8
Verwarmingscapaciteit nom. bij -10°C	kW	50,4	53,3
Technische gegevens:			
Aantal binnenunits, min./max.	aantal	2 / 65	2 / 72
Aansluitvermogen binnenunits, koelen min./max.	kW	30,8 / 98,4	34,0 / 108,8
Aansluitvermogen binnenunits, verwarmen min./max.	kW	34,5 / 110,4	36,5 / 116,8
Werkingsgraad EER/COP			
Koelen EER		3,02	2,72
Verwarmen COP		3,73	3,83
Werkingsbereik			
Buitentemperatuur koelbedrijf	°C	-15 tot +43	-15 tot +43
Buitentemperatuur verwarmingsbedrijf	°C	-20 tot +15,5	-20 tot +15,5
Elektrische gegevens			
Aansluitspanning	V/Ph/Hz	400/3/50,N,PE	400/3/50,N,PE
Afzekerwaarde, traag (bijv. NEOZED) [1]	A	50	50
Opgenomen vermogen koelen/verwarmen	kW	20,37 / 18,48	24,98 / 19,08
Bedrijfstroom koelen/verwarmen	A	33,1 / 30,7	40,3 / 31,6
Aanloopstroom max.	A	8,0	8,0
Voedingskabel, minstens [1]	mm^2	5 × 10,0	5 × 10,0
Buskabel tussen buiten- en binnenunit, afgeschermd, minstens	mm^2	LIYCY 2 × 1,0	LIYCY 2 × 1,0
Koudemiddelleidingen			
Vloeistofleiding/unitaansluiting [2]	inch	Ø 1/2" [2]	Ø 1/2" [2]
Zuiggasleiding/unitaansluiting [2]	inch	Ø 1 1/8" [2]	Ø 1 1/8" [2]
Heetgasleiding/unitaansluiting	inch	-	-
Olievereffeningsleiding/unitaansluiting	inch	Ø 3/8"	Ø 3/8"
Koudemiddelverdelers noodzakelijk		ja	ja
Dampdichte warmte isolatie		alle leidingen	alle leidingen
Totale leidinglengte tussen buiten-/binnenunit, max.	m	160	160
Leidinglengte buitenunit tot 1ste verdeler, max.	m	130	130
Leidinglengte 1ste verdeler tot binnenunit, max.	m	90	90
Maximaal hoogteverschil, buitenunit hoger/lager	m	50 / 40	50 / 40
Koudemiddel		R410A	R410A
Koudemiddel hoeveelheid (voorgevuld)	kg	11,5	11,5
Koudemiddel voorvulling voor een leidinglengte tot 0m	kg	7,1	8,4
Koudemiddelinspuiting		Expansieventiel + capillair	Expansieventiel + capillair
Regeling, ventilator, afmetingen, gewichten			
Zelfdiagnosesysteem		ja	ja
Ventilator	aantal	2	2
Luchthoeveelheid, max.	m^3/h	16.200	16.200
Externe statische druk, max.	Pa	50	50
Geluidsdrukniveau koelen/verwarmen/Silent (conform JIS)	dB(A)	64,5 / 64,5 / 58	65 / 65 / 58,5
Afmetingen (HxBxD)	mm	2.048 × 1.350 × 720	2.048 × 1.350 × 720
Gewicht	kg	375	375
Optionele toebehoren			
Aansluiting bedrijfs- en alarmmelding, remote ON/OFF		ja	ja
Aansluiting Superlink®-Bus		ja	ja
Aansluiting CompTrol®-Serie		ja	ja
Brutoprijs (excl. BTW)			
Buitenunit	**€**	**op aanvraag**	**op aanvraag**

[1] Kabeldimensionering en afzekering volgens NEN 1010, niet in de leveringsomvang opgenomen.

[2] Indien de leidingen tussen buitenunit en verste binnenunit langer zijn dan 90 m, leidingen buitenunit tot 1ste verdeler Ø 5/8"/1 1/8" voor FDC 615, 680 KXE6.

Zie voor meer gedetailleerde informatie de technische handboeken. Technische wijzigingen en typefouten voorbehouden.

KX6-combinaties

Buitenunit set		FDC 1235 KXE6	FDC 1300 KXE6	FDC 1360 KXE6
Bestaat uit		**2× FDC 615 KXE6**	**1× FDC 680 KXE6 + 1× FDC 615 KXE6**	**2× FDC 680 KXE6**
Koelcapaciteit (set) min./nom./max.	kW	6,8 / 123,5 / 135,2	6,8 / 130,0 / 140,3	6,8 / 136,0 / 144,4
Verwarmingscapaciteit (set) min./nom./max.	kW	7,5 / 138,0 / 151,8	7,3 / 142,0 / 154,7	7,3 / 146,0 / 157,6
Verwarmingscapaciteit nom. bij -10°C	kW	100,7	103,7	106,6
Technische gegevens set				
Aantal binnenunits, min./max.	aantal	3 / 80	3 / 80	3 / 80
Aansluitvermogen binnenunits, koelen min./max.	kW	61,5 / 159,9	65,0 / 169,0	68,0 / 176,8
Aansluitvermogen binnenunits, verwarmen min./max.	kW	69,0 / 179,4	71,0 / 184,6	73,0 / 189,8
Werkingsgraad EER/COP				
Koelen EER		3,03	2,87	2,72
Verwarmen COP		3,73	3,78	3,83
Werkingsbereik				
Buitentemperatuur koelbedrijf	°C	-15 tot +43	-15 tot +43	-15 tot +43
Buitentemperatuur verwarmingsbedrijf	°C	-20 tot +15,5	-20 tot +15,5	-20 tot +15,5
Elektrische gegevens set				
Aansluitspanning	V/Ph/Hz	2 × 400/3/50,N,PE	2 × 400/3/50,N,PE	2 × 400/3/50,N,PE
Afzekerwaarde, traag (bijv. NEOZED) [1]	A	50 (per unit) [1]	50 (per unit) [1]	50 (per unit) [1]
Opgenomen vermogen koelen/verwarmen	kW	40,74 / 36,96	45,35 / 37,56	49,96 / 38,16
Bedrijfstroom koelen/verwarmen max.	A	2 × 33,1 / 2 × 30,7	40,3 + 33,1 / 30,7 + 31,6	2 × 40,3 / 2× 31,6
Aanloopstroom max.	A	2 × 8,0	2 × 8,0	2 × 8,0
Voedingskabel, minstens [1]	mm^2	2 × 5 × 10,0 [1]	2 × 5 × 10,0 [1]	2 × 5 × 10,0 [1]
Buskabel tussen buiten- en binnenunit, afgeschermd, minstens	mm^2	LIYCY 2 × 1,0	LIYCY 2 × 1,0	LIYCY 2 × 1,0
Koudemiddelleidingen				
Vloeistofleiding [2]	inch	Ø 1/2" [2]	Ø 1/2" [2]	Ø 1/2" [2]
Zuiggasleiding [2]	inch	Ø 1 1/8" [2]	Ø 1 1/8" [2]	Ø 1 1/8" [2]
Heetgasleiding	inch	-	-	-
Olievereffeningsleiding/unitaansluiting	inch	Ø 3/8"	Ø 3/8"	Ø 3/8"
Koudemiddelverdelers noodzakelijk		ja	ja	ja
Dampdichte warmte isolatie		alle leidingen	alle leidingen	alle leidingen
Totale leidinglengte tussen buiten-/binnenunit, max.	m	160	160	160
Leidinglengte buitenunit tot 1ste verdeler, max.	m	130	130	130
Leidinglengte 1ste verdeler tot binnenunit, max.	m	90	90	90
Maximaal hoogteverschil, buitenunit hoger/lager	m	50 / 40	50 / 40	50 / 40
Koudemiddel		R410A	R410A	R410A
Koudemiddel hoeveelheid (voorgevuld)	kg	2 × 11,5	2 × 11,5	2 × 11,5
Koudemiddel voorvulling voor een leidinglengte tot 0m	kg	14,2	15,5	16,8
Koudemiddelinspuiting		Expansieventiel + capillair	Expansieventiel + capillair	Expansieventiel + capillair
Regeling, ventilator, afmetingen, gewichten				
Zelfdiagnosesysteem		ja	ja	ja
Ventilator	aantal	2 × 2	2 × 2	2 × 2
Luchthoeveelheid, max.	m^3/h	16.200 / 16.200	16.200 / 16.200	16.200 / 16.200
Externe statische druk, max.	Pa	50	50	50
Geluidsdrukniveau koelen/verwarmen (conform JIS)	dB(A)	64,5 / 64,5	65 / 64,5	65 / 65
Geluidsdrukniveau Silent verwarmen (conform JIS)	dB(A)	58 / 58	58,5 / 58	58,5 / 58,5
Afmetingen (HxBxD) per module	mm	2.048 × 1.350 × 720	2.048 × 1.350 × 720	2.048 × 1.350 × 720
Gewicht	kg	2 × 375	2 × 375	2 × 375
Optionele toebehoren				
Aansluiting bedrijfs- en alarmmelding, remote ON/OFF		ja	ja	ja
Aansluiting Superlink®-Bus		ja	ja	ja
Aansluiting CompTrol®-Serie		ja	ja	ja
Brutoprijs (excl. BTW)				
Buitenunit set	**€**	**op aanvraag**	**op aanvraag**	**op aanvraag**

[1] Kabeldimensionering en afzekering volgens NEN 1010, niet in de leveringsomvang opgenomen.

[2] Indien de leidingen tussen buitenunit en verste binnenunit langer zijn dan 90 m, leidingen buitenunit tot 1ste verdeler Ø 7/8"/1 3/8" voor FDC 1235, 1300, 1360 KXE6.

Zie voor meer gedetailleerde informatie de technische handboeken. Technische wijzigingen en typefouten voorbehouden.

STULZ is er voor al uw koeloplossingen

Comfort koeling staat bij ons hoog in het vaandel, wij bieden u de beste oplossingen die speciaal voor u zijn ontworpen. Samen met Mitsubishi Heavy Industries bieden wij high-end airconditioning units. Voor meer informatie over wat STULZ u te bieden heeft, kijk op **www.stulz.nl**

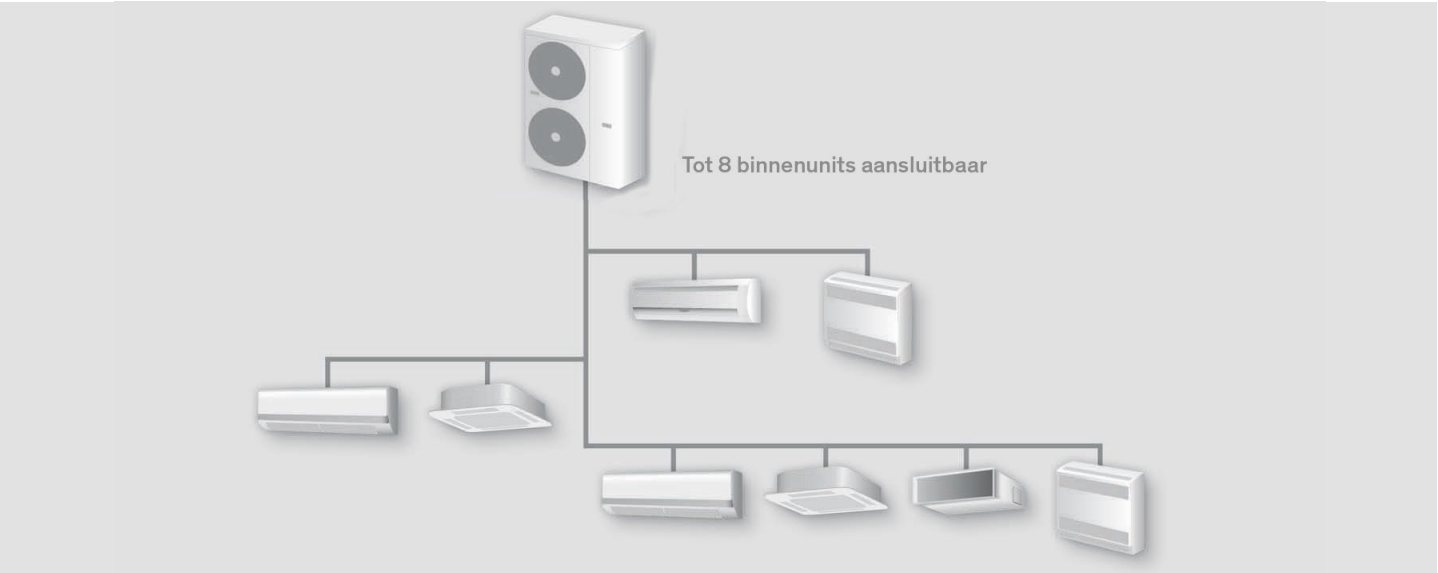

FDC

Buitenunits met inverter-technologie

Compacte buitenuit voor 2-pijps-systemen om te koelen of te verwarmen.

- Een compact systeem voor een maximale koelcapaciteit van 30,2 kW en een maximale verwarmingscapaciteit van 28,6 kW met een buitenunit die minder dan 0,5m^2 opstellingsruimte nodig heeft
- Onderhoudsvriendelijk door 3-karakter onboard display (uitlezen van meer dan 100 parameters)
- Totale leidinglengte (vloeistofleiding) tot 150 m en bevat erodynamische fanbladen
- Koelbedrijf mogelijk bij een buitentemperatuur tot 50 °C en tot en met 8 binnenunits aan te sluiten
- Energie besparende inverter-technologie met traploze capaciteitsregeling
- Nieuwe Multiport-compressor met verbeterde elektromotoren zorgen voor hogere energie efficiëntie, speciaal in deellastbedrijf en activeerbare nieuwe energiebesparende VTCC functie
- Superlink® databussysteem voor communicatie met de binnenunits (KX6 communiceert ook met KX4 en KXZ)
- Optionele Comptrol® regelsystemen (o.a. bedrijfs- en storingsmeldingen, temperatuur grenswaarde-alarm, remote ON/OFF, sequencing, meet-en regelsoftware en GBS-aansluitingen)

FDC-KXZPE1

Type buitenunit		FDC 224 KXZPE1	FDC 280 KXZPE1
Koelcapaciteit min./nom./max.	kW	4,9 / 22,4 / 24,2	4,8 / 28,0 / 30,2
Verwarmingscapaciteit min./nom./max.	kW	4,9 / 22,4 / 22,8	4,8 / 28,0 / 28,6
Verwarmingscapaciteit nom. bij -10°C	kW	50,4	53,3
Technische gegevens:			
Aantal binnenunits, min./max.	aantal	1 / 8	1 / 8
Aansluitvermogen binnenunits, koelen min./max.	kW	11,2 / 26,8	14 / 33,6
Aansluitvermogen binnenunits, verwarmen min./max.	kW	11,2 / 26,8	14 / 33,6
Werkingsgraad EER/COP			
Koelen EER		4,00	3,56
Verwarmen COP		4,67	4,33
Werkingsbereik			
Buitentemperatuur koelbedrijf	°C	-15 tot +50	-15 tot +50
Buitentemperatuur verwarmingsbedrijf	°C	-20 tot +15,5	-20 tot +15,5
Elektrische gegevens			
Aansluitspanning	V/Ph/Hz	400/3/50,N,PE	400/3/50,N,PE
Afzekerwaarde, traag (bijv. NEOZED) [1]	A	20 [1]	20 [1]
Opgenomen vermogen koelen/verwarmen	kW	5,6 / 4,8	7,87 / 6,47
Bedrijfstroom koelen/verwarmen	A	9,2 / 7,9	12,9 / 10,6
Aanloopstroom max.	A	5,0	5,0
Voedingskabel, minstens [1]	mm^2	5 × 2,5 [1]	5 × 2,5 [1]
Buskabel tussen buiten- en binnenunit, afgeschermd, minstens	mm^2	LIYCY 2 × 1,0	LIYCY 2 × 1,0
Koudemiddelleidingen			
Vloeistofleiding/unitaansluiting [2]	inch	Ø 3/8" [2]	Ø 3/8" [2]
Zuiggasleiding/unitaansluiting [2]	inch	Ø 3/4" [2]	Ø 7/8" [2]
Heetgasleiding/unitaansluiting	inch	-	-
Olievereffeningsleiding/unitaansluiting	inch	-	-
Koudemiddelverdelers noodzakelijk		ja	ja
Dampdichte warmte isolatie		alle leidingen	alle leidingen
Totale leidinglengte tussen buiten-/binnenunit, max.	m	120	120
Leidinglengte buitenunit tot 1ste verdeler, max.	m	90	90
Leidinglengte 1ste verdeler tot binnenunit, max.	m	40	40
Maximaal hoogteverschil, buitenunit hoger/lager	m	30 / 30	30 / 30
Koudemiddel		R410A	R410A
Koudemiddel hoeveelheid (voorgevuld)	kg	8,9	8,9
Koudemiddel voorvulling voor een leidinglengte tot 0m	kg	7,1	8,4
Koudemiddelinspuiting		Expansieventiel + capillair	Expansieventiel + capillair
Regeling, ventilator, afmetingen, gewichten			
Zelfdiagnosesysteem		ja	ja
Ventilator	aantal	2	2
Luchthoeveelheid, max. koelen/verwarmen	m^3/h	7.800 / 7.800	8.100 / 8.700
Externe statische druk, max.	Pa	35	35
Geluidsdrukniveau koelen/verwarmen (conform JIS)	dB(A)	59 / 60	60 / 63
Geluidsdrukniveau Silent koelen/verwarmen (conform JIS)	dB(A)	57 / 59	57 / 59
Afmetingen (HxBxD)	mm	1.505 × 970 × 370	1.505 × 970 × 370
Gewicht	kg	165	165
Optionele toebehoren			
Aansluiting bedrijfs- en alarmmelding, remote ON/OFF		ja	ja
Aansluiting Superlink®-Bus		ja	ja
Aansluiting CompTrol®-Serie		ja	ja
Brutoprijs (excl. BTW)			
Buitenunit	**€**	**op aanvraag**	**op aanvraag**

[1] Kabeldimensionering en afzekering volgens NEN 1010, niet in de leveringsomvang opgenomen.

[2] Indien de leidingen tussen buitenunit en verste binnenunit langer zijn dan 90 m, leidingen buitenunit tot 1ste verdeler Ø 3/8"/7/8" voor FDC 224, 280KXZPE1.

Zie voor meer gedetailleerde informatie de technische handboeken. Technische wijzigingen en typefouten voorbehouden.

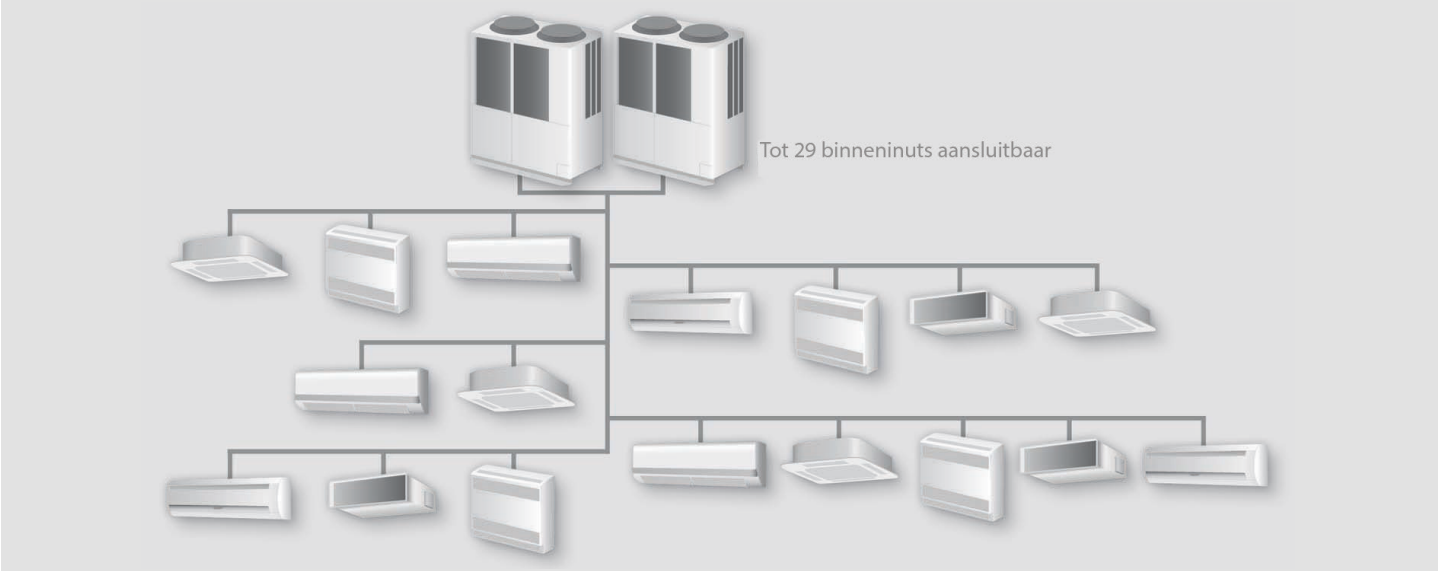

FDC

Buitenunits met inverter-technologie

Buitenunit voor 2-pijps-systemen om te koelen of te verwarmen.

- Een compact systeem voor een maximale koelcapaciteit van 35,8 kW en een maximale verwarmingscapaciteit van 38,2 kW met een buitenunit die minder dan 1 m^2 opstellingsruimte nodig heeft
- Onderhoudsvriendelijk door 6-karakter onboard display (uitlezen van meer dan 100 parameters)
- Totale leidinglengte (vloeistofleiding) tot 1000 m en bevat erodynamische fanbladen
- Verwarmingsbedrijf tot een buitentemperatuur van -20 °C
- Energie besparende inverter-technologie met traploze capaciteitsregeling
- Activeerbare nieuwe energiebesparende VTCC functie en een zeer lage aanloopstroom van slechts 5 A
- Nieuwe Multiport-compressor met verbeterde elektromotoren zorgen voor hogere energie efficiëntie, speciaal in deellastbedrijf en een aanzienlijk verbeterd rendement t.o.v. de voorgaande KX6 serie
- Superlink® databussysteem voor communicatie met de binnenunits
- Optionele Comptrol® regelsystemen (o.a. bedrijfs- en storingsmeldingen, temperatuur grenswaarde-alarm, remote ON/OFF, sequencing, meet-en regelsoftware en GBS-aansluitingen)

FDC-KXZE1

Type buitenunit		FDC 280 KXZE1	FDC 335 KXZE1
Koelcapaciteit min./nom./max.	kW	4,8 / 28,0 / 30,0	4,7 / 33,5 / 35,8
Verwarmingscapaciteit min./nom./max.	kW	5,4 / 31,5 / 32,1	5,3 / 37,5 / 38,2
Verwarmingscapaciteit nom. bij -10°C	kW	50,4	53,3
Technische gegevens:			
Aantal binnenunits, min./max.	aantal	1 / 24	1 / 29
Aansluitvermogen binnenunits, koelen min./max.	kW	14,0 / 36,4	16,8 / 43,5
Aansluitvermogen binnenunits, verwarmen min./max.	kW	14,0 / 36,4	16,8 / 43,5
Werkingsgraad EER/COP			
Koelen EER		3,87	3,74
Verwarmen COP		4,33	4,15
Werkingsbereik			
Buitentemperatuur koelbedrijf [1]	°C	-15 tot +46 [1]	-15 tot +46 [1]
Buitentemperatuur verwarmingsbedrijf	°C	-20 tot +15,5	-20 tot +15,5
Elektrische gegevens			
Aansluitspanning	V/Ph/Hz	400/3/50,N,PE	400/3/50,N,PE
Afzekerwaarde, traag (bijv. NEOZED) [2]	A	20 [2]	25 [2]
Opgenomen vermogen koelen/verwarmen	kW	7,24 / 7,28	8,96 / 9,04
Bedrijfstroom koelen/verwarmen	A	11,9 / 12,0	14,6 / 14,8
Aanloopstroom max.	A	5,0	5,0
Voedingskabel, minstens [2]	mm^2	5 × 2,5 [2]	5 × 4,0 [2]
Buskabel tussen buiten- en binnenunit, afgeschermd, minstens	mm^2	LIYCY 2 × 1,0	LIYCY 2 × 1,0
Koudemiddelleidinge			
Vloeistofleiding/unitaansluiting [3]	inch	Ø 3/8" [3]	Ø 1/2" [3]
Zuiggasleiding/unitaansluiting [3]	inch	Ø 7/8" [3]	Ø 7/8" [3]
Heetgasleiding/unitaansluiting	inch	-	-
Olievereffeningsleiding/unitaansluiting	inch	-	-
Koudemiddelverdelers noodzakelijk		ja	ja
Dampdichte warmte isolatie		alle leidingen	alle leidingen
Totale leidinglengte tussen buiten-/binnenunit, max.	m	160	160
Leidinglengte buitenunit tot 1ste verdeler, max.	m	130	130
Leidinglengte 1ste verdeler tot binnenunit, max.	m	90	90
Maximaal hoogteverschil, buitenunit hoger/lager [4]	m	70 [4] / 40	70 [4] / 40
Koudemiddel		R410A	R410A
Koudemiddel hoeveelheid (voorgevuld)	kg	11,0	11,0
Koudemiddel voorvulling voor een leidinglengte tot 0m	kg	0	0
Koudemiddelinspuiting		Expansieventiel + capillair	Expansieventiel + capillair
Regeling, ventilator, afmetingen, gewichten			
Zelfdiagnosesysteem		ja	ja
Ventilator	aantal	2	2
Luchthoeveelheid, max.	m^3/h	13.200	16.800
Externe statische druk, max.	Pa	50	50
Geluidsdrukniveau koelen/verwarmen/Silent (conform JIS)	dB(A)	55 / 57 / 47	61 / 58 / 53
Afmetingen (HxBxD)	mm	1.690 X 1.350 X 720	1.6902 X 1.350 X 720
Gewicht	kg	272,0	272,0
Optionele toebehoren			
Aansluiting bedrijfs- en alarmmelding, remote ON/OFF		ja	ja
Aansluiting Superlink®-Bus		ja	ja
Aansluiting CompTrol®-Serie		ja	ja
Brutoprijs (excl. BTW)			
Buitenunit	**€**	**op aanvraag**	**op aanvraag**

[1] Mogelijk tot +46 °C onder bepaalde voorwaarden, zie technisch handboek. Anders +43 °C.

[2] Kabeldimensionering en afzekering volgens NEN 1010, niet in de leveringsomvang opgenomen.

[3] Indien de leidingen tussen buitenunit en verste binnenunit langer zijn dan 90 m, leidingen buitenunit tot 1ste verdeler Ø 1/2"/7/8" voor FDC 280, 335 KXZE1.

[4] Buitendeel kan tot 70 m boven het binnendeel geïnstalleerd worden onder beperkte voorwaarden, zie technisch handboek.

Zie voor meer gedetailleerde informatie de technische handboeken. Technische wijzigingen en typefouten voorbehouden.

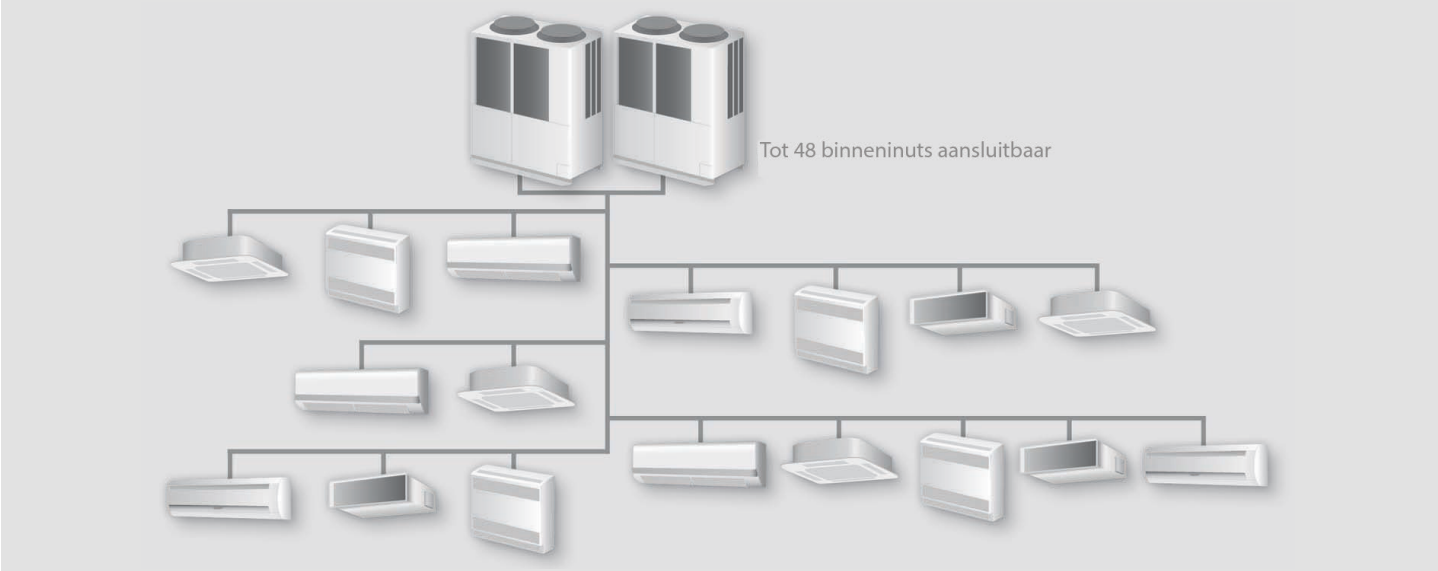

FDC

Buitenunits met inverter-technologie

Buitenunit voor 2-pijps-systemen om te koelen of te verwarmen.

- Een compact systeem voor een maximale koelcapaciteit van 60,0 kW en een maximale verwarmingscapaciteit van 63,3 kW met een buitenunit die minder dan 1 m^2 opstellingsruimte nodig heeft
- Onderhoudsvriendelijk door 6-karakter onboard display (uitlezen van meer dan 100 parameters)
- Totale leidinglengte (vloeistofleiding) tot 1000 m en bevat erodynamische fanbladen
- Verwarmingsbedrijf tot een buitentemperatuur van -20 °C
- Energie besparende inverter-technologie met traploze capaciteitsregeling
- Activeerbare nieuwe energiebesparende VTCC functie en een zeer lage aanloopstroom van slechts 8 A
- Nieuwe Multiport-compressor met verbeterde elektromotoren zorgen voor hogere energie efficiëntie, speciaal in deellastbedrijf en een aanzienlijk verbeterd rendement t.o.v. de voorgaande KX6 serie
- Superlink® databussysteem voor communicatie met de binnenunits
- Optionele Comptrol® regelsystemen (o.a. bedrijfs- en storingsmeldingen, temperatuur grenswaarde-alarm, remote ON/OFF, sequencing, meet-en regelsoftware en GBS-aansluitingen)

FDC-KXZE1

Type buitenunit		FDC 400 KXZE1	FDC 450 KXZE1	FDC 475 KXZE1	FDC 500 KXZE1	FDC 560 KXZE1
Koelcapaciteit min. / nom. / max.	kW	4,4 / 40,0 / 42,4	4,1 / 45,0 / 47,3	4,3 / 47,5 / 49,8	4,5 / 50,0 / 52,5	5,0 / 56,0 / 60,0
Verwarmingscapaciteit min. / nom. / max.	kW	5,0 / 45,0 / 45,5	4,5 / 50,0 / 50,5	4,8 / 53,0 / 54,1	5,0 / 56,0 / 56,6	5,7 / 63,0 / 63,6
Verwarmingscapaciteit nom. bij -10°C	kW	9,1	9,1	11,7	11,7	11,9
Technische gegevens buitenunit:						
Aantal binnenunits, min./max.	aantal	1 / 34	1 / 39	1 / 41	1 / 43	1 / 48
Aansluitvermogen binnenunits, koelen min./max.	kW	20,0 / 52,0	22,5 / 58,5	23,8 / 61,7	25,0 / 65,0	28,0 / 72,8
Aansluitvermogen binnenunits, verwarmen min./max.	kW	20,0 / 52,0	22,5 / 58,5	23,8 / 61,7	25,0 / 65,0	28,0 / 72,8
Werkingsgraad EER/COP						
Koelen EER		3,65	3,22	3,40	3,58	3,37
Verwarmen COP		4,21	4,00	4,08	4,15	3,95
Werkingsbereik						
Buitentemperatuur koelbedrijf [1]	°C	-15 tot +46 [1]	-15 tot +46 [1]	-15 tot +46 [1]	-15 tot +46 [1]	-15 tot +46 [1]
Buitentemperatuur verwarmingsbedrijf	°C	-20 tot +15,5	-20 tot +15,5	-20 tot +15,5	-20 tot +15,5	-20 tot +15,5
Elektrische gegevens						
Aansluitspanning	V/Ph/Hz	400/3/50,N,PE	400/3/50,N,PE	400/3/50,N,PE	400/3/50,N,PE	400/3/50,N,PE
Afzekerwaarde, traag (bijv. NEOZED) [2]	A	35 [2]	35 [2]	35 [2]	35 [2]	35 [2]
Opgenomen vermogen koelen/verwarmen	kW	10,96 / 10,69	13,98 / 12,50	13,98 / 13,00	13,97 / 13,49	16,62 / 15,95
Bedrijfstroom koelen/verwarmen	A	17,5 / 17,5	225,4 / 20,4	22,6 / 21,0	22,6 / 21,8	26,9 / 25,8
Aanloopstroom max.	A	5,0	5,0	8,0	8,0	8,0
Voedingskabel, minstens [2]	mm^2	5 × 6,0 [2]	5 × 6,0 [2]	5 × 6,0 [2]	5 × 6,0 [2]	5 × 6,0 [2]
Buskabel tussen buiten- en binnenunit, afgeschermd, minstens	mm^2	LIYCY 2 × 1,0	LIYCY 2 × 1,0	LIYCY 2 × 1,0	LIYCY 2 × 1,0	LIYCY 2 × 1,0
Koudemiddelleidingen						
Vloeistofleiding/unitaansluiting [3]	inch	Ø 1/2" [3]	Ø 1/2" [3]	Ø 1/2" [3]	Ø 1/2" [3]	Ø 1/2" [3]
Zuiggasleiding/unitaansluiting [3]	inch	Ø 1 1/8" [3]	Ø 1 1/8" [3]	Ø 1 1/8" [3]	Ø 1 1/8" [3]	Ø 1 1/8" [3]
Heetgasleiding/unitaansluiting	inch	-	-	-	-	-
Olievereffeningsleiding/unitaansluiting	inch	-	-	-	-	-
Koudemiddelverdelers noodzakelijk		ja	ja	ja	ja	ja
Dampdichte warmte isolatie		alle leidingen	alle leidingen	alle leidingen	alle leidingen	alle leidingen
Totale leidinglengte tussen buiten-/binnenunit, max.	m	160	160	160	160	160
Leidinglengte buitenunit tot 1ste verdeler, max.	m	130	130	130	130	130
Leidinglengte 1ste verdeler tot binnenunit, max.	m	90	90	90	90	90
Maximaal hoogteverschil, buitenunit hoger/lager [4]	m	70 [4] / 40	70 [4] / 40	70 [4] / 40	70 [4] / 40	70 [4] / 40
Koudemiddel		R410A	R410A	R410A	R410A	R410A
Koudemiddel hoeveelheid (voorgevuld)	kg	11,5	11,5	11,5	11,5	11,5
Koudemiddel voorvulling voor een leidinglengte tot 0m	kg	2,1	2,1	6,2	6,2	6,2
Koudemiddelinspuiting		Exp. Ventiel + Capillair	Exp. Ventiel + Capillair	Exp. Ventiel + Capillair	Exp. Ventiel + Capillair	Exp. Ventiel + Capillair
Regeling, ventilator, afmetingen, gewichten						
Zelfdiagnosesysteem		ja	ja	ja	ja	ja
Ventilator	aantal	2	2	2	2	2
Luchthoeveelheid, max.	m^3/h	16.800	16.800	16.800	16.800	16.800
Externe statische druk, max.	Pa	50	50	50	50	50
Geluidsdrukniveau koelen/verwarmen/Silent (conform JIS)	dB(A)	60 / 62 / 52	61 / 62 / 53	61 / 62 / 53	61 / 62 / 53	64 / 66 / 56
Afmetingen (HxBxD)	mm	2.048 × 1.350 × 720	2.048 × 1.350 × 720	2.048 × 1.350 × 720	2.048 × 1.350 × 720	2.048 × 1.350 × 720
Gewicht	kg	317,0	317,0	370,0	370,0	370,0
Optionele toebehoren						
Aansluiting bedrijfs- en alarmmelding, remote ON/OFF		ja	ja	ja	ja	ja
Aansluiting Superlink®-Bus		ja	ja	ja	ja	ja
Aansluiting CompTrol®-Serie		ja	ja	ja	ja	ja
Brutoprijs (excl. BTW)						
Buitenunit	**€**	**op aanvraag**	**op aanvraag**	**op aanvraag**	**op aanvraag**	**op aanvraag**

[1] Mogelijk tot +46 °C onder bepaalde voorwaarden, zie technisch handboek. Anders +43 °C.

[2] Kabeldimensionering en afzekering volgens NEN 1010, niet in de leveringsomvang opgenomen.

[3] Indien de leidingen tussen buitenunit en verste binnenunit langer zijn dan 90 m, leidingen buitenunit tot 1ste verdeler Ø 1/2"/1 1/8" voor FDC 400, 450 KXZE1 en Ø 5/8"/1 1/8" voor FDC 475, 500, 560 KXZE1.

[4] Buitendeel kan tot 70 m boven het binnendeel geïnstalleerd worden onder beperkte voorwaarden, zie technisch handboek.

Zie voor meer gedetailleerde informatie de technische handboeken. Technische wijzigingen en typefouten voorbehouden.

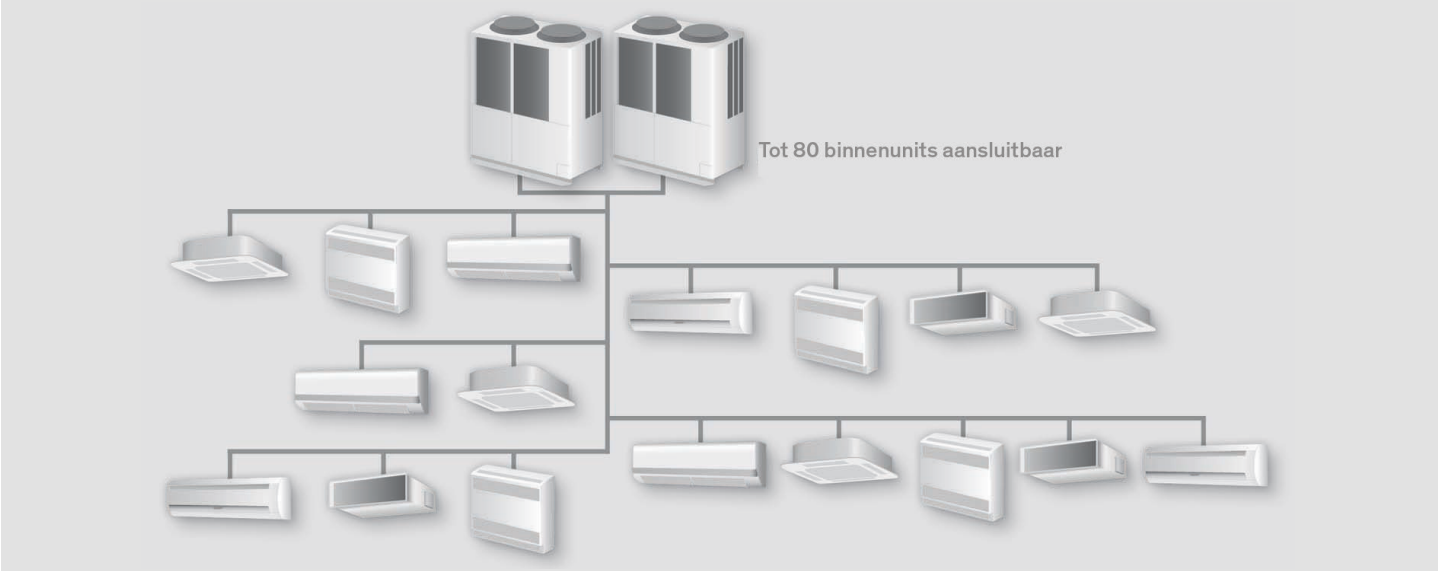

FDC

Buitenunits met inverter-technologie

Buitenunit voor 2-pijps-systemen om te koelen of te verwarmen.

- Een compact systeem voor een maximale koelcapaciteit van 118,7 kW en een maximale verwarmings-capaciteit van 127,3 kW met een buitenunit die minder dan 2 m^2 opstellingsruimte nodig heeft
- Onderhoudsvriendelijk door 6-karakter onboard display (uitlezen van meer dan 100 parameters)
- Totale leidinglengte (vloeistofleiding) tot 1000 m en bevat erodynamische fanbladen
- Verwarmingsbedrijf tot een buitentemperatuur van -20 °C
- Energie besparende inverter-technologie met traploze capaciteitsregeling
- Activeerbare nieuwe energiebesparende VTCC functie en een zeer lage aanloopstroom van slechts 8 A
- Nieuwe Multiport-compressor met verbeterde elektromotoren zorgen voor hogere energie efficiëntie, speciaal in deellastbedrijf en een aanzienlijk verbeterd rendement t.o.v. de voorgaande KX6 serie
- Superlink® databussysteem voor communicatie met de binnenunits
- Optionele Comptrol® regelsystemen (o.a. bedrijfs- en storingsmeldingen, temperatuur grenswaarde-alarm, remote ON/OFF, sequencing, meet-en regelsoftware en GBS-aansluitingen)

FDC-KXZE1 combinaties

Buitenunit set		FDC 615 KXZE1	FDC 670 KXZE1	FDC 735 KXZE1
Bestaat uit		**1× FDC 280 KXZE1 + 1× FDC 335 KXZE1**	**2× FDC 335 KXZE1**	**1× FDC 335 KXZE1 + 1× FDC 400 KXZE1**
Koelcapaciteit (set) min./nom./max.	kW	4,7 / 61,5 / 65,8	4,7 / 67,0 / 71,7	4,4 / 73,5 / 78,6
Verwarmingscapaciteit (set) min./nom./max.	kW	5,3 / 69,0 / 70,4	5,3 / 75,0 / 76,5	5,0 / 82,5 / 83,3
Verwarmingscapaciteit nom. bij -10°C	kW	100,7	103,7	106,6
Technische gegevens set				
Aantal binnenunits, min./max.	aantal	2 / 53	2 / 58	2 / 63
Aansluitvermogen binnenunits, koelen min./max.	kW	30,8 / 79,9	33,5 / 87,1	36,8 / 95,5
Aansluitvermogen binnenunits, verwarmen min./max.	kW	30,8 / 79,9	33,5 / 87,1	36,8 / 95,5
Werkingsgraad EER/COP				
Koelen EER		3,80	3,74	3,69
Verwarmen COP		4,26	4,15	4,18
Werkingsbereik				
Buitentemperatuur koelbedrijf [1]	°C	-15 tot +46 [1]	-15 tot +46 [1]	-15 tot +46 [1]
Buitentemperatuur verwarmingsbedrijf	°C	-20 tot +15,5	-20 tot +15,5	-20 tot +15,5
Elektrische gegevens set				
Aansluitspanning	V/Ph/Hz	2 × 400/3/50,N,PE	2 × 400/3/50,N,PE	2 × 400/3/50,N,PE
Afzekerwaarde, traag (bijv. NEOZED) [2]	A	20 (FDC 280) / 25 (FDC 335) [2]	25 (per unit) [2]	25 (FDC 335) / 35 (FDC 400) [2]
Opgenomen vermogen koelen/verwarmen	kW	16,20 / 16,32	17,92 / 18,08	19,92 / 19,73
Bedrijfstroom koelen/verwarmen max.	A	11,9 + 14,6 / 12,0 + 14,8	2 × 14,6 / 2 × 14,8	14,6 + 17,5 / 14,8 + 17,5
Aanloopstroom max.	A	2 × 5,0	2 × 5,0	2 × 5,0
Voedingskabel, minstens [2]	mm^2	5 × 2,5 + 5 × 4,0 [2]	2 × 5 × 4,0 [2]	5 × 4,0 + 5 × 6,0 [2]
Buskabel tussen buiten- en binnenunit, afgeschermd, minstens	mm^2	LIYCY 2 × 1,0	LIYCY 2 × 1,0	LIYCY 2 × 1,0
Koudemiddelleidingen				
Vloeistofleiding [3]	inch	Ø 3/8" + Ø 1/2" [3]	2 × Ø 1/2" [3]	2 × Ø 1/2" [3]
Zuiggasleiding [3]	inch	2 × Ø 7/8" [3]	2× Ø 7/8" [3]	Ø 7/8 + Ø 1 1/8" [3]
Heetgasleiding	inch	-	-	-
Olievereffeningsleiding/unitaansluiting	inch	Ø 3/8"	Ø 3/8"	Ø 3/8"
Koudemiddelverdelers noodzakelijk		ja	ja	ja
Dampdichte warmte isolatie		alle leidingen	alle leidingen	alle leidingen
Totale leidinglengte tussen buiten-/binnenunit, max.	m	160	160	160
Leidinglengte buitenunit tot 1ste verdeler, max.	m	130	130	130
Leidinglengte 1ste verdeler tot binnenunit, max.	m	90	90	90
Maximaal hoogteverschil, buitenunit hoger/lager	m	70 [4] / 40	70 [4] / 40	70 [4] / 40
Koudemiddel		R410A	R410A	R410A
Koudemiddel hoeveelheid (voorgevuld)	kg	22,0	22,0	22,5
Koudemiddel voorvulling voor een leidinglengte tot 0m	kg	0	0	0
Koudemiddelinspuiting		Expansieventiel + capillair	Expansieventiel + capillair	Expansieventiel + capillair
Regeling, ventilator, afmetingen, gewichten				
Zelfdiagnosesysteem		ja	ja	ja
Ventilator	aantal	2 × 2	2 × 2	2 × 2
Luchthoeveelheid, max. master/slave	m^3/h	13.200 / 16.800	16.800 / 16.800	16.800 / 16.800
Externe statische druk, max.	Pa	50	50	50
Geluidsdrukniveau koelen/verwarmen/Silent (conform JIS)	dB(A)	62 / 60,5 / 54	64 / 61 / 56	63,5 / 63,5 / 55,5
Afmetingen (HxBxD) per module	mm	2 × 1.690 × 1.350 × 720	2 × 1.690 × 1.350 × 720	1.690 × 1.350 × 720 + 2.048 × 1.350 × 720
Gewicht	kg	2 × 272,0	2 × 272,0	272,0 + 317,0
Optionele toebehoren				
Aansluiting bedrijfs- en alarmmelding, remote ON/OFF		ja	ja	ja
Aansluiting Superlink®-Bus		ja	ja	ja
Aansluiting CompTrol®-Serie		ja	ja	ja
Brutoprijs (excl. BTW)				
Buitenunit set	**€**	**op aanvraag**	**op aanvraag**	**op aanvraag**

[1] Mogelijk tot +46 °C onder bepaalde voorwaarden, zie technisch handboek. Anders +43 °C.

[2] Kabeldimensionering en afzekering volgens NEN 1010, niet in de leveringsomvang opgenomen.

[3] Indien de leidingen tussen buitenunit en verste binnenunit langer zijn dan 90 m, leidingen buitenunit tot 1ste verdeler Ø 5/8"/1 1/8" voor FDC 615, 670 KXZE1 en Ø 3/4"/1 3/8" voor FDC 735 KXZE1.

[4] Buitendeel kan tot 70 m boven het binnendeel geïnstalleerd worden onder beperkte voorwaarden, zie technisch handboek.

Zie voor meer gedetailleerde informatie de technische handboeken. Technische wijzigingen en typefouten voorbehouden.

Buitendeel-verdeler "DOS" niet in de leveringsomvang opgenomen, ZIE Hoofdstuk "Toebehoren"; dimensionering volgens E-Solution of technisch handboek.

FDC-KXZE1 combinaties

Buitenunit set		FDC 800 KXZE1	FDC 850 KXZE1	FDC 900 KXZE1
Bestaat uit		**2 × FDC 400 KXZE1**	**1 × FDC 400 KXZE1 + 1 × FDC 450 KXZE1**	**2 × FDC 450 KXZE1**
Koelcapaciteit (set) min./nom./max.	kW	4,4 / 80,0 / 84,8	4,1 / 85,0 / 89,3	4,1 / 90,0 / 93,6
Verwarmingscapaciteit (set) min./nom./max.	kW	5,0 / 90,0 / 90,9	4,5 / 95,0 / 96,0	4,5 / 100,0 / 101,0
Verwarmingscapaciteit nom. bij -10°C	kW	100,7	103,7	106,6
Technische gegevens set				
Aantal binnenunits, min./max.	aantal	2 / 69	2 / 73	2 / 78
Aansluitvermogen binnenunits, koelen min./max.	kW	40,0 / 104,0	42,5 / 110,5	45,0 / 117,0
Aansluitvermogen binnenunits, verwarmen min./max.	kW	40,0 / 104,0	42,5 / 110,5	45,0 / 117,0
Werkingsgraad EER/COP				
Koelen EER		3,65	3,41	3,22
Verwarmen COP		4,21	4,10	4,00
Werkingsbereik				
Buitentemperatuur koelbedrijf [1]	°C	-15 tot +46 [1]	-15 tot +46 [1]	-15 tot +46 [1]
Buitentemperatuur verwarmingsbedrijf	°C	-20 tot +15,5	-20 tot +15,5	-20 tot +15,5
Elektrische gegevens set				
Aansluitspanning	V/Ph/Hz	2 × 400/3/50,N,PE	2 × 400/3/50,N,PE	2 × 400/3/50,N,PE
Afzekerwaarde, traag (bijv. NEOZED) [2]	A	35 (per unit) [2]	35 (per unit) [2]	35 (per unit) [2]
Opgenomen vermogen koelen/verwarmen	kW	21,92 / 21,38	24,94 / 23,19	27,96 / 25,00
Bedrijfstroom koelen/verwarmen max.	A	2 X 17,5 / 2 X 17,5	17,5 + 22,4 / 17,5 + 20,4	2 X 22,4 / 2 X 20,4
Aanloopstroom max.	A	2 × 5,0	2 × 5,0	2 × 5,0
Voedingskabel, minstens [2]	mm^2	2 × 5 × 6,0 [2]	2 × 5 × 6,0 [2]	2 × 5 × 6,0 [2]
Buskabel tussen buiten- en binnenunit, afgeschermd, minstens	mm^2	LIYCY 2 × 1,0	LIYCY 2 × 1,0	LIYCY 2 × 1,0
Koudemiddelleidingen				
Vloeistofleiding [3]	inch	2 × Ø 1/2" [3]	2 × Ø 1/2" [3]	2 × Ø 1/2" [3]
Zuiggasleiding [3]	inch	2 × Ø 1 1/8" [3]	2× Ø 1 1/8" [3]	2 × Ø 1 1/8" [3]
Heetgasleiding	inch	-	-	-
Olievereffeningsleiding/unitaansluiting	inch	Ø 3/8"	Ø 3/8"	Ø 3/8"
Koudemiddelverdelers noodzakelijk		ja	ja	ja
Dampdichte warmte isolatie		alle leidingen	alle leidingen	alle leidingen
Totale leidinglengte tussen buiten-/binnenunit, max.	m	160	160	160
Leidinglengte buitenunit tot 1ste verdeler, max.	m	130	130	130
Leidinglengte 1ste verdeler tot binnenunit, max.	m	90	90	90
Maximaal hoogteverschil, buitenunit hoger/lager	m	70 [4] / 40	70 [4] / 40	70 [4] / 40
Koudemiddel		R410A	R410A	R410A
Koudemiddel hoeveelheid (voorgevuld)	kg	23,0	23,0	23,0
Koudemiddel voorvulling voor een leidinglengte tot 0m	kg	4,2	4,2	4,2
Koudemiddelinspuiting		Expansieventiel + capillair	Expansieventiel + capillair	Expansieventiel + capillair
Regeling, ventilator, afmetingen, gewichten				
Zelfdiagnosesysteem		ja	ja	ja
Ventilator	aantal	2 × 2	2 × 2	2 × 2
Luchthoeveelheid, max. master/slave	m^3/h	16.800 / 16.800	16.800 / 16.800	16.800 / 16.800
Externe statische druk, max.	Pa	50	50	50
Geluidsdrukniveau koelen/verwarmen/Silent (conform JIS)	dB(A)	63 / 65 / 55	63,5 / 65 / 55,5	64 / 65 / 56
Afmetingen (HxBxD) per module	mm	2 × 2.048 × 1.350 × 720	2 × 2.480 × 1.350 × 720	2 × 2.048 × 1.350 × 720
Gewicht	kg	2 × 317,0	2 × 317,0	2 × 317,0
Optionele toebehoren				
Aansluiting bedrijfs- en alarmmelding, remote ON/OFF		ja	ja	ja
Aansluiting Superlink®-Bus		ja	ja	ja
Aansluiting CompTrol®-Serie		ja	ja	ja
Brutoprijs (excl. BTW)				
Buitenunit set	**€**	**op aanvraag**	**op aanvraag**	**op aanvraag**

[1] Mogelijk tot +46 °C onder bepaalde voorwaarden, zie technisch handboek. Anders +43 °C.

[2] Kabeldimensionering en afzekering volgens NEN 1010, niet in de leveringsomvang opgenomen.

[3] Indien de leidingen tussen buitenunit en verste binnenunit langer zijn dan 90 m, leidingen buitenunit tot 1ste verdeler Ø 3/4"/1 3/8" voor FDC 800, 850, 900 KXZE1.

[4] Buitendeel kan tot 70 m boven het binnendeel geïnstalleerd worden onder beperkte voorwaarden, zie technisch handboek.

Zie voor meer gedetailleerde informatie de technische handboeken. Technische wijzigingen en typefouten voorbehouden.

Buitendeel-verdeler "DOS" niet in de leveringsomvang opgenomen, zie Hoofdstuk "Toebehoren"; dimensionering volgens E-Solution of technisch handboek.

FDC-KXZE1 combinaties

Buitenunit set		FDC 950 KXZE1	FDC 1000 KXZE1	FDC 1060 KXZE1	FDC 1120 KXZE1
Bestaat uit		**2 × FDC 475 KXZE1**	**2 × FDC 500 KXZE1**	**1 × FDC 500 KXZE1 + 1 × FDC 560 KXZE1**	**2 × FDC 560 KXZE1**
Koelcapaciteit min. / nom. / max.	kW	4,3 / 95,0 / 98,8	4,5 / 100,0 / 104,0	4,5 / 106,0 / 111,3	5,0 / 112,0 / 118,7
Verwarmingscapaciteit min. / nom. / max.	kW	4,8 / 106,0 / 107,1	5,0 / 112,0 / 113,1	5,0 / 119,0 / 120,2	5,7 / 126,0 / 127,3
Verwarmingscapaciteit nom. bij -10°C	kW	9,1	9,1	11,7	11,7
Technische gegevens buitenunit:					
Aantal binnenunits, min./max.	aantal	2 / 80	2 / 80	2 / 80	2 / 80
Aansluitvermogen binnenunits, koelen min./max.	kW	47,5 / 123,5	50,0 / 130,0	53,0 / 137,8	56,0 / 145,6
Aansluitvermogen binnenunits, verwarmen min./max.	kW	47,5 / 123,5	50,0 / 130,0	53,0 / 137,8	56,0 / 145,6
Werkingsgraad EER/COP					
Koelen EER		3,40	3,58	3,47	3,37
Verwarmen COP		4,08	4,15	3,80	3,95
Werkingsbereik					
Buitentemperatuur koelbedrijf [1]	°C	-15 tot +46 [1]	-15 tot +46 [1]	-15 tot +46 [1]	-15 tot +46 [1]
Buitentemperatuur verwarmingsbedrijf	°C	-20 tot +15,5	-20 tot +15,5	-20 tot +15,5	-20 tot +15,5
Elektrische gegevens					
Aansluitspanning	V/Ph/Hz	2 × 400/3/50,N,PE	2 × 400/3/50,N,PE	2 × 400/3/50,N,PE	2 × 400/3/50,N,PE
Afzekerwaarde, traag (bijv. NEOZED) [2]	A	35 (per unit) [2]	35 (per unit) [2]	35 (per unit) [2]	35 (per unit) [2]
Opgenomen vermogen koelen/verwarmen	kW	27,96 / 26,00	27,94 / 26,98	30,59 / 29,44	33,24 / 31,90
Bedrijfstroom koelen/verwarmen	A	2 × 22,6 / 2 × 21,0	2 × 22,6 / 2 × 21,8	22,6 + 26,9 / 21,8 + 25,8	2 × 26,9 / 2 × 25,8
Aanloopstroom max.	A	2 × 8,0	2 × 8,0	2 × 8,0	2 × 8,0
Voedingskabel, minstens [2]	mm^2	2 × 5 × 6,0 [2]	2 × 5 × 6,0 [2]	2 × 5 × 6,0 [2]	2 × 5 × 6,0 [2]
Buskabel tussen buiten- en binnenunit, afgeschermd, minstens	mm^2	LIYCY 2 × 1,0	LIYCY 2 × 1,0	LIYCY 2 × 1,0	LIYCY 2 × 1,0
Koudemiddelleidingen					
Vloeistofleiding/unitaansluiting [3]	inch	2 × Ø 1/2" [3]	2 × Ø 1/2" [3]	2 × Ø 1/2" [3]	2 × Ø 1/2" [3]
Zuiggasleiding/unitaansluiting [3]	inch	2 × Ø 1 1/8" [3]	2 × Ø 1 1/8" [3]	2 × Ø 1 1/8" [3]	2 × Ø 1 1/8" [3]
Heetgasleiding/unitaansluiting	inch	-	-	-	-
Olievereffeningsleiding/unitaansluiting	inch	3/8"	3/8"	3/8"	3/8"
Koudemiddelverdelers noodzakelijk		ja	ja	ja	ja
Dampdichte warmte isolatie		alle leidingen	alle leidingen	alle leidingen	alle leidingen
Totale leidinglengte tussen buiten-/binnenunit, max.	m	160	160	160	160
Leidinglengte buitenunit tot 1ste verdeler, max.	m	130	130	130	130
Leidinglengte 1ste verdeler tot binnenunit, max.	m	90	90	90	90
Maximaal hoogteverschil, buitenunit hoger/lager	m	70 [4] / 40	70 [4] / 40	70 [4] / 40	70 [4] / 40
Koudemiddel		R410A	R410A	R410A	R410A
Koudemiddel hoeveelheid (voorgevuld)	kg	23,0	23,0	23,0	23,0
Koudemiddel voorvulling voor een leidinglengte tot 0m	kg	12,4	12,4	12,4	12,4
Koudemiddelinspuiting		Exp. Ventiel + Capillair	Exp. Ventiel + Capillair	Exp. Ventiel + Capillair	Exp. Ventiel + Capillair
Regeling, ventilator, afmetingen, gewichten					
Zelfdiagnosesysteem		ja	ja	ja	ja
Ventilator	aantal	2 × 2	2 × 2	2 × 2	2 × 2
Luchthoeveelheid, max.	m^3/h	16.800 / 16.800	16.800 / 16.800	16.800 / 18.600	18.600 / 18.600
Externe statische druk, max.	Pa	50	50	50	50
Geluidsdrukniveau koelen/verwarmen/silent (conform JIS)	dB(A)	64 / 65 / 56	64 / 65 / 56	66 / 67,5 / 58	67 / 69 / 59
Afmetingen (HxBxD)	mm	2 × 2.048 × 1.350 × 720	2 × 2.048 × 1.350 × 720	2 × 2.048 × 1.350 × 720	2 × 2.048 × 1.350 × 720
Gewicht	kg	2 × 370,0	2 × 370,0	2 × 370,0	2 × 370,0
Optionele toebehoren					
Aansluiting bedrijfs- en alarmmelding, remote ON/OFF		ja	ja	ja	ja
Aansluiting Superlink®-Bus		ja	ja	ja	ja
Aansluiting CompTrol®-Serie		ja	ja	ja	ja
Brutoprijs (excl. BTW)					
Buitenunit	**€**	**op aanvraag**	**op aanvraag**	**op aanvraag**	**op aanvraag**

[1] Mogelijk tot +46 °C onder bepaalde voorwaarden, zie technisch handboek. Anders +43 °C.

[2] Kabeldimensionering en afzekering volgens NEN 1010, niet in de leveringsomvang opgenomen.

[3] Indien de leidingen tussen buitenunit en verste binnenunit langer zijn dan 90 m, leidingen buitenunit tot 1ste verdeler Ø 3/4"/1 3/8" voor FDC 950, 1000 KXZE1 en Ø 7/8"/1 3/8" voor FDC 1060, 1120 KXZE1.

[4] Buitendeel kan tot 70 m boven het binnendeel geïnstalleerd worden onder beperkte voorwaarden, zie technisch handboek.

Zie voor meer gedetailleerde informatie de technische handboeken. Technische wijzigingen en typefouten voorbehouden.

Buitendeel-verdeler "DOS" niet in de leveringsomvang opgenomen, zie Hoofdstuk "Toebehoren"; dimensionering volgens E-Solution of technisch handboek.

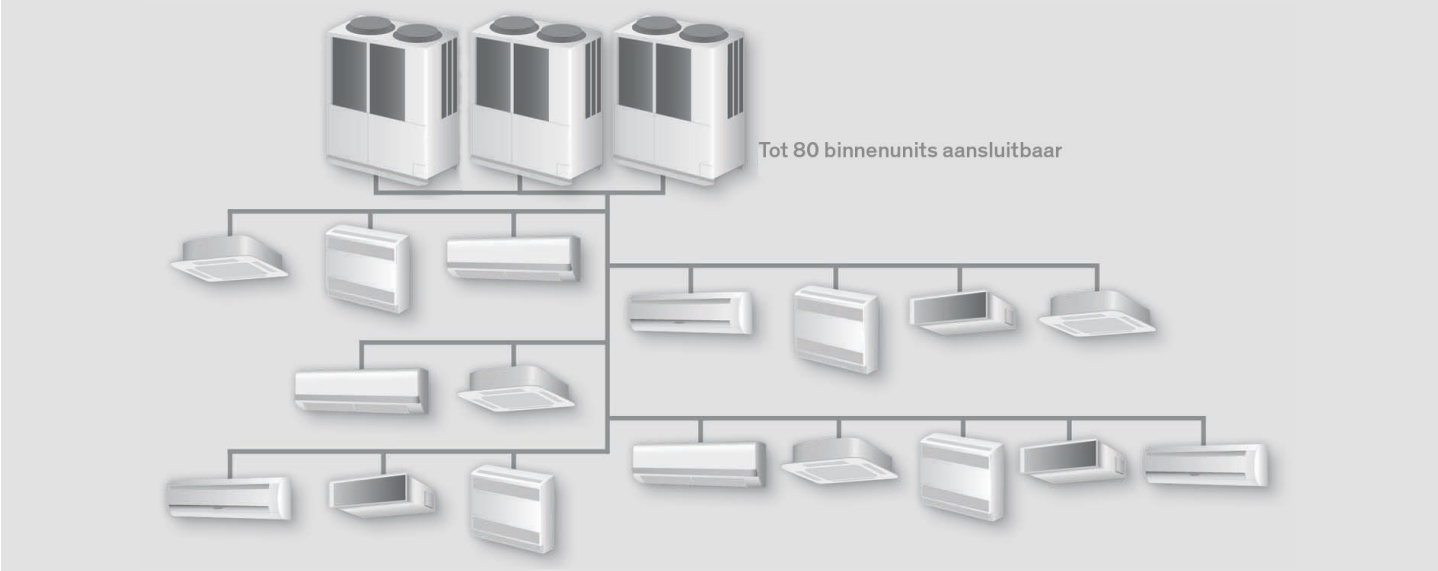

FDC

Buitenunits met inverter-technologie

Buitenunit voor 2-pijps-systemen om te koelen of te verwarmen.

- Een compact systeem voor een maximale koelcapaciteit van 178,1 kW en een maximale verwarmings-capaciteit van 190,9 kW met een buitenunit die minder dan 3 m^2 opstellingsruimte nodig heeft
- Onderhoudsvriendelijk door 6-karakter onboard display (uitlezen van meer dan 100 parameters)
- Totale leidinglengte (vloeistofleiding) tot 1000 m en bevat erodynamische fanbladen
- Verwarmingsbedrijf tot een buitentemperatuur van -20 °C
- Energie besparende inverter-technologie met traploze capaciteitsregeling
- Activeerbare nieuwe energiebesparende VTCC functie en een zeer lage aanloopstroom van slechts 8 A
- Nieuwe Multiport-compressor met verbeterde elektromotoren zorgen voor hogere energie efficiëntie, speciaal in deellastbedrijf en een aanzienlijk verbeterd rendement t.o.v. de voorgaande KX6 serie
- Superlink® databussysteem voor communicatie met de binnenunits
- Optionele Comptrol® regelsystemen (o.a. bedrijfs- en storingsmeldingen, temperatuur grenswaarde-alarm, remote ON/OFF, sequencing, meet-en regelsoftware en GBS-aansluitingen)

FDC-KXZE1 combinaties

Buitenunit set		FDC 1200 KXZE1	FDC 1250 KXZE1	FDC 1300 KXZE1
Bestaat uit		**3 × FDC 400 KXZE1**	**2 × FDC 400 KXZE1 + 1 × FDC 450 KXZE1**	**1 × FDC 400 KXZE1 + 2 × FDC 450 KXZE1**
Koelcapaciteit (set) min./nom./max.	kW	4,4 / 120,0 / 127,2	4,1 / 125,0 / 131,1	4,1 / 130,0 / 136,5
Verwarmingscapaciteit (set) min./nom./max.	kW	5,0 / 135,0 / 136,4	4,5 / 140,0 / 141,1	4,5 / 145,0 / 146,5
Verwarmingscapaciteit nom. bij -10°C	kW	100,7	103,7	106,6
Technische gegevens set				
Aantal binnenunits, min./max.	aantal	3 / 80	3 / 80	3 / 80
Aansluitvermogen binnenunits, koelen min./max.	kW	60,0 / 156,0	62,5 / 162,5	65,0 / 169,0
Aansluitvermogen binnenunits, verwarmen min./max.	kW	60,0 / 156,0	62,5 / 162,5	65,0 / 169,0
Werkingsgraad EER/COP				
Koelen EER		3,65	3,48	3,34
Verwarmen COP		4,21	4,13	4,06
Werkingsbereik				
Buitentemperatuur koelbedrijf [1]	°C	-15 tot +46 [1]	-15 tot +46 [1]	-15 tot +46 [1]
Buitentemperatuur verwarmingsbedrijf	°C	-20 tot +15,5	-20 tot +15,5	-20 tot +15,5
Elektrische gegevens set				
Aansluitspanning	V/Ph/Hz	3 × 400/3/50,N,PE	3 × 400/3/50,N,PE	3 × 400/3/50,N,PE
Afzekerwaarde, traag (bijv. NEOZED) [2]	A	35 (per unit) [2]	35 (per unit) [2]	35 (per unit) [2]
Opgenomen vermogen koelen/verwarmen	kW	32,88 / 32,07	35,90 / 33,88	38,92 / 35,69
Bedrijfstroom koelen/verwarmen max.	A	3 × 17,5 / 3 × 17,5	2 × 17,5 + 22,4 / 2 × 17,5 + 20,4	17,5 + 2 × 22,4 / 17,5 + 2 × 20,4
Aanloopstroom max.	A	3 × 5,0	3 × 5,0	3 × 5,0
Voedingskabel, minstens [2]	mm^2	3 × 5 × 6,0 [2]	3 × 5 × 6,0 [2]	3 × 5 × 6,0 [2]
Buskabel tussen buiten- en binnenunit, afgeschermd, minstens	mm^2	LIYCY 2 × 1,0	LIYCY 2 × 1,0	LIYCY 2 × 1,0
Koudemiddelleidingen				
Vloeistofleiding [3]	mm	3 × Ø 1/2" [3]	3 × Ø 1/2" [3]	3 × Ø 1/2" [3]
Zuiggasleiding [3]	mm	3 × Ø 1 1/8" [3]	3 × Ø 1 1/8" [3]	3 × Ø 1 1/8" [3]
Heetgasleiding	mm	-	-	-
Olievereffeningsleiding/unitaansluiting	inch	Ø 3/8"	Ø 3/8"	Ø 3/8"
Koudemiddelverdelers noodzakelijk		ja	ja	ja
Dampdichte warmte isolatie		alle leidingen	alle leidingen	alle leidingen
Totale leidinglengte tussen buiten-/binnenunit, max.	m	160	160	160
Leidinglengte buitenunit tot 1ste verdeler, max.	m	130	130	130
Leidinglengte 1ste verdeler tot binnenunit, max.	m	90	90	90
Maximaal hoogteverschil, buitenunit hoger/lager [4]	m	70 [4] / 40	70 [4] / 40	70 [4] / 40
Koudemiddel		R410A	R410A	R410A
Koudemiddel hoeveelheid (voorgevuld)	kg	34,5	34,5	34,5
Koudemiddel voorvulling voor een leidinglengte tot 0m	kg	6,3	6,3	6,3
Koudemiddelinspuiting		Expansieventiel + capillair	Expansieventiel + capillair	Expansieventiel + capillair
Regeling, ventilator, afmetingen, gewichten				
Zelfdiagnosesysteem		ja	ja	ja
Ventilator	aantal	3 × 2	3 × 2	3 × 2
Luchthoeveelheid, max.	m^3/h	16.800 / 16.800 / 16.800	16.800 / 16.800 / 16.800	16.800 / 16.800 / 16.800
Externe statische druk, max.	Pa	50	50	50
Geluidsdrukniveau koelen/verwarmen/Silent (conform JIS)	dB(A)	65 / 67 / 57	65 / 67 / 57	65,5 / 67 / 58
Afmetingen (HxBxD) per module	mm	3 × 2.048 × 1.350 × 720	3 × 2.480 × 1.350 × 720	3 × 2.048 × 1.350 × 720
Gewicht	kg	3 × 317,0	3 × 317,0	3 × 317,0
Optionele toebehoren				
Aansluiting bedrijfs- en alarmmelding, remote ON/OFF		ja	ja	ja
Aansluiting Superlink®-Bus		ja	ja	ja
Aansluiting CompTrol®-Serie		ja	ja	ja
Brutoprijs (excl. BTW)				
Buitenunit set	**€**	**op aanvraag**	**op aanvraag**	**op aanvraag**

[1] Mogelijk tot +46 °C onder bepaalde voorwaarden, zie technisch handboek. Anders +43 °C.

[2] Kabeldimensionering en afzekering volgens NEN 1010, niet in de leveringsomvang opgenomen.

[3] Indien de leidingen tussen buitenunit en verste binnenunit langer zijn dan 90 m, leidingen buitenunit tot 1ste verdeler Ø 7/4"/1 3/8" voor FDC 1200, 1250, 1300 KXZE1.

[4] Buitendeel kan tot 70 m boven het binnendeel geïnstalleerd worden onder beperkte voorwaarden, zie technisch handboek.

Zie voor meer gedetailleerde informatie de technische handboeken. Technische wijzigingen en typefouten voorbehouden.

Buitendeel-verdeler "DOS" niet in de leveringsomvang opgenomen, zie Hoofdstuk "Toebehoren"; dimensionering volgens E-Solution of technisch handboek.

FDC-KXZE1 combinaties

Buitenunit set		FDC 1350 KXZE1	FDC 1425 KXZE1	FDC 1450 KXZE1
Bestaat uit		**3 × FDC 450 KXZE1**	**2 × FDC 475 KXZE1**	**2 × FDC 475 KXZE1 + 1 × FDC 500 KXZE1**
Koelcapaciteit (set) min./nom./max.	kW	4,1 / 135,0 / 140,4	4,3 / 142,5 / 148,2	4,3 / 145,0 / 150,8
Verwarmingscapaciteit (set) min./nom./max.	kW	4,5 / 150,0 / 151,5	4,8 / 159,0 / 160,6	4,8 / 162,0 / 163,6
Verwarmingscapaciteit nom. bij -10°C	kW	100,7	103,7	106,6
Technische gegevens set				
Aantal binnenunits, min./max.	aantal	3 / 80	3 / 80	3 / 80
Aansluitvermogen binnenunits, koelen min./max.	kW	67,5 / 175,5	71,3 / 185,2	72,5 / 185,5
Aansluitvermogen binnenunits, verwarmen min./max.	kW	67,5 / 175,5	71,3 / 185,2	72,5 / 185,5
Werkingsgraad EER/COP				
Koelen EER		3,22	3,40	3,46
Verwarmen COP		4,00	4,08	4,10
Werkingsbereik				
Buitentemperatuur koelbedrijf [1]	°C	-15 tot +46 [1]	-15 tot +46 [1]	-15 tot +46 [1]
Buitentemperatuur verwarmingsbedrijf	°C	-20 tot +15,5	-20 tot +15,5	-20 tot +15,5
Elektrische gegevens set				
Aansluitspanning	V/Ph/Hz	3 × 400/3/50,N,PE	3 × 400/3/50,N,PE	3 × 400/3/50,N,PE
Afzekerwaarde, traag (bijv. NEOZED) [2]	A	35 (per unit) [2]	35 (per unit) [2]	35 (per unit) [2]
Opgenomen vermogen koelen/verwarmen	kW	41,94 / 37,50	41,94 / 39,00	41,93 / 39,49
Bedrijfstroom koelen/verwarmen max.	A	3 × 22,4 / 3 × 20,4	3 × 22,6 / 3 × 21,0	3 × 22,6 / 2 × 21,0 + 21,8
Aanloopstroom max.	A	3 × 5,0	3 × 8,0	3 × 8,0
Voedingskabel, minstens [2]	mm^2	3 × 5 × 6,0 [2]	3 × 5 × 6,0 [2]	3 × 5 × 6,0 [2]
Buskabel tussen buiten- en binnenunit, afgeschermd, minstens	mm^2	LIYCY 2 × 1,0	LIYCY 2 × 1,0	LIYCY 2 × 1,0
Koudemiddelleidingen				
Vloeistofleiding [3]	mm	3 × Ø 1/2" [3]	3 × Ø 1/2" [3]	3 × Ø 1/2" [3]
Zuiggasleiding [3]	mm	3 × Ø 1 1/8" [3]	3 × Ø 1 1/8" [3]	3 × Ø 1 1/8" [3]
Heetgasleiding	mm	-	-	-
Olievereffeningsleiding/unitaansluiting	inch	Ø 3/8"	Ø 3/8"	Ø 3/8"
Koudemiddelverdelers noodzakelijk		ja	ja	ja
Dampdichte warmte isolatie		alle leidingen	alle leidingen	alle leidingen
Totale leidinglengte tussen buiten-/binnenunit, max.	m	160	160	160
Leidinglengte buitenunit tot 1ste verdeler, max.	m	130	130	130
Leidinglengte 1ste verdeler tot binnenunit, max.	m	90	90	90
Maximaal hoogteverschil, buitenunit hoger/lager [4]	m	70 [4] / 40	70 [4] / 40	70 [4] / 40
Koudemiddel		R410A	R410A	R410A
Koudemiddel hoeveelheid (voorgevuld)	kg	34,5	34,5	34,5
Koudemiddel voorvulling voor een leidinglengte tot 0m	kg	6,3	18,6	18,6
Koudemiddelinspuiting		Expansieventiel + capillair	Expansieventiel + capillair	Expansieventiel + capillair
Regeling, ventilator, afmetingen, gewichten				
Zelfdiagnosesysteem		ja	ja	ja
Ventilator	aantal	3 × 2	3 × 2	3 × 2
Luchthoeveelheid, max.	m^3/h	16.800 / 16.800 / 16.800	16.800 / 16.800 / 16.800	16.800 / 16.800 / 16.800
Externe statische druk, max.	Pa	50	50	50
Geluidsdrukniveau koelen/verwarmen/Silent (conform JIS)	dB(A)	66 / 67 / 58	66 / 67 / 58	66 / 67 / 58
Afmetingen (HxBxD) per module	mm	3 × 2.048 × 1.350 × 720	3 × 2.480 × 1.350 × 720	3 × 2.048 × 1.350 × 720
Gewicht	kg	3 × 317,0	3 × 370,0	3 × 370,0
Optionele toebehoren				
Aansluiting bedrijfs- en alarmmelding, remote ON/OFF		ja	ja	ja
Aansluiting Superlink®-Bus		ja	ja	ja
Aansluiting CompTrol®-Serie		ja	ja	ja
Brutoprijs (excl. BTW)				
Buitenunit set	**€**	**op aanvraag**	**op aanvraag**	**op aanvraag**

[1] Mogelijk tot +46 °C onder bepaalde voorwaarden, zie technisch handboek. Anders +43 °C.

[2] Kabeldimensionering en afzekering volgens NEN 1010, niet in de leveringsomvang opgenomen.

[3] Indien de leidingen tussen buitenunit en verste binnenunit langer zijn dan 90 m, leidingen buitenunit tot 1ste verdeler Ø 7/4"/1 3/8" voor FDC 1350, 1425, 1450 KXZE1.

[4] Buitendeel kan tot 70 m boven het binnendeel geïnstalleerd worden onder beperkte voorwaarden, zie technisch handboek.

Zie voor meer gedetailleerde informatie de technische handboeken. Technische wijzigingen en typefouten voorbehouden.

Buitendeel-verdeler "DOS" niet in de leveringsomvang opgenomen, zie Hoofdstuk "Toebehoren"; dimensionering volgens E-Solution of technisch handboek.

FDC-KXZE1 combinaties

Buitenunit set		FDC 1500 KXZE1	FDC 1560 KXZE1	FDC 1620 KXZE1	FDC 1680 KXZE1
Bestaat uit		**3 × FDC 500 KXZE1**	**2 × FDC 500 KXZE1 + 1 × FDC 560 KXZE1**	**1 × FDC 500 KXZE1 + 2 × FDC 560 KXZE1**	**3 × FDC 560 KXZE1**
Koelcapaciteit min. / nom. / max.	kW	4,5 / 150,0 / 156,0	4,5 / 156,0 / 163,8	4,5 / 162,0 / 171,7	5,0 / 168,0 / 178,1
Verwarmingscapaciteit min. / nom. / max.	kW	5,0 / 168,0 / 169,7	5,0 / 175,0 / 176,8	5,0 / 182,0 / 183,8	5,7 / 189,0 / 190,9
Verwarmingscapaciteit nom. bij -10°C	kW	9,1	9,1	11,7	11,7
Technische gegevens buitenunit:					
Aantal binnenunits, min./max.	aantal	3 / 80	3 / 80	3 / 80	3 / 80
Aansluitvermogen binnenunits, koelen min./max.	kW	75,0 / 195,0	78,0 / 202,8	81,0 / 210,6	84,0 / 218,4
Aansluitvermogen binnenunits, verwarmen min./max.	kW	75,0 / 195,0	78,0 / 202,8	81,0 / 210,6	84,0 / 218,4
Werkingsgraad EER/COP					
Koelen EER		3,58	3,50	3,43	3,37
Verwarmen COP		4,15	4,08	4,01	3,95
Werkingsbereik					
Buitentemperatuur koelbedrijf [1]	°C	-15 tot +46 [1]	-15 tot +46 [1]	-15 tot +46 [1]	-15 tot +46 [1]
Buitentemperatuur verwarmingsbedrijf	°C	-20 tot +15,5	-20 tot +15,5	-20 tot +15,5	-20 tot +15,5
Elektrische gegevens					
Aansluitspanning	V/Ph/Hz	3 × 400/3/50,N,PE	3 × 400/3/50,N,PE	3 × 400/3/50,N,PE	3 × 400/3/50,N,PE
Afzekerwaarde, traag (bijv. NEOZED) [2]	A	35 (per unit) [2]	35 (per unit) [2]	35 (per unit) [2]	35 (per unit) [2]
Opgenomen vermogen koelen/verwarmen	kW	41,91 / 40,47	44,56 / 42,93	47,21 / 45,39	49,68 / 47,84
Bedrijfstroom koelen/verwarmen	A	3 × 22,6 / 3 × 21,0	2 × 22,6 + 26,9 / 2 × 21,8 + 25,8	22,6 + 2 × 26,9 / 21,8 + 2 × 25,8	3 × 26,9 / 3 × 25,8
Aanloopstroom max.	A	3 × 8,0	3 × 8,0	3 × 8,0	3 × 8,0
Voedingskabel, minstens [2]	mm^2	3 × 5 × 6,0 [2]	3 × 5 × 6,0 [2]	3 × 5 × 6,0 [2]	3 × 5 × 6,0 [2]
Buskabel tussen buiten- en binnenunit, afgeschermd, minstens	mm^2	LIYCY 2 × 1,0	LIYCY 2 × 1,0	LIYCY 2 × 1,0	LIYCY 2 × 1,0
Koudemiddelleidingen					
Vloeistofleiding/unitaansluiting [3]	inch	3 × Ø 1/2" [3]	3 × Ø 1/2" [3]	3 × Ø 1/2" [3]	3 × Ø 1/2" [3]
Zuiggasleiding/unitaansluiting [3]	inch	3 × Ø 1 1/8" [3]	3 × Ø 1 1/8" [3]	3 × Ø 1 1/8" [3]	3 × Ø 1 1/8" [3]
Heetgasleiding/unitaansluiting	inch	-	-	-	-
Olievereffeningsleiding/unitaansluiting	inch	3/8"	3/8"	3/8"	3/8"
Koudemiddelverdelers noodzakelijk		ja	ja	ja	ja
Dampdichte warmte isolatie		alle leidingen	alle leidingen	alle leidingen	alle leidingen
Totale leidinglengte tussen buiten-/binnenunit, max.	m	160	160	160	160
Leidinglengte buitenunit tot 1ste verdeler, max.	m	130	130	130	130
Leidinglengte 1ste verdeler tot binnenunit, max.	m	90	90	90	90
Maximaal hoogteverschil, buitenunit hoger/lager [4]	m	70 [4] / 40	70 [4] / 40	70 [4] / 40	70 [4] / 40
Koudemiddel		R410A	R410A	R410A	R410A
Koudemiddel hoeveelheid (voorgevuld)	kg	34,5	34,5	34,5	34,5
Koudemiddel voorvulling voor een leidinglengte tot 0m	kg	18,6	18,6	18,6	18,6
Koudemiddelinspuiting		Exp. Ventiel + Capillair	Exp. Ventiel + Capillair	Exp. Ventiel + Capillair	Exp. Ventiel + Capillair
Regeling, ventilator, afmetingen, gewichten					
Zelfdiagnosesysteem		ja	ja	ja	ja
Ventilator	aantal	3 × 2	3 × 2	3 × 2	3 × 2
Luchthoeveelheid, max.	m^3/h	16.800 / 16.800 / 16.800	16.800 / 16.800 / 18.600	16.800 / 18.600 / 18.600	18.600 / 18.600 / 18.600
Externe statische druk, max.	Pa	50	50	50	50
Geluidsdrukniveau koelen/verwarmen/silent (conform JIS)	dB(A)	66 / 67 / 58	67 / 68,5 / 59	68 / 70 / 60	69 / 71 / 61
Afmetingen (HxBxD)	mm	3 × 2.048 × 1.350 × 720	3 × 2.048 × 1.350 × 720	3 × 2.048 × 1.350 × 720	3 × 2.048 × 1.350 × 720
Gewicht	kg	3 × 370,0	3 × 370,0	3 × 370,0	3 × 370,0
Optionele toebehoren					
Aansluiting bedrijfs- en alarmmelding, remote ON/OFF		ja	ja	ja	ja
Aansluiting Superlink®-Bus		ja	ja	ja	ja
Aansluiting CompTrol®-Serie		ja	ja	ja	ja
Brutoprijs (excl. BTW)					
Buitenunit	**€**	**op aanvraag**	**op aanvraag**	**op aanvraag**	**op aanvraag**

[1] Mogelijk tot +46 °C onder bepaalde voorwaarden, zie technisch handboek. Anders +43 °C.

[2] Kabeldimensionering en afzekering volgens NEN 1010, niet in de leveringsomvang opgenomen.

[3] Indien de leidingen tussen buitenunit en verste binnenunit langer zijn dan 90 m, leidingen buitenunit tot 1ste verdeler Ø 7/8"/1 3/8" voor FDC 1500, 1560, 1620, 1680 KXZE1.

[4] Buitendeel kan tot 70 m boven het binnendeel geïnstalleerd worden onder beperkte voorwaarden, zie technisch handboek.

Zie voor meer gedetailleerde informatie de technische handboeken. Technische wijzigingen en typefouten voorbehouden.

Buitendeel-verdeler "DOS" niet in de leveringsomvang opgenomen, zie Hoofdstuk "Toebehoren"; dimensionering volgens E-Solution of technisch handboek.

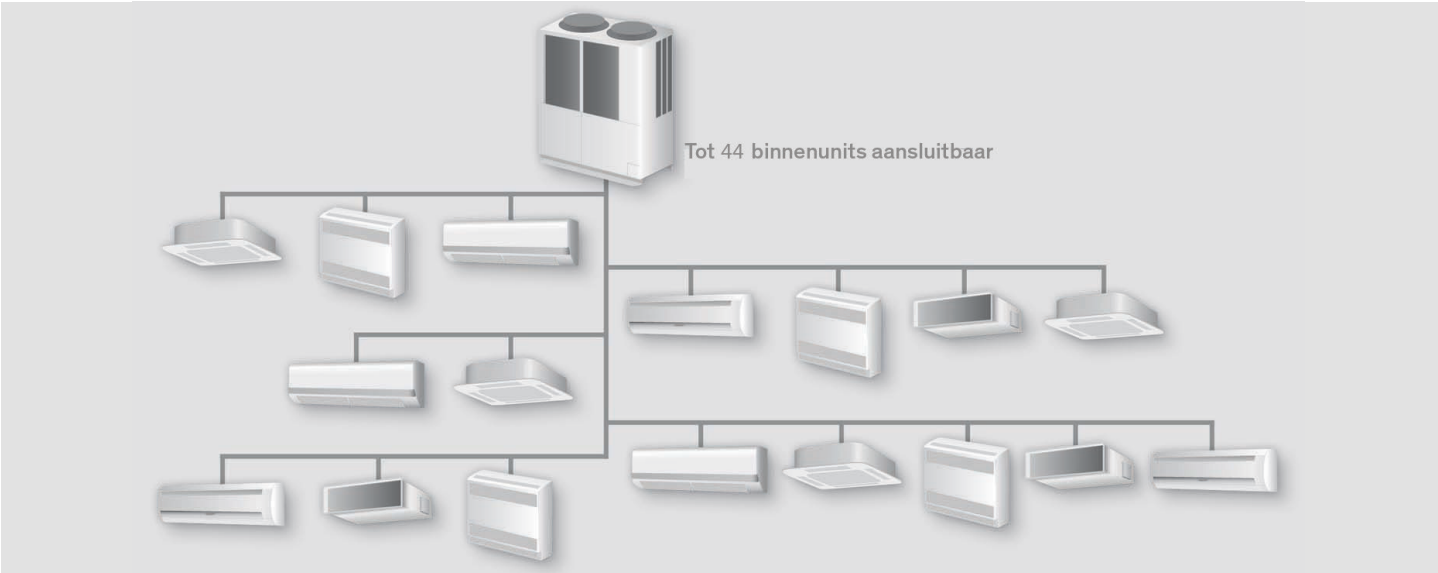

FDC

Buitenunits met inverter-technologie

Buitenunit voor 2-pijps-systemen om te koelen of te verwarmen.

- Een compact systeem voor een maximale koelcapaciteit van 35,8 kW en een maximale verwarmings-capaciteit van 38,2 kW met een buitenunit die minder dan 1 m^2 opstellingsruimte nodig heeft
- Onderhoudsvriendelijk door 6-karakter onboard display (uitlezen van meer dan 100 parameters)
- Totale leidinglengte (vloeistofleiding) tot 1000 m en bevat erodynamische fanbladen
- Verwarmingsbedrijf tot een buitentemperatuur van -20 °C
- Energie besparende inverter-technologie met traploze capaciteitsregeling
- Activeerbare nieuwe energiebesparende VTCC functie en een zeer lage aanloopstroom van slechts 5 A
- Nieuwe Multiport-compressor met verbeterde elektromotoren zorgen voor hogere energie efficiëntie, speciaal in deellastbedrijf en een aanzienlijk verbeterd rendement t.o.v. de voorgaande KX6 serie
- Superlink® databussysteem voor communicatie met de binnenunits
- Optionele Comptrol® regelsystemen (o.a. bedrijfs- en storingsmeldingen, temperatuur grenswaarde-alarm, remote ON/OFF, sequencing, meet-en regelsoftware en GBS-aansluitingen)

FDC-KXZXE1

Type buitenunit		FDC 224 KXZXE1	FDC 280 KXZXE1	FDC 335 KXZXE1
Koelcapaciteit min./nom./max.	kW	5,2 / 22,4 / 23,7	4,2 / 28,0 / 30,0	4,4 / 33,5 / 35,8
Verwarmingscapaciteit min./nom./max.	kW	5,8 / 25,0 / 25,3	4,7 / 31,5 / 32,1	4,9 / 37,5 / 38,2
Verwarmingscapaciteit nom. bij -10°C	kW	18,3	23,0	27,4
Technische gegevens buitenunit:				
Aantal binnenunits, min./max.	aantal	1 / 29	1 / 37	1 / 44
Aansluitvermogen binnenunits, koelen min./max.	kW	18,0 / 44,8	22,4 / 56,0	26,8 / 67,0
Aansluitvermogen binnenunits, verwarmen min./max.	kW	18,0 / 44,8	22,4 / 56,0	26,8 / 67,0
Werkingsgraad EER/COP				
Koelen EER		4,50	4,03	3,86
Verwarmen COP		4,50	4,61	4,47
Werkingsbereik				
Buitentemperatuur koelbedrijf [1]	°C	-15 tot +46 [1]	-15 tot +46 [1]	-15 tot +46 [1]
Buitentemperatuur verwarmingsbedrijf	°C	-20 tot +15,5	-20 tot +15,5	-20 tot +15,5
Elektrische gegevens				
Aansluitspanning	V/Ph/Hz	400/3/50,N,PE	400/3/50,N,PE	400/3/50,N,PE
Afzekerwaarde, traag (bijv. NEOZED) [2]	A	20 [2]	20 [2]	25 [2]
Opgenomen vermogen koelen/verwarmen	kW	4,98 / 5,56	6,95 / 6,83	8,68 / 8,39
Bedrijfstroom koelen/verwarmen	A	8,7 / 9,6	11,7 / 11,7	14,7 / 14,3
Aanloopstroom max.	A	5,0	5,0	5,0
Voedingskabel, minstens [2]	mm^2	5 × 2,5 [2]	5 × 2,5 [2]	5 × 4,0 [2]
Buskabel tussen buiten- en binnenunit, afgeschermd, minstens	mm^2	LIYCY 2 × 1,0	LIYCY 2 × 1,0	LIYCY 2 × 1,0
Koudemiddelleidingen				
Vloeistofleiding/unitaansluiting [3]	inch	Ø 3/8" [3]	Ø 3/8" [3]	Ø 1/2" [3]
Zuiggasleiding/unitaansluiting [3]	inch	Ø 3/4" [3]	Ø 7/8" [3]	Ø 7/8" [3]
Heetgasleiding/unitaansluiting	inch	-	-	-
Olievereffeningsleiding/unitaansluiting	inch	-	-	-
Koudemiddelverdelers noodzakelijk		ja	ja	ja
Dampdichte warmte isolatie		alle leidingen	alle leidingen	alle leidingen
Totale leidinglengte tussen buiten-/binnenunit, max.	m	160	160	160
Leidinglengte buitenunit tot 1ste verdeler, max.	m	130	130	130
Leidinglengte 1ste verdeler tot binnenunit, max.	m	90	90	90
Maximaal hoogteverschil, buitenunit hoger/lager [4]	m	70 [4] / 40	70 [4] / 40	70 [4] / 40
Koudemiddel		R410A	R410A	R410A
Koudemiddel hoeveelheid (voorgevuld)	kg	11,0	11,5	11,5
Koudemiddel voorvulling voor een leidinglengte tot 0m	kg	0	2,1	2,1
Koudemiddelinspuiting		Expansieventiel + capillair	Expansieventiel + capillair	Expansieventiel + capillair
Regeling, ventilator, afmetingen, gewichten				
Zelfdiagnosesysteem		ja	ja	ja
Ventilator	aantal	2	2	2
Luchthoeveelheid, max.	m^3/h	13.200	13.200	16.800
Externe statische druk, max.	Pa	50	50	50
Geluidsdrukniveau koelen/verwarmen/Silent (conform JIS)	dB(A)	56 / 57 / 48	56 / 56 / 48	62 / 57 / 54
Afmetingen (HxBxD)	mm	1.690 × 1.350 × 720	2.048 × 1.350 × 720	2.048 × 1.350 × 720
Gewicht	kg	280,0	325,0	325,0
Optionele toebehoren				
Aansluiting bedrijfs- en alarmmelding, remote ON/OFF		ja	ja	ja
Aansluiting Superlink®-Bus		ja	ja	ja
Aansluiting CompTrol®-Serie		ja	ja	ja
Brutoprijs (excl. BTW)				
Buitenunit	**€**	**op aanvraag**	**op aanvraag**	**op aanvraag**

[1] Mogelijk tot +46 °C onder bepaalde voorwaarden, zie technisch handboek. Anders +43 °C.

[2] Kabeldimensionering en afzekering volgens NEN 1010, niet in de leveringsomvang opgenomen.

[3] Indien de leidingen tussen buitenunit en verste binnenunit langer zijn dan 90 m, leidingen buitenunit tot 1ste verdeler Ø 1/2"/7/8" voor FDC 224, 280, 335 KXZXE1.

[4] Buitendeel kan tot 70 m boven het binnendeel geïnstalleerd worden onder beperkte voorwaarden, zie technisch handboek.

Zie voor meer gedetailleerde informatie de technische handboeken. Technische wijzigingen en typefouten voorbehouden.

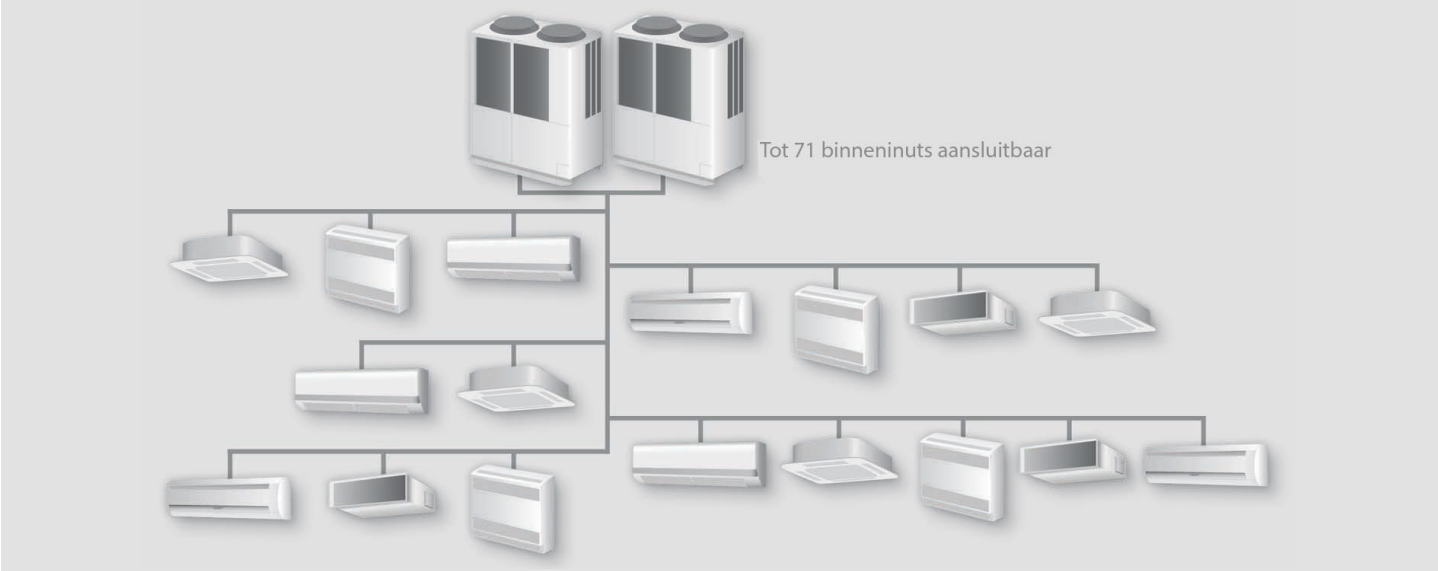

FDC

Buitenunits met inverter-technologie

Buitenunit voor 2-pijps-systemen om te koelen of te verwarmen.

- Een compact systeem voor een maximale koelcapaciteit van 73,7 kW en een maximale verwarmings-capaciteit van 75,8 kW met een buitenunit die minder dan 2 m^2 opstellingsruimte nodig heeft
- Onderhoudsvriendelijk door 6-karakter onboard display (uitlezen van meer dan 100 parameters)
- Totale leidinglengte (vloeistofleiding) tot 1000 m en bevat erodynamische fanbladen
- Verwarmingsbedrijf tot een buitentemperatuur van -20 °C
- Energie besparende inverter-technologie met traploze capaciteitsregeling
- Activeerbare nieuwe energiebesparende VTCC functie en een zeer lage aanloopstroom van slechts 5 A
- Nieuwe Multiport-compressor met verbeterde elektromotoren zorgen voor hogere energie efficiëntie, speciaal in deellastbedrijf en een aanzienlijk verbeterd rendement t.o.v. de voorgaande KX6 serie
- Superlink® databussysteem voor communicatie met de binnenunits
- Optionele Comptrol® regelsystemen (o.a. bedrijfs- en storingsmeldingen, temperatuur grenswaarde-alarm, remote ON/OFF, sequencing, meet-en regelsoftware en GBS-aansluitingen)

FDC-KXZXE1 combinaties

Buitenunit set		FDC 450 KXZXE1	FDC 500 KXZXE1	FDC 560 KXZXE1	FDC 615 KXZXE1	FDC 670 KXZXE1
Bestaat uit		**2 × FDC 224 KXZXE1**	**1 × FDC 224 KX-ZXE1 + 1 × FDC 280 KXZXE1**	**2 × FDC 280 KXZXE1**	**1X FDC 280 KX-ZXE1 + 1X FDC 335 KXZXE1**	**2 × FDC 335 KXZXE1**
Koelcapaciteit min. / nom. / max.	kW	5,2 / 45,0 / 48,6	4,2 / 50,0 / 52,5	4,2 / 56,0 / 57,7	4,2 / 61,5 /,64,6	4,4 / 67,0 / 73,7
Verwarmingscapaciteit min. / nom. / max.	kW	5,8 / 50,0 / 50,5	4,7 / 56,0 / 56,6	4,7 / 63,0 / 63,6	4,7 / 69,0 / 69,7	4,9 / 75,0 / 75,8
Verwarmingscapaciteit nom. bij -10°C	kW	9,1	9,1	11,7		11,7
Technische gegevens buitenunit:						
Aantal binnenunits, min./max.	aantal	2 / 60	2 / 53	2 / 59	2 / 65	2 / 71
Aansluitvermogen binnenunits, koelen min./max.	kW	36,0 / 90,0	40,0 / 80,0	44,8 / 89,6	49,2 / 98,4	53,6 / 107,2
Aansluitvermogen binnenunits, verwarmen min./max.	kW	36,0 / 90,0	40,0 / 80,0	44,8 / 89,6	49,2 / 98,4	53,6 / 107,2
Werkingsgraad EER/COP						
Koelen EER		4,50	4,24	4,03	3,94	3,85
Verwarmen COP		4,50	4,55	4,60	4,54	4,46
Werkingsbereik						
Buitentemperatuur koelbedrijf [1]	°C	-15 tot +46 [1]	-15 tot +46 [1]	-15 tot +46 [1]	-15 tot +46 [1]	-15 tot +46 [1]
Buitentemperatuur verwarmingsbedrijf	°C	-20 tot +15,5	-20 tot +15,5	-20 tot +15,5	-20 tot +15,5	-20 tot +15,5
Elektrische gegevens						
Aansluitspanning	V/Ph/Hz	400/3/50,N,PE	400/3/50,N,PE	400/3/50,N,PE	400/3/50,N,PE	400/3/50,N,PE
Afzekerwaarde, traag (bijv. NEOZED) [2]	A	20 (per unit) [2]	20 (per unit) [2]	20 (per unit) [2]	20 (FDC 280) / 25 (FDC 335) [2]	25 (per unit) [2]
Opgenomen vermogen koelen/verwarmen	kW	10,0 / 11,0	11,8 / 12,3	13,9 / 13,7	15,6 / 15,2	17,4 / 16,8
Bedrijfstroom koelen/verwarmen	A	2 × 8,7 / 2 × 9,6	8,7 + 11,7 / 9,6 + 11,7	2 × 11,7 / 2 × 11,7	11,7 + 14,7 / 11,7 + 14,3	2 × 14,7 / 1 × 14,3
Aanloopstroom max.	A	2 × 5,0	2 × 5,0	2 × 5,0	2 × 5,0	2 × 5,0
Voedingskabel, minstens [2]	mm^2	2 X 5 X 2,5 [2]	2 X 5 X 2,5 [2]	2 X 5 X 2,5 [2]	5 X 2,5 + 5 X 4,0 [2]	2 X 5 X 4,0 [2]
Buskabel tussen buiten- en binnenunit, afgeschermd, minstens	mm^2	LIYCY 2 × 1,0	LIYCY 2 × 1,0	LIYCY 2 × 1,0	LIYCY 2 × 1,0	LIYCY 2 × 1,0
Koudemiddelleidingen						
Vloeistofleiding/unitaansluiting [3]	inch	2 × Ø 3/8" [3]	2 × Ø 3/8" [3]	2 × Ø 3/8" [3]	Ø 3/8" + Ø 1/2" [3]	2 × Ø 1/2" [3]
Zuiggasleiding/unitaansluiting [3]	inch	2 × Ø 3/4" [3]	Ø 3/4" + Ø 7/8" [3]	2 × Ø 7/8" [3]	2 × Ø 7/8" [3]	2 × Ø 7/8" [3]
Heetgasleiding/unitaansluiting	inch	-	-	-	-	-
Olievereffeningsleiding/unitaansluiting	inch	-	-	-	-	-
Koudemiddelverdelers noodzakelijk		ja	ja	ja	ja	ja
Dampdichte warmte isolatie		alle leidingen	alle leidingen	alle leidingen	alle leidingen	alle leidingen
Totale leidinglengte tussen buiten-/binnenunit, max.	m	160	160	160	160	160
Leidinglengte buitenunit tot 1ste verdeler, max.	m	130	130	130	130	130
Leidinglengte 1ste verdeler tot binnenunit, max.	m	90	90	90	90	90
Maximaal hoogteverschil, buitenunit hoger/lager [4]	m	70 [4] / 40	70 [4] / 40	70 [4] / 40	70 [4] / 40	70 [4] / 40
Koudemiddel		R410A	R410A	R410A	R410A	R410A
Koudemiddel hoeveelheid (voorgevuld)	kg	22,0	22,5	23,0	23,0	23,0
Koudemiddel voorvulling voor een leidinglengte tot 0m	kg	0	2,1	4,2	4,2	4,2
Koudemiddelinspuiting		Exp. Ventiel + Capillair	Exp. Ventiel + Capillair	Exp. Ventiel + Capillair	Exp. Ventiel + Capillair	Exp. Ventiel + Capillair
Regeling, ventilator, afmetingen, gewichten						
Zelfdiagnosesysteem		ja	ja	ja	ja	ja
Ventilator	aantal	2 × 2	2 × 2	2 × 2	2 × 2	2 × 2
Luchthoeveelheid, max.	m^3/h	13.200 / 13.200	13.200 / 16.800	16.800 / 16.800	16.800 / 16.800	16.800 / 16.800
Externe statische druk, max.	Pa	50	50	50	50	50
Geluidsdrukniveau koelen/verwarmen/silent (conform JIS)	dB(A)	59 / 60 / 51	59 / 59,5 / 51	59 / 59 / 51	63 / 59,5 / 55	65 / 60 / 57
Afmetingen (HxBxD)	mm	2 × 1.690 × 1.350 x 720	1.690 × 1.350 × 720 + 2.048 × 1.350 x 720	2 × 2.048 × 1.350 x 720	2 × 2.048 × 1.350 x 720	2 × 2.048 × 1.350 x 720
Gewicht	kg	3 × 280,0	280,0 + 325,0	2 × 325,0	2 × 325,0	2 × 325,0
Optionele toebehoren						
Aansluiting bedrijfs- en alarmmelding, remote ON/OFF		ja	ja	ja	ja	ja
Aansluiting Superlink®-Bus		ja	ja	ja	ja	ja
Aansluiting CompTrol®-Serie		ja	ja	ja	ja	ja
Brutoprijs (excl. BTW)						
Buitenunit	**€**	**op aanvraag**	**op aanvraag**	**op aanvraag**	**op aanvraag**	**op aanvraag**

[1] Mogelijk tot +46 °C onder bepaalde voorwaarden, zie technisch handboek. Anders +43 °C.

[2] Kabeldimensionering en afzekering volgens NEN 1010, niet in de leveringsomvang opgenomen.

[3] Indien de leidingen tussen buitenunit en verste binnenunit langer zijn dan 90 m, leidingen buitenunit tot 1ste verdeler Ø 1/2"/1 1/8" voor FDC 450 KXZXE1 en Ø 5/8"/1 1/8" voor FDC 500, 560, 615, 670 KXZXE1.

[4] Buitendeel kan tot 70 m boven het binnendeel geïnstalleerd worden onder beperkte voorwaarden, zie technisch handboek.

Zie voor meer gedetailleerde informatie de technische handboeken. Technische wijzigingen en typefouten voorbehouden.

Buitendeel-verdeler "DOS" niet in de leveringsomvang opgenomen, zie Hoofdstuk "Toebehoren"; dimensionering volgens E-Solution of technisch handboek.

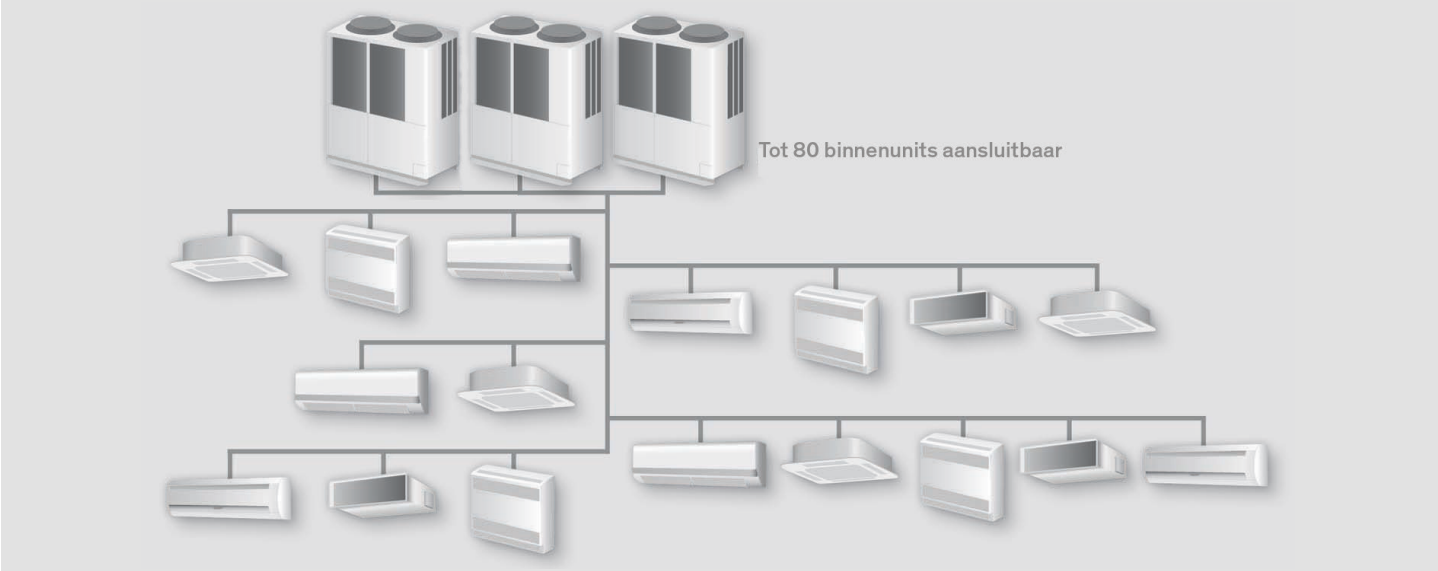

FDC

Buitenunits met inverter-technologie

Buitenunit voor 2-pijps-systemen om te koelen of te verwarmen.

- Een compact systeem voor een maximale koelcapaciteit van 107,0 kW en een maximale verwarmings-capaciteit van 113,1 kW met een buitenunit die minder dan 3 m^2 opstellingsruimte nodig heeft
- Onderhoudsvriendelijk door 6-karakter onboard display (uitlezen van meer dan 100 parameters)
- Totale leidinglengte (vloeistofleiding) tot 1000 m en bevat erodynamische fanbladen
- Verwarmingsbedrijf tot een buitentemperatuur van -20 °C
- Energie besparende inverter-technologie met traploze capaciteitsregeling
- Activeerbare nieuwe energiebesparende VTCC functie en een zeer lage aanloopstroom van slechts 5 A
- Nieuwe Multiport-compressor met verbeterde elektromotoren zorgen voor hogere energie efficiëntie, speciaal in deellastbedrijf en een aanzienlijk verbeterd rendement t.o.v. de voorgaande KX6 serie
- Superlink® databussysteem voor communicatie met de binnenunits
- Optionele Comptrol® regelsystemen (o.a. bedrijfs- en storingsmeldingen, temperatuur grenswaarde-alarm, remote ON/OFF, sequencing, meet-en regelsoftware en GBS-aansluitingen)

FDC-KXZXE1 combinaties

Buitenunit set		FDC 735 KXZXE1	FDC 800 KXZXE1	FDC 850 KXZXE1
Bestaat uit		**2 × FDC 224 KXZXE1 + 1 × FDC 280 KXZXE1**	**1 × FDC 224 KXZXE1 + 2 × FDC 280 KXZXE1**	**3 × FDC 280 KXZXE1**
Koelcapaciteit min./nom./max.	kW	4,2 / 73,5 / 77,2	4,2 / 80,0 / 83,2	4,2 / 85,0 / 87,6
Verwarmingscapaciteit min./nom./max.	kW	4,7 / 82,5 / 83,3	4,7 / 90,0 / 90,9	4,7 / 95,0 / 96,0
Verwarmingscapaciteit nom. bij -10°C	kW	18,3	23,0	27,4
Technische gegevens buitenunit:				
Aantal binnenunits, min./max.	aantal	3 / 78	3 / 80	3 / 80
Aansluitvermogen binnenunits, koelen min./max.	kW	58,8 / 117,6	64,0 / 128,0	68,0 / 136,0
Aansluitvermogen binnenunits, verwarmen min./max.	kW	58,8 / 117,6	64,0 / 128,0	68,0 / 136,0
Werkingsgraad EER/COP				
Koelen EER		4,30	4,15	4,03
Verwarmen COP		4,53	4,57	4,61
Werkingsbereik				
Buitentemperatuur koelbedrijf [1]	°C	-15 tot +46 [1]	-15 tot +46 [1]	-15 tot +46 [1]
Buitentemperatuur verwarmingsbedrijf	°C	-20 tot +15,5	-20 tot +15,5	-20 tot +15,5
Elektrische gegevens				
Aansluitspanning	V/Ph/Hz	400/3/50,N,PE	400/3/50,N,PE	400/3/50,N,PE
Afzekerwaarde, traag (bijv. NEOZED) [2]	A	20 (per unit) [2]	20 (per unit) [2]	20 (per unit) [2]
Opgenomen vermogen koelen/verwarmen	kW	17,1 / 18,2	19,3 / 19,7	21,1 / 20,6
Bedrijfstroom koelen/verwarmen	A	2 × 8,7 + 11,7 / 2 × 9,6 + 11,7	8,7 + 2 × 11,7 / 9,6 + 2 × 11,7	3 × 11,7 / 3 × 11,7
Aanloopstroom max.	A	3 × 5,0	3 × 5,0	3 × 5,0
Voedingskabel, minstens [2]	mm^2	3 × 5 × 2,5 [2]	3 × 5 × 2,5 [2]	3 × 5 × 2,5 [2]
Buskabel tussen buiten- en binnenunit, afgeschermd, minstens	mm^2	LIYCY 2 × 1,0	LIYCY 2 × 1,0	LIYCY 2 × 1,0
Koudemiddelleidingen				
Vloeistofleiding/unitaansluiting [3]	inch	3 × Ø 3/8" [3]	3 × Ø 3/8" [3]	3 × Ø 3/8" [3]
Zuiggasleiding/unitaansluiting [3]	inch	2 × Ø 3/4' + Ø 7/8" [3]	Ø 3/4' + 2 × Ø 7/8" [3]	3 × Ø 7/8" [3]
Heetgasleiding/unitaansluiting	inch	-	-	-
Olievereffeningsleiding/unitaansluiting	inch	-	-	-
Koudemiddelverdelers noodzakelijk		ja	ja	ja
Dampdichte warmte isolatie		alle leidingen	alle leidingen	alle leidingen
Totale leidinglengte tussen buiten-/binnenunit, max.	m	160	160	160
Leidinglengte buitenunit tot 1ste verdeler, max.	m	130	130	130
Leidinglengte 1ste verdeler tot binnenunit, max.	m	90	90	90
Maximaal hoogteverschil, buitenunit hoger/lager [4]	m	70 [4] / 40	70 [4] / 40	70 [4] / 40
Koudemiddel		R410A	R410A	R410A
Koudemiddel hoeveelheid (voorgevuld)	kg	33,5	34	34,5
Koudemiddel voorvulling voor een leidinglengte tot 0m	kg	2,1	4,2	6,3
Koudemiddelinspuiting		Expansieventiel + capillair	Expansieventiel + capillair	Expansieventiel + capillair
Regeling, ventilator, afmetingen, gewichten				
Zelfdiagnosesysteem		ja	ja	ja
Ventilator	aantal	3 × 2	3 × 2	3 × 2
Luchthoeveelheid, max.	m^3/h	13.200 / 13.200 / 16.800	13.200 / 16.800 / 16.800	16.800 / 16.800 / 16.800
Externe statische druk, max.	Pa	50	50	50
Geluidsdrukniveau koelen/verwarmen/Silent (conform JIS)	dB(A)	61 / 61,5 / 53	61 / 61 / 53	61 / 61 / 53
Afmetingen (HxBxD)	mm	2 × 1.690 × 1.350 × 720 + 2.048 × 1.350 × 720	1.690 × 1.350 × 720 + 2 × 2.048 × 1.350 × 720	3 × 2.048 × 1.350 × 720
Gewicht	kg	2 × 280,0 + 325,0	280,0 + 2 × 325,0	3 × 325,0
Optionele toebehoren				
Aansluiting bedrijfs- en alarmmelding, remote ON/OFF		ja	ja	ja
Aansluiting Superlink®-Bus		ja	ja	ja
Aansluiting CompTrol®-Serie		ja	ja	ja
Brutoprijs (excl. BTW)				
Buitenunit	**€**	**op aanvraag**	**op aanvraag**	**op aanvraag**

[1] Mogelijk tot +46 °C onder bepaalde voorwaarden, zie technisch handboek. Anders +43 °C.

[2] Kabeldimensionering en afzekering volgens NEN 1010, niet in de leveringsomvang opgenomen.

[3] Indien de leidingen tussen buitenunit en verste binnenunit langer zijn dan 90 m, leidingen buitenunit tot 1ste verdeler Ø 3/4"/1 3/8" voor FDC 735, 800, 850 KXZXE1.

[4] Buitendeel kan tot 70 m boven het binnendeel geïnstalleerd worden onder beperkte voorwaarden, zie technisch handboek.

Zie voor meer gedetailleerde informatie de technische handboeken. Technische wijzigingen en typefouten voorbehouden.

Buitendeel-verdeler "DOS" niet in de leveringsomvang opgenomen, zie Hoofdstuk "Toebehoren"; dimensionering volgens E-Solution of technisch handboek.

FDC-KXZXE1 combinaties

Buitenunit set		FDC 900 KXZXE1	FDC 950 KXZXE1	FDC 1000 KXZXE1
Bestaat uit		**2 × FDC 280 KXZXE1 + 1 × FDC 335 KXZXE1**	**1 × FDC 280 KXZXE1 + 2 × FDC 335 KXZXE1**	**3 × FDC 335 KXZXE1**
Koelcapaciteit min./nom./max.	kW	4,2 / 90,0 / 94,5	4,2 / 95,0 / 100,7	4,4 / 100,0 / 107,0
Verwarmingscapaciteit min./nom./max.	kW	4,7 / 100,0 / 101,0	4,7 / 106,0 / 107,1	4,9 / 112,0 / 113,1
Verwarmingscapaciteit nom. bij -10°C	kW	18,3	23,0	27,4
Technische gegevens buitenunit:				
Aantal binnenunits, min./max.	aantal	3 / 80	3 / 80	3 / 80
Aansluitvermogen binnenunits, koelen min./max.	kW	72,0 / 144,0	76,0 / 152,0	80,0 / 160,0
Aansluitvermogen binnenunits, verwarmen min./max.	kW	72,0 / 144,0	76,0 / 152,0	80,0 / 160,0
Werkingsgraad EER/COP				
Koelen EER		3,96	3,91	3,86
Verwarmen COP		4,57	4,51	4,46
Werkingsbereik				
Buitentemperatuur koelbedrijf [1]	°C	-15 tot +46 [1]	-15 tot +46 [1]	-15 tot +46 [1]
Buitentemperatuur verwarmingsbedrijf	°C	-20 tot +15,5	-20 tot +15,5	-20 tot +15,5
Elektrische gegevens				
Aansluitspanning	V/Ph/Hz	400/3/50,N,PE	400/3/50,N,PE	400/3/50,N,PE
Afzekerwaarde, traag (bijv. NEOZED) [2]	A	20 (FDC 280) + 25 (FDC 335) [2]	20 (FDC 280) + 25 (FDC 335) [2]	25 (per unit) [2]
Opgenomen vermogen koelen/verwarmen	kW	22,7 / 21,9	24,3 / 23,5	25,9 / 25,1
Bedrijfstroom koelen/verwarmen	A	2 × 11,7 + 14,7 / 2 × 11,7 + 14,3	11,7 + 2 × 14,7 / 11,7 + 2 × 14,3	3 × 14,7 / 3 × 14,3
Aanloopstroom max.	A	3 × 5,0	3 × 5,0	3 × 5,0
Voedingskabel, minstens [2]	mm^2	2 × 5 × 2,5 + 5 × 4,0 [2]	5 × 2,5 + 2 × 5 × 4,0 [2]	3 × 5 × 4,0 [2]
Buskabel tussen buiten- en binnenunit, afgeschermd, minstens	mm^2	LIYCY 2 × 1,0	LIYCY 2 × 1,0	LIYCY 2 × 1,0
Koudemiddelleidingen				
Vloeistofleiding/unitaansluiting [3]	inch	2 × Ø 3/8" [3]	Ø 3/8" [3]	3 × Ø 1/2" [3]
Zuiggasleiding/unitaansluiting [3]	inch	3 × Ø 7/8" [3]	3 × Ø 7/8" [3]	3 × Ø 7/8" [3]
Heetgasleiding/unitaansluiting	inch	-	-	-
Olievereffeningsleiding/unitaansluiting	inch	-	-	-
Koudemiddelverdelers noodzakelijk		ja	ja	ja
Dampdichte warmte isolatie		alle leidingen	alle leidingen	alle leidingen
Totale leidinglengte tussen buiten-/binnenunit, max.	m	160	160	160
Leidinglengte buitenunit tot 1ste verdeler, max.	m	130	130	130
Leidinglengte 1ste verdeler tot binnenunit, max.	m	90	90	90
Maximaal hoogteverschil, buitenunit hoger/lager [4]	m	70 [4] / 40	70 [4] / 40	70 [4] / 40
Koudemiddel		R410A	R410A	R410A
Koudemiddel hoeveelheid (voorgevuld)	kg	34,5	34,5	34,5
Koudemiddel voorvulling voor een leidinglengte tot 0m	kg	6,3	6,3	6,3
Koudemiddelinspuiting		Expansieventiel + capillair	Expansieventiel + capillair	Expansieventiel + capillair
Regeling, ventilator, afmetingen, gewichten				
Zelfdiagnosesysteem		ja	ja	ja
Ventilator	aantal	3 × 2	3 × 2	3 × 2
Luchthoeveelheid, max.	m^3/h	16.800 / 16.800 / 16.800	16.800 / 16.800 / 16.800	16.800 / 16.800 / 16.800
Externe statische druk, max.	Pa	50	50	50
Geluidsdrukniveau koelen/verwarmen/Silent (conform JIS)	dB(A)	64 / 61 / 56	65,5 / 61,5 / 57,5	67 / 62 / 59
Afmetingen (HxBxD)	mm	3 × 2.048 × 1.350 × 720	3 × 2.048 × 1.350 × 720	3 × 2.048 × 1.350 × 720
Gewicht	kg	3 × 325,0	3 × 325,0	3 × 325,0
Optionele toebehoren				
Aansluiting bedrijfs- en alarmmelding, remote ON/OFF		ja	ja	ja
Aansluiting Superlink®-Bus		ja	ja	ja
Aansluiting CompTrol®-Serie		ja	ja	ja
Brutoprijs (excl. BTW)				
Buitenunit	**€**	**op aanvraag**	**op aanvraag**	**op aanvraag**

[1] Mogelijk tot +46 °C onder bepaalde voorwaarden, zie technisch handboek. Anders +43 °C.

[2] Kabeldimensionering en afzekering volgens NEN 1010, niet in de leveringsomvang opgenomen.

[3] Indien de leidingen tussen buitenunit en verste binnenunit langer zijn dan 90 m, leidingen buitenunit tot 1ste verdeler Ø 3/4"/1 3/8" voor FDC 735, 800, 850 KXZXE1.

[4] Buitendeel kan tot 70 m boven het binnendeel geïnstalleerd worden onder beperkte voorwaarden, zie technisch handboek.

Zie voor meer gedetailleerde informatie de technische handboeken. Technische wijzigingen en typefouten voorbehouden.

Buitendeel-verdeler "DOS" niet in de leveringsomvang opgenomen, zie Hoofdstuk "Toebehoren"; dimensionering volgens E-Solution of technisch handboek.

REMKO warmtepompen
Fluisterstille oplossingen

Volgens de Bundesverband Warmepumpen e.V. (BWP) is de REMKO warmtepomp een van de meest superieure op het gebied van geluid. Door het innovatieve ontwerp en de fluisterstille werking, kan de REMKO warmtEpomp perfect en discreet worden geintegreerd in elke outdoor leefruimte. STULZ GROEP BV biedt deze warmtepompen exclusief aan! **Kijk nu op p.254 voor meer informatie**

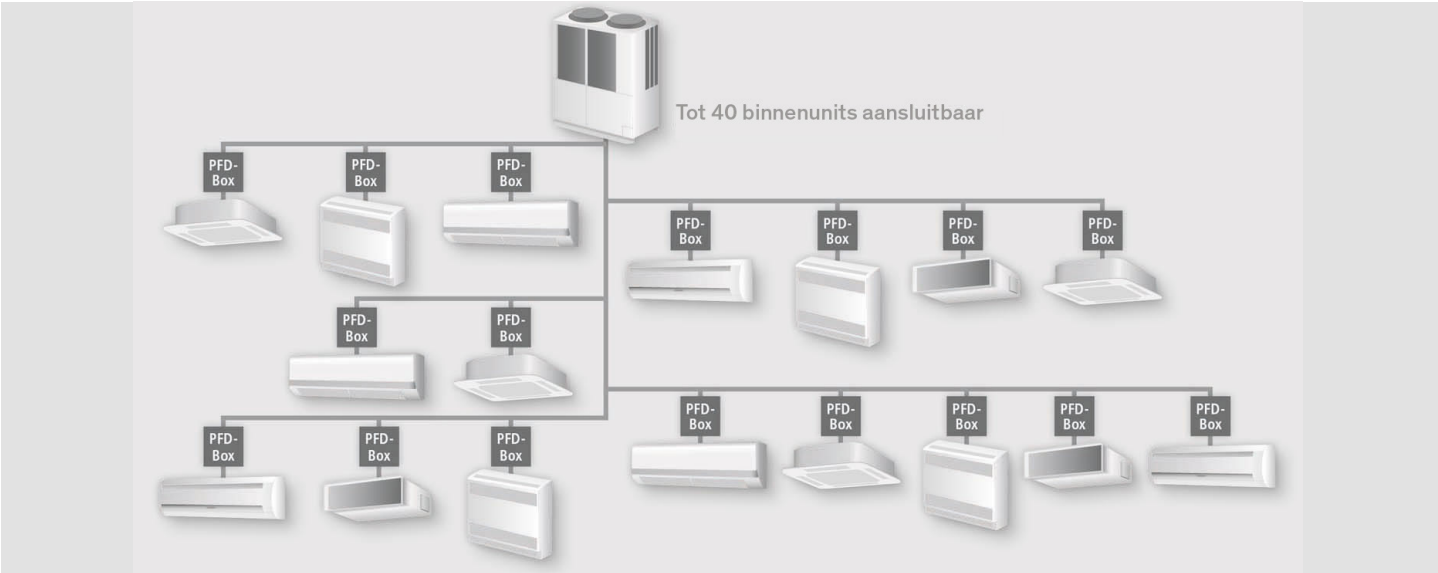

FDC

Buitenunits met inverter-technologie

Buitenunit voor 3-pijps-systemen om te koelen en te verwarmen.

- Een compact systeem voor een maximale koelcapaciteit van 49 kW en een maximale verwarmings-capaciteit van 54,5 kW met een buitenunit die minder dan 1 m^2 opstellingsruimte nodig heeft
- Onderhoudsvriendelijk door 6-karakter onboard display (uitlezen van meer dan 100 parameters)
- Totale leidinglengte (vloeistofleiding) tot 1000 m en bevat erodynamische fanbladen
- Verwarmingsbedrijf tot een buitentemperatuur van -20 °C
- Energie besparende inverter-technologie met traploze capaciteitsregeling
- Activeerbare nieuwe energiebesparende VTCC functie en een zeer lage aanloopstroom van slechts 8 A
- 3D-scroll compressor met hoog compressorrendement
- Superlink® databussysteem voor communicatie met de binnenunits
- Optionele Comptrol® regelsystemen (o.a. bedrijfs- en storingsmeldingen, temperatuur grenswaarde-alarm, remote ON/OFF, sequencing, meet-en regelsoftware en GBS-aansluitingen)

WARMTETERUGWINNING

KX6

Type buitenunit		FDC 224 KXRE6	FDC 280 KXRE6	FDC 335 KXRE6	FDC 400 KXRE6	FDC 450 KXRE6
Koelcapaciteit min./nom./max.	kW	5,4 / 22,4 / 25,5	5,4 / 28,0 / 30,5	7,4 / 33,5 / 34,5	5,6 / 40,0 / 45,2	5,9 / 45,0 / 49,0
Verwarmingscapaciteit min./nom./max.	kW	6,0 / 25,0 / 28,5	6,0 / 31,5 / 34,3	8,3 / 37,5 / 38,6	6,3 / 45,0 / 50,8	6,5 / 50,0 / 54,5
Verwarmingscapaciteit nom. bij -10°C	kW	18,3	23,0	27,4	32,9	36,5
Technische gegevens buitenunit						
Aantal binnenunits, min./max.	aantal	1 / 20	1 / 25	1 / 30	1 / 36	1 / 40
Aansluitvermogen binnenunits, koelen min./max.	kW	11,2 / 44,8	14,0 / 56,0	16,7 / 67,0	20,0 / 80,0	22,5 / 90,0
Aansluitvermogen binnenunits, verwarmen min./max.	kW	12,5 / 50,0	15,7 / 63,0	18,7 / 75,0	22,5 / 90,0	25,0 / 100,0
Werkingsgraad EER/COP						
Koelen EER		3,79	3,30	3,35	3,44	3,33
Verwarmen COP		4,23	3,72	3,92	3,77	3,75
Werkingsbereik						
Buitentemperatuur koelbedrijf	°C	-15 tot +43	-15 tot +43	-15 tot +43	-15 tot +43	-15 tot +43
Buitentemperatuur verwarmingsbedrijf	°C	-20 tot +15,5	-20 tot +15,5	-20 tot +15,5	-20 tot +15,5	-20 tot +15,5
Elektrische gegevens						
Aansluitspanning	V/Ph/Hz	400/3/50,N,PE	400/3/50,N,PE	400/3/50,N,PE	400/3/50,N,PE	400/3/50,N,PE
Afzekerwaarde, traag (bijv. NEOZED) [1]	A	20 [1]	20 [1]	25 [1]	35 [1]	35 [1]
Opgenomen vermogen koelen/verwarmen	kW	5,90 / 5,90	8,46 / 8,46	9,98 / 9,55	11,61 / 11,93	13,49 / 13,32
Bedrijfstroom koelen/verwarmen	A	9,1 / 9,2	13,5 / 13,4	15,9 / 15,5	19,0 / 19,9	21,6 / 22,0
Aanloopstroom max.	A	5,0	5,0	5,0	8,0	8,0
Voedingskabel, minstens [1]	mm^2	5 × 2,5 [1]	5 × 2,5 [1]	5 × 4,0 [1]	5 × 6,0 [1]	5 × 6,0 [1]
Buskabel tussen buiten- en binnenunit, afgeschermd, minstens	mm^2	LIYCY 2 × 1,0	LIYCY 2 × 1,0	LIYCY 2 × 1,0	LIYCY 2 × 1,0	LIYCY 2 × 1,0
Koudemiddelleidingen						
Vloeistofleiding/unitaansluiting [2]	inch	Ø 3/8" [2]	Ø 3/8" [2]	Ø 1/2" [2]	Ø 1/2" [2]	Ø 1/2" [2]
Zuiggasleiding/unitaansluiting [2]	inch	Ø 3/4" [2]	Ø 7/8" [2]	Ø 7/8" [2]	Ø 1 1/8" [2]	Ø 1 1/8" [2]
Heetgasleiding/unitaansluiting [2]	inch	Ø 5/8" [2]	Ø 3/4" [2]	Ø 3/4" [2]	Ø 7/8" [2]	Ø 7/8" [2]
Olievereffeningsleiding/unitaansluiting	inch	-	-	-	Ø 3/8"	Ø 3/8"
Koudemiddelverdelers noodzakelijk		ja	ja	ja	ja	ja
Dampdichte warmte isolatie		alle leidingen	alle leidingen	alle leidingen	alle leidingen	alle leidingen
Totale leidinglengte tussen buiten-/binnenunit, max.	m	160	160	160	160	160
Leidinglengte buitenunit tot 1ste verdeler, max.	m	130	130	130	130	130
Leidinglengte 1ste verdeler tot binnenunit, max.	m	90	90	90	90	90
Maximaal hoogteverschil, buitenunit hoger/lager	m	50 / 40	50 / 40	50 / 40	50 / 40	50 / 40
Koudemiddel		R410A	R410A	R410A	R410A	R410A
Koudemiddel hoeveelheid (voorgevuld)	kg	8,7	9,9	11,4	11,5	11,5
Koudemiddel voorvulling voor een leidinglengte tot 0m	kg	0	0	0	1,3	3,1
Koudemiddelinspuiting		Expansieventiel + capillair	Expansieventiel + capillair	Expansieventiel + capillair	Expansieventiel + capillair	Expansieventiel + capillair
Regeling, ventilator, afmetingen, gewichten						
Zelfdiagnosesysteem		ja	ja	ja	ja	ja
Ventilator	aantal	2	2	2	2	2
Luchthoeveelheid, max.	m^3/h	13.200	13.200	16.800	15.000	15.600
Externe statische druk, max.	Pa	50	50	50	50	50
Geluidsdrukniveau koelen/verwarmen (conform JIS)	dB(A)	57 / 57	58 / 59	62 / 63	60 / 60	62,5 / 62,5
Afmetingen (HxBxD)	mm	1.690 × 1.350 × 720	1.690 × 1.350 × 720	1.690 × 1.350 × 720	1.690 × 1.350 × 720	1.690 × 1.350 × 720
Gewicht	kg	269	269	273	358	358
Optionele toebehoren						
Aansluiting bedrijfs- en alarmmelding, remote ON/OFF		ja	ja	ja	ja	ja
Aansluiting Superlink®-Bus		ja	ja	ja	ja	ja
Aansluiting CompTrol®-Serie		ja	ja	ja	ja	ja
Brutoprijs (excl. BTW)						
Buitenunit	**€**	**op aanvraag**	**op aanvraag**	**op aanvraag**	**op aanvraag**	**op aanvraag**

[1] Kabeldimensionering en afzekering volgens NEN 1010, niet in de leveringsomvang opgenomen.

[2] Indien de leidingen tussen buitenunit en verste binnenunit langer zijn dan 90 m, leidingen buitenunit tot 1ste verdeler Ø 1/2"/7/8"/5/8 " voor FDC 224 KXRE6, Ø 1/2 "/7/8 "/3/4 " voor FDC 280, 335 KXRE6 en Ø 1/2"/1 1/8"/7/8 " voor FDC 400, 450 KXRE6.

Zie voor meer gedetailleerde informatie de technische handboeken. Technische wijzigingen en typefouten voorbehouden.

FDTC 15 KXE6F en FDUT 15 KXE6F kunnen niet in combinatie met FDC 224-1360 KXRE6

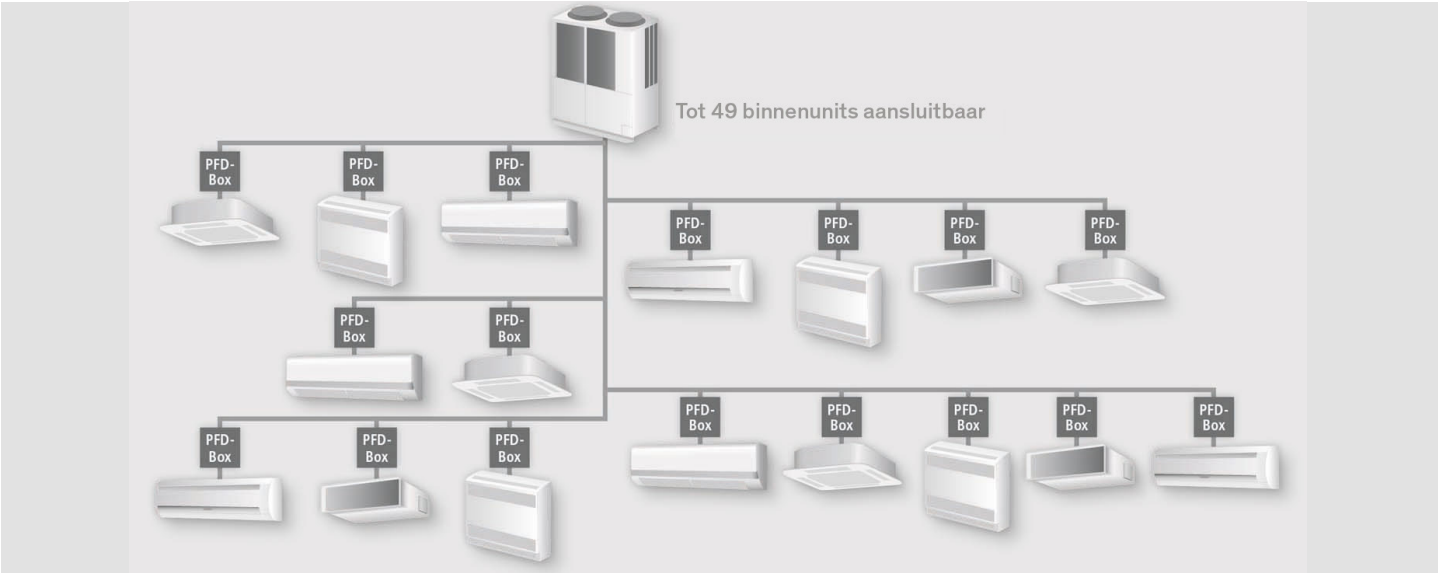

FDC

Buitenunits met inverter-technologie

Buitenunit voor 3-pijps-systemen om te koelen en te verwarmen.

- Een compact systeem voor een maximale koelcapaciteit van 68 kW en een maximale verwarmings-capaciteit van 73 kW met een buitenunit die minder dan 1 m^2 opstellingsruimte nodig heeft
- Onderhoudsvriendelijk door 6-karakter onboard display (uitlezen van meer dan 100 parameters)
- Totale leidinglengte (vloeistofleiding) tot 1000 m en bevat erodynamische fanbladen
- Verwarmingsbedrijf tot een buitentemperatuur van -20 °C
- Energie besparende inverter-technologie met traploze capaciteitsregeling
- Activeerbare nieuwe energiebesparende VTCC functie en een zeer lage aanloopstroom van slechts 8 A
- 3D-scroll compressor met hoog compressorrendement
- Superlink® databussysteem voor communicatie met de binnenunits
- Optionele Comptrol® regelsystemen (o.a. bedrijfs- en storingsmeldingen, temperatuur grenswaarde-alarm, remote ON/OFF, sequencing, meet-en regelsoftware en GBS-aansluitingen)

WARMTETERUGWINNING

KX6

Type buitenunit		FDC 504 KXRE6	FDC 560 KXRE6	FDC 615 KXRE6	FDC 680 KXRE6
Koelcapaciteit min./nom./max.	kW	5,5 / 50,4 / 53,9	5,0 / 56,0 / 59,9	7,9 / 61,5 / 67,7	8,2 / 68,0 / 68,0
Verwarmingscapaciteit min./nom./max.	kW	6,2 / 56,5 / 60,4	5,7 / 63,0 / 67,4	8,9 / 69,0 / 71,0	8,8 / 73,0 / 73,0
Verwarmingscapaciteit nom. bij -10°C	kW	41,2	46,0	50,4	53,3
Technische gegevens buitenunit					
Aantal binnenunits, min./max.	aantal	1 / 36	1 / 40	2 / 44	2 / 49
Aansluitvermogen binnenunits, koelen min./max.	kW	25,2 / 80,6	28,0 / 89,6	30,8 / 98,4	34,0 / 108,8
Aansluitvermogen binnenunits, verwarmen min./max.	kW	28,3 / 90,4	31,5 / 100,8	34,5 / 110,4	36,5 / 116,8
Werkingsgraad EER/COP					
Koelen EER		3,32	3,12	2,86	2,62
Verwarmen COP		3,74	3,75	3,61	3,71
Werkingsbereik					
Buitentemperatuur koelbedrijf	°C	-15 tot +43	-15 tot +43	-15 tot +43	-15 tot +43
Buitentemperatuur verwarmingsbedrijf	°C	-20 tot +15,5	-20 tot +15,5	-20 tot +15,5	-20 tot +15,5
Elektrische gegevens					
Aansluitspanning	V/Ph/Hz	400/3/50,N,PE	400/3/50,N,PE	400/3/50,N,PE	400/3/50,N,PE
Afzekerwaarde, traag (bijv. NEOZED) [1]	A	35 [1]	35 [1]	50 [1]	50 [1]
Opgenomen vermogen koelen/verwarmen	kW	15,18 / 15,12	17,95 / 16,79	21,47 / 19,11	25,99 / 19,69
Bedrijfstroom koelen/verwarmen	A	23,8 / 25,2	28,4 / 28,0	34,7 / 31,6	44,9 / 34,0
Aanloopstroom max.	A	8,0	8,0	8,0	8,0
Voedingskabel, minstens[1]	mm^2	5 × 6,0 [1]	5 × 6,0 [1]	5 × 10,0 [1]	5 × 10,0 [1]
Buskabel tussen buiten- en binnenunit, afgeschermd, minstens	mm^2	LIYCY 2 × 1,0	LIYCY 2 × 1,0	LIYCY 2 × 1,0	LIYCY 2 × 1,0
Koudemiddelleidingen					
Vloeistofleiding/unitaansluiting [2]	inch	Ø 1/2" [2]	Ø 1/2" [2]	Ø 1/2" [2]	Ø 1/2" [2]
Zuiggasleiding/unitaansluiting [2]	inch	Ø 1 1/8" [2]	Ø 1 1/8" [2]	Ø 1 1/8" [2]	Ø 1 1/8" [2]
Heetgasleiding/unitaansluiting [2]	inch	Ø 7/8" [2]	Ø 7/8" [2]	Ø 7/8" [2]	Ø 7/8" [2]
Olievereffeningsleiding/unitaansluiting	inch	Ø 3/8"	Ø 3/8"	Ø 3/8"	Ø 3/8"
Koudemiddelverdelers noodzakelijk		ja	ja	ja	ja
Dampdichte warmte isolatie		alle leidingen	alle leidingen	alle leidingen	alle leidingen
Totale leidinglengte tussen buiten-/binnenunit, max.	m	160	160	160	160
Leidinglengte buitenunit tot 1ste verdeler, max.	m	130	130	130	130
Leidinglengte 1ste verdeler tot binnenunit, max.	m	90	90	90	90
Maximaal hoogteverschil, buitenunit hoger/lager	m	50 / 40	50 / 40	50 / 40	50 / 40
Koudemiddel		R410A	R410A	R410A	R410A
Koudemiddel hoeveelheid (voorgevuld)	kg	11,5	11,5	11,5	11,5
Koudemiddel voorvulling voor een leidinglengte tot 0m	kg	4,8	5,9	7,1	8,4
Koudemiddelinspuiting		Expansieventiel + capillair	Expansieventiel + capillair	Expansieventiel + capillair	Expansieventiel + capillair
Regeling, ventilator, afmetingen, gewichten					
Zelfdiagnosesysteem		ja	ja	ja	ja
Ventilator	aantal	2	2	2	2
Luchthoeveelheid, max.	m^3/h	16.200	16.200	16.200	16.200
Externe statische druk, max.	Pa	50	50	50	50
Geluidsdrukniveau koelen/verwarmen (conform JIS)	dB(A)	62 / 62	63,5 / 63,5	64 / 64,5	65,5 / 65,5
Afmetingen (HxBxD)	mm	2.048 × 1.350 × 720	2.048 × 1.350 × 720	2.048 × 1.350 × 720	2.048 × 1.350 × 720
Gewicht	kg	380	380	399	399
Optionele toebehoren					
Aansluiting bedrijfs- en alarmmelding, remote ON/OFF		ja	ja	ja	ja
Aansluiting Superlink®-Bus		ja	ja	ja	ja
Aansluiting CompTrol®-Serie		ja	ja	ja	ja
Brutoprijs (excl. BTW)					
Binnenunit	**€**	**op aanvraag**	**op aanvraag**	**op aanvraag**	**op aanvraag**

[1] Kabeldimensionering en afzekering volgens NEN 1010, niet in de leveringsomvang opgenomen.

[2] Indien de leidingen tussen buitenunit en verste binnenunit langer zijn dan 90 m, leidingen buitenunit tot 1ste verdeler Ø 5/8"/1 1/8"/7/8 " voor FDC 504, 560, 615, 680 KXRE6.

Zie voor meer gedetailleerde informatie de technische handboeken. Technische wijzigingen en typefouten voorbehouden.

FDTC 15 KXE6F en FDUT 15 KXE6F kunnen niet in combinatie met FDC 224-1360 KXRE6

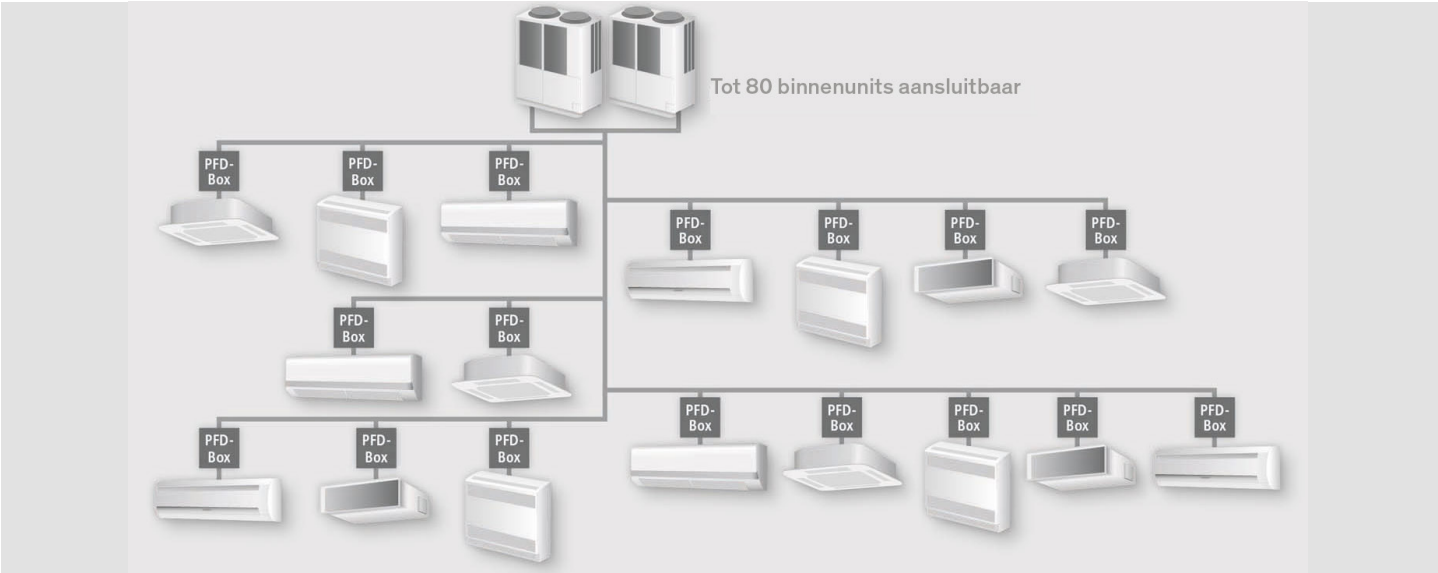

FDC

Buitenunits met inverter-technologie

Buitenunit voor 3-pijps-systemen om te koelen en te verwarmen.

- Een compact systeem voor een maximale koelcapaciteit van 136 kW en een maximale verwarmings-capaciteit van 146 kW met een buitenunit die minder dan 2 m^2 opstellingsruimte nodig heeft
- Onderhoudsvriendelijk door 6-karakter onboard display (uitlezen van meer dan 100 parameters)
- Totale leidinglengte (vloeistofleiding) tot 1000 m en bevat erodynamische fanbladen
- Verwarmingsbedrijf tot een buitentemperatuur van -20 °C
- Energie besparende inverter-technologie met traploze capaciteitsregeling
- Activeerbare nieuwe energiebesparende VTCC functie en een zeer lage aanloopstroom van slechts 8 A
- 3D-scroll compressor met hoog compressorrendement
- Superlink® databussysteem voor communicatie met de binnenunits
- Optionele Comptrol® regelsystemen (o.a. bedrijfs- en storingsmeldingen, temperatuur grenswaarde-alarm, remote ON/OFF, sequencing, meet-en regelsoftware en GBS-aansluitingen)

WARMTETERUGWINNING

KX6-combinaties

Buitenunit set		FDC 735 KXRE6	FDC 800 KXRE6	FDC 850 KXRE6	FDC 900 KXRE6
Bestaat uit		**1× FDC 335 KXRE6-K + 1× FDC 400 KXRE6**	**2× FDC 400 KXRE6**	**1× FDC 400 KXRE6 + 1× FDC 450 KXRE6**	**2× FDC 450 KXRE6**
Koelcapaciteit (set) min./nom./max.	kW	5,6 / 73,5 / 88,8	5,6 / 80,0 / 90,4	5,9 / 85,0 / 94,2	5,9 / 90,0 / 98,0
Verwarmingscapaciteit (set) min./nom./max.	kW	6,3 / 82,5 / 99,5	6,3 / 90,0 / 101,6	6,5 / 95,0 / 105,3	6,5 / 100,0 / 109,0
Verwarmingscapaciteit nom. bij -10°C	kW	60,2	65,7	69,4	73,0
Technische gegevens set					
Aantal binnenunits, min./max.	aantal	2 / 53	2 / 58	2 / 61	2 / 65
Aansluitvermogen binnenunits, koelen min./max.	kW	36,8 / 117,6	50,5 / 131,3	53,3 / 138,5	56,5 / 146,9
Aansluitvermogen binnenunits, verwarmen min./max.	kW	41,2 / 132,0	56,5 / 146,9	59,8 / 155,4	63,5 / 165,1
Werkingsgraad EER/COP					
Koelen EER		3,48	3,44	3,38	3,33
Verwarmen COP		3,87	3,77	3,76	3,75
Werkingsbereik					
Buitentemperatuur koelbedrijf	°C	-15 tot +43	-15 tot +43	-15 tot +43	-15 tot +43
Buitentemperatuur verwarmingsbedrijf	°C	-20 tot +15,5	-20 tot +15,5	-20 tot +15,5	-20 tot +15,5
Elektrische gegevens set					
Aansluitspanning	V/Ph/Hz	2 × 400/3/50,N,PE	2 × 400/3/50,N,PE	2 × 400/3/50,N,PE	2 × 400/3/50,N,PE
Afzekerwaarde, traag (bijv. NEOZED) [1]	A	35 (per unit) [1]	35 (per unit) [1]	35 (per unit) [1]	35 (per unit) [1]
Opgenomen vermogen koelen/verwarmen	kW	21,08 / 21,30	23,22 / 23,86	25,10 / 25,25	26,98 / 26,64
Bedrijfstroom max.	A	15,5 + 19,9	2 × 19,9	19,9 + 22,0	2 × 22,0
Aanloopstroom max.	A	2 × 8,0	2 × 8,0	2 × 8,0	2 × 8,0
Voedingskabel, minstens [1]	mm^2	2 × 5 × 6,0 [1]	2 × 5 × 6,0 [1]	2 × 5 × 6,0 [1]	2 × 5 × 6,0 [1]
Buskabel tussen buiten- en binnenunit, afgeschermd, minstens	mm^2	LIYCY 2 × 1,0	LIYCY 2 × 1,0	LIYCY 2 × 1,0	LIYCY 2 × 1,0
Koudemiddelleidingen					
Vloeistofleiding [2]	inch	2 × Ø 1/2" [2]	2 × Ø 1/2" [2]	2 × Ø 1/2" [2]	2 × Ø 1/2" [2]
Zuiggasleiding [2]	inch	Ø 7/8" + Ø 1 1/8" [2]	2 × Ø 1 1/8" [2]	2 × Ø 1 1/8" [2]	2 × Ø 1 1/8" [2]
Heetgasleiding [2]	inch	Ø 3/4" + Ø 7/8" [2]	2 × Ø 7/8" [2]	2 × Ø 7/8" [2]	2 × Ø 7/8" [2]
Olievereffeningsleiding/unitaansluiting	inch	Ø 3/8"	Ø 3/8"	Ø 3/8"	Ø 3/8"
Koudemiddelverdelers noodzakelijk		ja	ja	ja	ja
Dampdichte warmte isolatie		alle leidingen	alle leidingen	alle leidingen	alle leidingen
Totale leidinglengte tussen buiten-/binnenunit, max.	m	160	160	160	160
Leidinglengte buitenunit tot 1ste verdeler, max.	m	130	130	130	130
Leidinglengte 1ste verdeler tot binnenunit, max.	m	90	90	90	90
Maximaal hoogteverschil, buitenunit hoger/lager	m	50 / 40	50 / 40	50 / 40	50 / 40
Koudemiddel		R410A	R410A	R410A	R410A
Koudemiddel hoeveelheid (voorgevuld)	kg	2 × 11,5	2 × 11,5	2 × 11,5	2 × 11,5
Koudemiddel voorvulling voor een leidinglengte tot 0m	kg	1,7	2,6	4,4	6,2
Koudemiddelinspuiting		Expansieventiel + capillair	Expansieventiel + capillair	Expansieventiel + capillair	Expansieventiel + capillair
Regeling, ventilator, afmetingen, gewichten					
Zelfdiagnosesysteem		ja	ja	ja	ja
Ventilator	aantal	2 × 2	2 × 2	2 × 2	2 × 2
Luchthoeveelheid, max.	m^3/h	15.000 / 13.200	15.000 / 15.000	15.600 / 15.000	15.600 / 15.600
Externe statische druk, max.	Pa	50	50	50	50
Geluidsdrukniveau koelen/verwarmen (conform JIS)	dB(A)	60 / 59,5	60 / 60	62,5 / 62	62,5 / 62,5
Afmetingen (HxBxD) per module	mm	1.690 × 1.350 × 720	1.690 × 1.350 × 720	1.690 × 1.350 × 720	1.690 × 1.350 × 720
Gewicht	kg	2 × 358	2 × 358	2 × 358	2 × 358
Optionele toebehoren					
Aansluiting bedrijfs- en alarmmelding, remote ON/OFF		ja	ja	ja	ja
Aansluiting Superlink®-Bus		ja	ja	ja	ja
Aansluiting CompTrol®-Serie		ja	ja	ja	ja
Brutoprijs (excl. BTW)					
Buitenunit(s)	**€**	**op aanvraag**	**op aanvraag**	**op aanvraag**	**op aanvraag**

[1] Kabeldimensionering en afzekering volgens NEN 1010, niet in de leveringsomvang opgenomen.

[2] Indien de leidingen tussen buitenunit en verste binnenunit langer zijn dan 90 m, leidingen buitenunit tot 1ste verdeler Ø 3/4"/1 3/8"/1 1/8 " voor FDC 735, 800, 850, 900 KXRE6.

Zie voor meer gedetailleerde informatie de technische handboeken. Technische wijzigingen en typefouten voorbehouden.

FDTC 15 KXE6F en FDUT 15 KXE6F kunnen niet in combinatie met FDC 224-1360 KXRE6

WARMTETERUGWINNING

KX6-combinaties

Buitenunit set		FDC 960 KXRE6	FDC 1010 KXRE6	FDC 1065 KXRE6	FDC 1130 KXRE6
Bestaat uit		**1× FDC 504 KXRE6 + 1× FDC 450 KXRE6**	**2× FDC 504 KXRE6**	**1× FDC 560 KXRE6 + 1× FDC 504 KXRE6**	**2× FDC 560 KXRE6**
Koelcapaciteit (set) min./nom./max.	kW	5,5 / 96,0 / 102,9	5,5 / 101,0 / 107,8	5,5 / 106,5 / 113,8	5,0 / 113,0 / 119,8
Verwarmingscapaciteit (set) min./nom./max.	kW	6,2 / 108,0 / 114,9	6,2 / 113,0 / 120,8	5,7 / 119,5 / 127,8	5,7 / 127,0 / 134,8
Verwarmingscapaciteit nom. bij -10°C	kW	78,8	82,5	87,2	92,7
Technische gegevens set					
Aantal binnenunits, min./max.	aantal	2 / 69	2 / 59	2 / 62	2 / 66
Aansluitvermogen binnenunits, koelen min./max.	kW	47,7 / 152,6	50,5 / 131,3	53,3 / 138,5	56,5 / 146,9
Aansluitvermogen binnenunits, verwarmen min./max.	kW	54,0 / 172,8	56,5 / 146,9	59,8 / 155,4	63,5 / 165,1
Werkingsgraad EER/COP					
Koelen EER		3,44	3,32	3,21	3,14
Verwarmen COP		3,79	3,73	3,74	3,78
Werkingsbereik					
Buitentemperatuur koelbedrijf	°C	-15 tot +43	-15 tot +43	-15 tot +43	-15 tot +43
Buitentemperatuur verwarmingsbedrijf	°C	-20 tot +15,5	-20 tot +15,5	-20 tot +15,5	-20 tot +15,5
Elektrische gegevens set					
Aansluitspanning	V/Ph/Hz	2 × 400/3/50,N,PE	2 × 400/3/50,N,PE	2 × 400/3/50,N,PE	2 × 400/3/50,N,PE
Afzekerwaarde, traag (bijv. NEOZED) [1]	A	35 (per unit) [1]	35 (per unit) [1]	35 (per unit) [1]	35 (per unit) [1]
Opgenomen vermogen koelen/verwarmen	kW	28,67 / 28,44	30,36 / 30,24	33,13 / 31,91	35,90 / 33,58
Bedrijfstroom max.	A	25,2 + 22,0	2 × 25,2	28,4 + 25,2	2 × 28,4
Aanloopstroom max.	A	2 × 8,0	2 × 8,0	2 × 8,0	2 × 8,0
Voedingskabel, minstens [1]	mm^2	2 × 5 × 6,0 [1]	2 × 5 × 6,0 [1]	2 × 5 × 6,0 [1]	2 × 5 × 6,0 [1]
Buskabel tussen buiten- en binnenunit, afgeschermd, minstens	mm^2	LIYCY 2 × 1,0	LIYCY 2 × 1,0	LIYCY 2 × 1,0	LIYCY 2 × 1,0
Koudemiddelleidingen					
Vloeistofleiding [2]	inch	2 × Ø 1/2" [2]	2 × Ø 1/2" [2]	2 × Ø 1/2" [2]	2 × Ø 1/2" [2]
Zuiggasleiding [2]	inch	2 × Ø 1 1/8" [2]	2 × Ø 1 1/8" [2]	2 × Ø 1 1/8" [2]	2 × Ø 1 1/8" [2]
Heetgasleiding [2]	inch	2 × Ø 7/8" [2]	2 × Ø 7/8" [2]	2 × Ø 7/8" [2]	2 × Ø 7/8" [2]
Olievereffeningsleiding/unitaansluiting	inch	Ø 3/8"	Ø 3/8"	Ø 3/8"	Ø 3/8"
Koudemiddelverdelers noodzakelijk		ja	ja	ja	ja
Dampdichte warmte isolatie		alle leidingen	alle leidingen	alle leidingen	alle leidingen
Totale leidinglengte tussen buiten-/binnenunit, max.	m	160	160	160	160
Leidinglengte buitenunit tot 1ste verdeler, max.	m	130	130	130	130
Leidinglengte 1ste verdeler tot binnenunit, max.	m	90	90	90	90
Maximaal hoogteverschil, buitenunit hoger/lager	m	50 / 40	50 / 40	50 / 40	50 / 40
Koudemiddel		R410A	R410A	R410A	R410A
Koudemiddel hoeveelheid (voorgevuld)	kg	2 × 11,5	2 × 11,5	2 × 11,5	2 × 11,5
Koudemiddel voorvulling voor een leidinglengte tot 0m	kg	7,9	9,6	10,7	11,8
Koudemiddelinspuiting		Expansieventiel + capillair	Expansieventiel + capillair	Expansieventiel + capillair	Expansieventiel + capillair
Regeling, ventilator, afmetingen, gewichten					
Zelfdiagnosesysteem		ja	ja	ja	ja
Ventilator	aantal	2 × 2	2 × 2	2 × 2	2 × 2
Luchthoeveelheid, max.	m^3/h	16.200 / 15.600	16.200 / 16.200	16.200 / 16.200	16.200 / 16.200
Externe statische druk, max.	Pa	50	50	50	50
Geluidsdrukniveau koelen/verwarmen (conform JIS)	dB(A)	62,5 / 62,5	62 / 62	63,5 / 62,5	63,5 / 63,5
Afmetingen (HxBxD) per module	mm	2.048 × 1.350 × 720 + 1690 × 1.350 × 720	2.048 × 1.350 × 720	2.048 × 1.350 × 720	2.048 × 1.350 × 720
Gewicht	kg	380 + 358	2 × 380	2 × 380	2 × 380
Optionele toebehoren					
Aansluiting bedrijfs- en alarmmelding, remote ON/OFF		ja	ja	ja	ja
Aansluiting Superlink®-Bus		ja	ja	ja	ja
Aansluiting CompTrol®-Serie		ja	ja	ja	ja
Brutoprijs (excl. BTW)					
Buitenunit(s)	**€**	**op aanvraag**	**op aanvraag**	**op aanvraag**	**op aanvraag**

[1] Kabeldimensionering en afzekering volgens NEN 1010, niet in de leveringsomvang opgenomen.

[2] Indien de leidingen tussen buitenunit en verste binnenunit langer zijn dan 90 m, leidingen buitenunit tot 1ste verdeler Ø 3/4"/1 3/8"/1 1/8 " voor FDC 960, 1010 KXRE6 en Ø 7/8"/1 3/8"/1 1/8 " voor FDC 1065, 1130 KXRE6.

Zie voor meer gedetailleerde informatie de technische handboeken. Technische wijzigingen en typefouten voorbehouden.

FDTC 15 KXE6F en FDUT 15 KXE6F kunnen niet in combinatie met FDC 224-1360 KXRE6

Buitendeel-verdeler "DOS" niet in de leveringsomvang opgenomen, zie Hoofdstuk "Toebehoren"; dimensionering volgens E-Solution of technisch handboek.

WARMTETERUGWINNING

KX6-combinaties

Buitenunit set		FDC 1235 KXRE6	FDC 1300 KXRE6	FDC 1360 KXRE6
Bestaat uit		**2× FDC 615 KXRE6**	**1× FDC 680 KXRE6 + 1× FDC 615 KXRE6**	**2× FDC 680 KXRE6**
Koelcapaciteit (set) min./nom./max.	kW	7,9 / 123,5 / 135,4	7,9 / 130,0 / 135,7	8,2 / 136,0 / 136,0
Verwarmingscapaciteit (set) min./nom./max.	kW	8,9 / 138,0 / 142,0	8,9 / 142,0 / 144,0	8,8 / 146,0 / 146,0
Verwarmingscapaciteit nom. bij -10°C	kW	100,7	103,7	106,6
Technische gegevens set:				
Aantal binnenunits, min./max.	aantal	3 / 72	3 / 76	3 / 80
Aansluitvermogen binnenunits, koelen min./max.	kW	61,5 / 159,9	65,0 / 169,0	68,0 / 176,8
Aansluitvermogen binnenunits, verwarmen min./max.	kW	69,0 / 179,4	71,0 / 184,6	73,0 / 189,8
Werkingsgraad EER/COP				
Koelen EER		2,87	2,73	2,61
Verwarmen COP		3,61	3,65	3,70
Werkingsbereik				
Buitentemperatuur koelbedrijf	°C	-15 tot +43	-15 tot +43	-15 tot +43
Buitentemperatuur verwarmingsbedrijf	°C	-20 tot +15,5	-20 tot +15,5	-20 tot +15,5
Elektrische gegevens set				
Aansluitspanning	V/Ph/Hz	2 × 400/3/50,N,PE	2 × 400/3/50,N,PE	2 × 400/3/50,N,PE
Afzekerwaarde, traag (bijv. NEOZED) [1]	A	50 (per unit) [1]	50 (per unit) [1]	50 (per unit) [1]
Opgenomen vermogen koelen/verwarmen	kW	42,94 / 38,22	47,46 / 38,80	51,98 / 39,38
Bedrijfstroom max.	A	2 × 34,7	44,9 + 34,7	2 × 44,9
Aanloopstroom max.	A	2 × 8,0	2 × 8,0	2 × 8,0
Voedingskabel, minstens [1]	mm^2	2 × 5 × 10,0 [1]	2 × 5 × 10,0 [1]	2 × 5 × 10,0 [1]
Buskabel tussen buiten- en binnenunit, afgeschermd, minstens	mm^2	LIYCY 2 × 1,0	LIYCY 2 × 1,0	LIYCY 2 × 1,0
Koudemiddelleidingen				
Vloeistofleiding [2]	inch	2 × Ø 1/2" [2]	2 × Ø 1/2" [2]	2 × Ø 1/2" [2]
Zuiggasleiding [2]	inch	2 × Ø 1 1/8" [2]	2 × Ø 1 1/8" [2]	2 × Ø 1 1/8" [2]
Heetgasleiding [2]	inch	2 × Ø 7/8" [2]	2 × Ø 7/8" [2]	2 × Ø 7/8" [2]
Olievereffeningsleiding/unitaansluiting	inch	Ø 3/8"	Ø 3/8"	Ø 3/8"
Koudemiddelverdelers noodzakelijk		ja	ja	ja
Dampdichte warmte isolatie		alle leidingen	alle leidingen	alle leidingen
Totale leidinglengte tussen buiten-/binnenunit, max.	m	160	160	160
Leidinglengte buitenunit tot 1ste verdeler, max.	m	130	130	130
Leidinglengte 1ste verdeler tot binnenunit, max.	m	90	90	90
Maximaal hoogteverschil, buitenunit hoger/lager	m	50 / 40	50 / 40	50 / 40
Koudemiddel		R410A	R410A	R410A
Koudemiddel hoeveelheid (voorgevuld)	kg	2 × 11,5	2 × 11,5	2 × 11,5
Koudemiddel voorvulling voor een leidinglengte tot	kg	14,2	15,5	16,8
Koudemiddelinspuiting		Expansieventiel + capillair	Expansieventiel + capillair	Expansieventiel + capillair
Regeling, ventilator, afmetingen, gewichten				
Zelfdiagnosesysteem		ja	ja	ja
Ventilator	aantal	2 × 2	2 × 2	2 × 2
Luchthoeveelheid, max.	m^3/h	16.200 / 16.200	16.200 / 16.200	16.200 / 16.200
Externe statische druk, max.	Pa	50	50	50
Geluidsdrukniveau koelen/verwarmen (conform JIS)	dB(A)	64 / 64	65,5 / 64	65,5 / 65,5
Afmetingen (HxBxD) per module	mm	2.048 × 1.350 × 720	2.048 × 1.350 × 720	2.048 × 1.350 × 720
Gewicht	kg	2 × 399	2 × 399	2 × 399
Optionele toebehoren				
Aansluiting bedrijfs- en alarmmelding, remote ON/OFF		ja	ja	ja
Aansluiting Superlink®-Bus		ja	ja	ja
Aansluiting CompTrol®-Serie		ja	ja	ja
Brutoprijs (excl. BTW)				
Buitenunit(s)	**€**	**op aanvraag**	**op aanvraag**	**op aanvraag**

[1] Kabeldimensionering en afzekering volgens NEN 1010, niet in de leveringsomvang opgenomen.

[2] Indien de leidingen tussen buitenunit en verste binnenunit langer zijn dan 90 m, leidingen buitenunit tot 1ste verdeler Ø 7/8"/1 3/8"/1 1/8 " voor FDC 1235, 1300, 1360 KXRE6.

Zie voor meer gedetailleerde informatie de technische handboeken. Technische wijzigingen en typefouten voorbehouden.

FDTC 15 KXE6F en FDUT 15 KXE6F kunnen niet in combinatie met FDC 224-1360 KXRE6

Buitendeel-verdeler "DOS" niet in de leveringsomvang opgenomen, zie Hoofdstuk "Toebehoren"; dimensionering volgens E-Solution of technisch handboek.

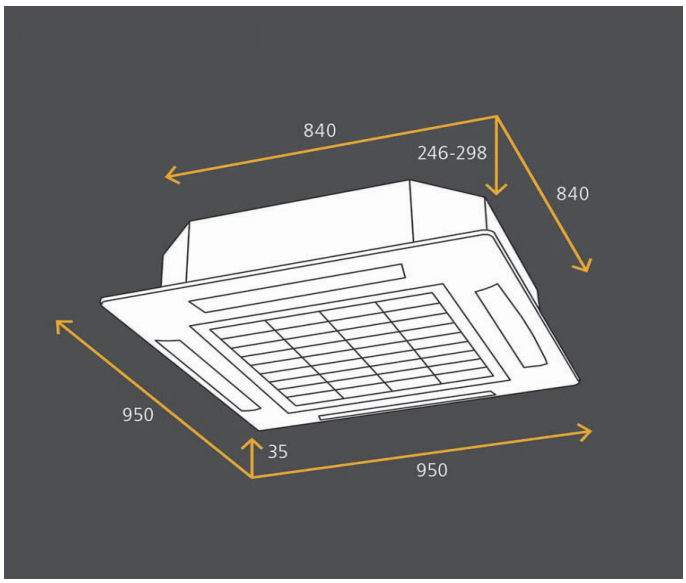

Optioneel:

Ecotouch wandbediening RC-EX1

Wandbediening RC-E5

Wandbediening RCH-E3

Infrarood bediening RCN-T-36W-E

FDT

Cassettemodel

4-zijdig uitblazend Euroraster cassettemodel voor koelen en verwarmen.

- Optimale luchtverdeling dankzij Autoswing-functies
- Uitblaashoek van de 4 pendellamellen zijn individueel van elkaar instelbaar (met bedrade afstandsbediening)
- Geïntegreerde aansluiting voor verse- en afvoerlucht
- Ingebouwde condenspomp met een opvoerhoogte van 700 mm
- Eenvoudig onderhoud door groot, makkelijk afneembaar paneel
- Hot-start en Hot-Spurt-functie voor een snelle opwarming van koude ruimten
- Speciaal ontwikkelde luchtuitblaasopeningen garanderen een gelijkmatige en verreikende luchtverdeling in de ruimte
- Optionele Comptrol® regelsystemen (o.a. bedrijfs- en storingsmeldingen, temperatuur grenswaarde-alarm, remote ON/OFF, sequencing, meet-en regelsoftware en GBS-aansluitingen)

FDT

Type binnenunit		FDT (22) [4] 28 KXE6	FDT 36 KXE6	FDT 45 KXE6	FDT 56 KXE6	FDT 71 KXE6	FDT 90 KXE6	FDT 112 KXE6	FDT 140 KXE6	FDT 160 KXE6
Koelcapaciteit	kW	(2,25)) 2,8	3,6	4,5	5,6	7,1	9,0	11,2	14,0	16,0
Verwarmingscapaciteit	kW	(2,55)) 3,2	4,0	5,0	6,3	8,0	10,0	12,5	16,0	18,0
Technische gegevens binnenunit										
Capaciteitsbereik koelen	kW	0,7~2,8	0,7~3,6	0,8~4,5	0,9~5,6	0,9~7,1	0,9~9,0	0,9~11,2	1,0~14,0	1,1~16,0
Capaciteitsbereik verwarmen	kW	0,8~3,2	0,8~4,0	0,9~5,0	1,0~6,3	1,0~8,0	1,0~10,0	1,0~12,5	1,1~16,0	1,2~18,0
Elektrische gegevens										
Aansluitspanning	V/Ph/Hz	230/1/50,N,PE								
Afzekerwaarde, traag [1) 2)]	A	16	16	16	16	16	16	16	16	16
Bedrijfstroom	A	0,26	0,26	0,26	0,35	0,7	1,31	1,31	1,31	1,31
Opgenomen vermogen max.	kW	0,03	0,03	0,03	0,04	0,08	0,15	0,15	0,15	0,15
Aansluiting voeding		aan binnenunit								
Voedingskabel, minstens [2)]	mm^2	3 × 1,5	3 × 1,5	3 × 1,5	3 × 1,5	3 × 1,5	3 × 1,5	3 × 1,5	3 × 1,5	3 × 1,5
Buskabel tussen buiten- en binnenunit, afgeschermd, minstens	mm^2	LIYCY 2 × 1,0								
Buskabel tussen binnenunit en afstandsbediening	mm^2	LIYCY 2 × 0,75								
Koudemiddel-, condensleidingen										
Vloeistofleiding/unitaansluiting	inch	Ø 1/4"				Ø 3/8"				
Zuiggasleiding/unitaansluiting	inch	Ø 3/8"	Ø 1/2"			Ø 5/8"				
Koudemiddelverdelers noodzakelijk		ja	ja	ja	ja	ja	ja	ja	ja	ja
Dampdichte warmte isolatie		alle leidingen								
Totale leidinglengte tussen buiten-/binnenunit, max. [3)]	m	160	160	160	160	160	160	160	160	160
Leidinglengte 1ste verdeler tot binnenunit, max. [3)]	m	90	90	90	90	90	90	90	90	90
Maximaal hoogteverschil, buitenunit hoger/lager [3)]	m	70 / 40	70 / 40	70 / 40	70 / 40	70 / 40	70 / 40	70 / 40	70 / 40	70 / 40
Maximaal hoogteverschil tussen binnenunits [3)]	m	18	18	18	18	18	18	18	18	18
Koudemiddel		R410A	R410A	R410A	R410A	R410A	R410A	R410A	R410A	R410A
Koudemiddelinspuiting		EEV	EEV	EEV	EEV	EEV	EEV	EEV	EEV	EEV
Condenspomp, opvoerhoogte (vanaf onderkant unit)	mm	700	700	700	700	700	700	700	700	700
Condensleiding, aansluiting (inw./uitw.)	mm	Ø 25/32								
Regeling, ventilator, afmetingen, gewichten										
Afstandsbediening (bedraad/infrarood)		Optioneel (Bedraad: RC-EX1/A / RC-E5 / RCH-E3) / (Infrarood: RCN-T-36W-E)								
Zelfdiagnosesysteem		ja	ja	ja	ja	ja	ja	ja	ja	ja
Automatische herstart na spanningsuitval		ja	ja	ja	ja	ja	ja	ja	ja	ja
Luchtfilter, Long-Life-filter (uitwasbaar)		ja	ja	ja	ja	ja	ja	ja	ja	ja
Verse lucht-/toevoerluchtaansluiting, geperforeerd (HxB)	mm	1 aansluiting 112×65 / 4 aansluitingen 100×100								
Pendellamellen		ja	ja	ja	ja	ja	ja	ja	ja	ja
Ventilator, aantal stappen	aantal	4	4	4	4	4	4	4	4	4
Luchthoeveelheid (Lo/Me/Hi/PHi)	m^3/h	840/960/1.080/1.200					1.200/1.440/1.620/2.220		1.380/1.620/1.800/2.220	
Worp (koelen/Hi), max.	m	4,5	4,5	4,5	4,5	4,5	5,5	5,5	6,5	6,5
Externe statische druk	Pa	-	-	-	-	-	-	-	-	-
Geluidsdrukniveau Lo/Me/Hi/PHi (conform JIS)	dB(A)	30/31/ 33/37	30/31/ 33/37	30/31/3 3/37	30/31/ 33/39	30/31/ 33/46	35/37/ 40/51	35/37/ 40/51	37/40/ 42/51	38/41/ 43/51
Afmetingen unit (HxBxD)	mm	246×840×840					298×840×840			
Gewicht unit	kg	22	22	22	24	24	27	27	27	27
Afmetingen paneel (HxBxD)	mm	35×950×950								
Gewicht paneel	kg	5,5	5,5	5,5	5,5	5,5	5,5	5,5	5,5	5,5
Paneel code		T-PSA-3BW-E								
Optionele toebehoren voor binnenunit										
Aansluiting bedrijfs-/alarmmelding, remote ON/OFF		ja	ja	ja	ja	ja	ja	ja	ja	ja
Aansluiting Superlink®-Bus		ja	ja	ja	ja	ja	ja	ja	ja	ja
Aansluiting CompTrol®-Serie		ja	ja	ja	ja	ja	ja	ja	ja	ja
Brutoprijs (excl. BTW)										
Binnenunit incl. paneel	**€**	**op aanvraag**								
Bedrade/ infrarood afstandsbediening	**€**	**230,- (RC-EX 1) / 135,- (RC-E5) / 140,- (RCH-E3) / 265,- (RCN-TC-36W-E)**								

[1)] Alle binnenunits via 1 groep aansluiten.

[2)] Kabeldimensionering en afzekering volgens NEN 1010, niet in de leveringsomvang opgenomen.

[3)] Leidinglengte en hoogteverschil afhankelijk van het type buitenunit, zie specificatie buitenunit. Bij FDC 112 - 155 hoogteverschil tussen de binnenunits max. 15 m.

[4)] De kleinere unitcapaciteit verkrijgt men door, op locatie, de DIP-switches te veranderen.

Zie voor meer gedetailleerde informatie de technische handboeken. Technische wijzigingen en typefouten voorbehouden.

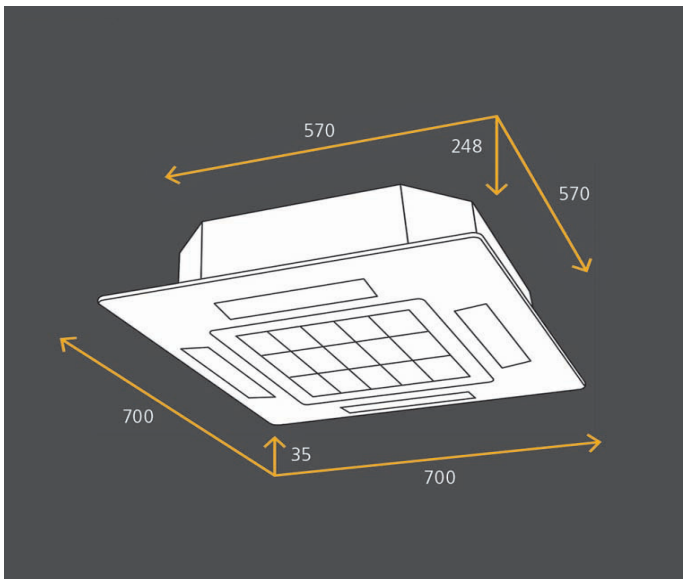

Optioneel:

Ecotouch wandbediening RC-EX1

Wandbediening RC-E5

Wandbediening RCH-E3

Infrarood bediening RCN-TC-24W-ER

FDTC

Cassettemodel

4-zijdig uitblazend cassettemodel voor koelen en verwarmen.

- Optimale luchtverdeling dankzij Autoswing-functies
- Uitblaashoek van de 4 pendellamellen zijn individueel van elkaar instelbaar (met bedrade afstandsbediening)
- Geïntegreerde aansluiting voor verse- en afvoerlucht
- Ingebouwde condenspomp met een opvoerhoogte van 600 mm
- Eenvoudig onderhoud door groot, makkelijk afneembaar paneel
- Hot-start en Hot-Spurt-functie voor een snelle opwarming van koude ruimten
- Speciaal ontwikkelde luchtuitblaasopeningen garanderen een gelijkmatige en verreikende luchtverdeling in de ruimte
- Optionele Comptrol® regelsystemen (o.a. bedrijfs- en storingsmeldingen, temperatuur grenswaarde-alarm, remote ON/OFF, sequencing, meet-en regelsoftware en GBS-aansluitingen)

EURORASTER

FDTC

Type binnenunit		FDTC 15 KXE6 [4]	FDTC 22 KXE6	FDTC 28 KXE6	FDTC 36 KXE6	FDTC 45 KXE6	FDTC 56 KXE6
Koelcapaciteit	kW	1,5	2,2	2,8	3,6	4,5	5,6
Verwarmingscapaciteit	kW	1,7	2,5	3,2	4,0	5,0	6,3
Technische gegevens binnenunit							
Capaciteitsbereik koelen	kW	0,6~1,5	0,7~2,2	0,7~2,8	0,7~3,6	0,8~4,5	0,9~5,6
Capaciteitsbereik verwarmen	kW	0,7~1,7	0,8~2,5	0,8~3,2	0,8~4,0	0,9~5,0	1,0~6,3
Elektrische gegevens							
Aansluitspanning	V/Ph/Hz	230/1/50,N,PE	230/1/50,N,PE	230/1/50,N,PE	230/1/50,N,PE	230/1/50,N,PE	230/1/50,N,PE
Afzekerwaarde, traag [1) 2)]	A	16	16	16	16	16	16
Bedrijfstroom	A	0,18	0,27	0,27	0,27	0,45	0,45
Opgenomen vermogen max.	kW	0,02	0,03	0,03	0,03	0,05	0,05
Aansluiting voeding		aan binnenunit	aan binnenunit	aan binnenunit	aan binnenunit	aan binnenunit	aan binnenunit
Voedingskabel, minstens [2)]	mm^2	3 × 1,5	3 × 1,5	3 × 1,5	3 × 1,5	3 × 1,5	3 × 1,5
Buskabel tussen buiten- en binnenunit, afgeschermd, minstens	mm^2	LIYCY 2 × 1,0	LIYCY 2 × 1,0	LIYCY 2 × 1,0	LIYCY 2 × 1,0	LIYCY 2 × 1,0	LIYCY 2 × 1,0
Buskabel tussen binnenunit en afstandsbediening	mm^2	LIYCY 2 × 0,75	LIYCY 2 × 0,75	LIYCY 2 × 0,75	LIYCY 2 × 0,75	LIYCY 2 × 0,75	LIYCY 2 × 0,75
Koudemiddel-, condensleidingen							
Vloeistofleiding/unitaansluiting	inch	Ø 1/4"	Ø 1/4"	Ø 1/4"	Ø 1/4"	Ø 1/4"	Ø 1/4"
Zuiggasleiding/unitaansluiting	inch	Ø 3/8"	Ø 3/8"	Ø 3/8"	Ø 1/2"	Ø 1/2"	Ø 1/2"
Koudemiddelverdelers noodzakelijk		ja	ja	ja	ja	ja	ja
Dampdichte warmte isolatie		alle leidingen	alle leidingen	alle leidingen	alle leidingen	alle leidingen	alle leidingen
Totale leidinglengte tussen buiten-/binnenunit, max. [3)]	m	160	160	160	160	160	160
Leidinglengte 1ste verdeler tot binnenunit, max. [3)]	m	90	90	90	90	90	90
Maximaal hoogteverschil, buitenunit hoger/lager [3)]	m	70/40	70/40	70/40	70/40	70/40	70/40
Maximaal hoogteverschil tussen binnenunits [3)]	m	18	18	18	18	18	18
Koudemiddel		R410A	R410A	R410A	R410A	R410A	R410A
Koudemiddelinspuiting		EEV	EEV	EEV	EEV	EEV	EEV
Condenspomp, opvoerhoogte (vanaf onderkant unit)	mm	600	600	600	600	600	600
Condensleiding, aansluiting (inw./uitw.)	mm	Ø 20/26	Ø 20/26	Ø 20/26	Ø 20/26	Ø 20/26	Ø 20/26
Regeling, ventilator, afmetingen, gewichten							
Afstandsbediening (bedraad/infrarood)		Optioneel (Bedraad: RC-EX1/RC-E5/RCH-E3) / (Infrarood: RCN-TC-24W-ER)					
Zelfdiagnosesysteem		ja	ja	ja	ja	ja	ja
Automatische herstart na spanningsuitval		ja	ja	ja	ja	ja	ja
Luchtfilter, Long-Life-filter (uitwasbaar)		ja	ja	ja	ja	ja	ja
Verse lucht-/toevoerluchtaansluiting, geperforeerd (HxB)		optioneel TC-OAS-E + TC-OAD-E / 3 aansluitingen 100×100					
Pendellamellen		ja	ja	ja	ja	ja	ja
Ventilator, aantal stappen	aantal	4	4	4	4	4	4
Luchthoeveelheid (Lo/Me/Hi/PHi)	m^3/h	270/330/ 420/480	420/510/ 570/720	420/510/ 570/720	420/540/ 600/780	420/540/ 660/900	420/600/ 780/960
Worp (koelen/Hi), max.	m	3,5	3,5	3,5	3,5	3,5	3,5
Externe statische druk	Pa	-	-	-	-	-	-
Geluidsdrukniveau (Lo/Me/Hi/PHi - conform JIS)	dB(A)	25/28/32/34	30/33/35/44	30/33/35/44	31/36/38/46	31/37/40/48	31/39/45/49
Afmetingen unit (HxBxD)	mm	248 × 570 × 570	248 × 570 × 570	248 × 570 × 570	248 × 570 × 570	248 × 570 × 570	248 × 570 × 570
Gewicht unit	kg	14	14	14	15	15	15
Afmetingen paneel (HxBxD)	mm	35 × 700 × 700	35 × 700 × 700	35 × 700 × 700	35 × 700 × 700	35 × 700 × 700	35 × 700 × 700
Gewicht paneel	kg	3,5	3,5	3,5	3,5	3,5	3,5
Paneel code		TC-PSA-25W-ER	TC-PSA-25W-ER	TC-PSA-25W-ER	TC-PSA-25W-ER	TC-PSA-25W-ER	TC-PSA-25W-ER
Optionele toebehoren voor binnenunit							
Aansluiting bedrijfs-/alarmmelding, remote ON/OFF		ja	ja	ja	ja	ja	ja
Aansluiting Superlink®-Bus		ja	ja	ja	ja	ja	ja
Aansluiting CompTrol®-Serie		ja	ja	ja	ja	ja	ja
Brutoprijs (excl. BTW)							
Binnenunit incl. paneel	€	**op aanvraag**					
Bedrade/ infrarood afstandsbediening	€	**230,- (RC-EX 1) / 135,- (RC-E5) / 140,- (RCH-E3) / 250,- (RCN-TC-24W-ER)**					

[1)] Alle binnenunits via 1 groep aansluiten.

[2)] Kabeldimensionering en afzekering volgens NEN 1010, niet in de leveringsomvang opgenomen.

[3)] Leidinglengte en hoogteverschil afhankelijk van het type buitenunit, zie specificatie buitenunit. Bij FDC 112 - 155 hoogteverschil tussen de binnenunits max. 15 m.

[4)] FDTC 15 KXE6 is niet te combineren met FDC 112 - 155 KXE6 en FDC 224 -1360 KXRE6. Voor FDC 400 - 1360 KXE6 geldt: Minimale gelijktijdigheid 100%, minimaal 150 m vloeistofleiding, Toepassingsgebied Koelbedrijf: +10 °C tot +43 °C.

Zie voor meer gedetailleerde informatie de technische handboeken. Technische wijzigingen en typefouten voorbehouden.

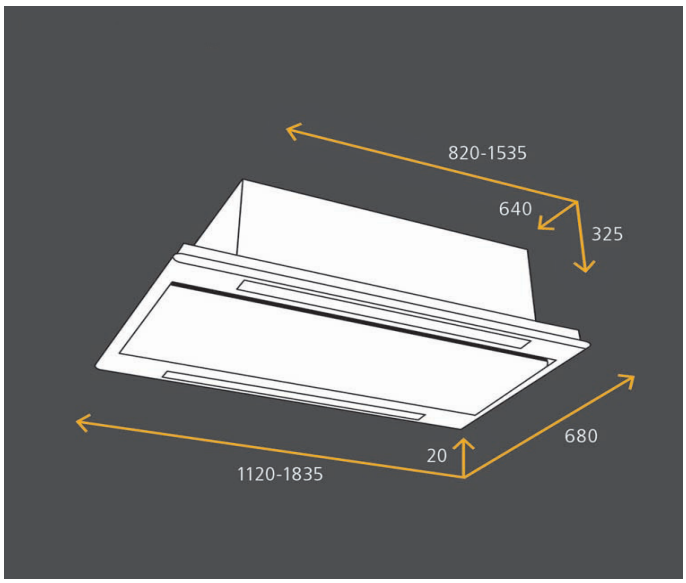

Optioneel:

Ecotouch wandbediening RC-EX1

Wandbediening RC-E5

Wandbediening RCH-E3

Infrarood bediening RCN-TW-E

FDTW

Cassettemodel

2-zijdig uitblazend cassettemodel voor koelen en verwarmen.

- Optimale luchtverdeling dankzij Autoswing-functies
- Uitblaashoek van de 4 pendellamellen zijn individueel van elkaar instelbaar (met bedrade afstandsbediening)
- Geïntegreerde aansluiting voor verse- en afvoerlucht
- Ingebouwde condenspomp met een opvoerhoogte van 750 mm
- Eenvoudig onderhoud door groot, makkelijk afneembaar paneel
- Hot-start en Hot-Spurt-functie voor een snelle opwarming van koude ruimten
- Speciaal ontwikkelde luchtuitblaasopeningen garanderen een gelijkmatige en verreikende luchtverdeling in de ruimte
- Optionele Comptrol® regelsystemen (o.a. bedrijfs- en storingsmeldingen, temperatuur grenswaarde-alarm, remote ON/OFF, sequencing, meet-en regelsoftware en GBS-aansluitingen)

FDTW

Type binnenunit		FDTW (22) [4] 28 KXE6	FDTW (36) [4] 45 KXE6	FDTW 56 KXE6	FDTW 71 KXE6	FDTW 90 KXE6	FDTW 112 KXE6	FDTW 140 KXE6
Koelcapaciteit	kW	(2,24)) 2,8	(3,64)) 4,5	5,6	7,1	9,0	11,2	14,0
Verwarmingscapaciteit	kW	(2,54)) 3,2	(4,04)) 5,0	6,3	8,0	10,0	12,5	16,0
Technische gegevens binnenunit								
Capaciteitsbereik koelen	kW	0,7~2,8	0,8~4,5	0,9~5,6	0,9~7,1	0,9~9,0	0,9~11,2	1,0~14,0
Capaciteitsbereik verwarmen	kW	0,8~3,2	0,9~5,0	1,0~6,3	1,0~8,0	1,0~10,0	1,0~12,5	1,1~16,0
Elektrische gegevens								
Aansluitspanning	V/Ph/Hz	230/1/50,N,PE	230/1/50,N,PE	230/1/50,N,PE	230/1/50,N,PE	230/1/50,N,PE	230/1/50,N,PE	230/1/50,N,PE
Afzekerwaarde, traag [1] [2]	A	16	16	16	16	16	16	16
Bedrijfstroom	A	0,45	0,55	0,55	0,75	1,0	1,0	1,0
Opgenomen vermogen max.	kW	0,09	0,1	0,1	0,14	0,19	0,19	0,19
Aansluiting voeding		aan binnenunit	aan binnenunit	aan binnenunit	aan binnenunit	aan binnenunit	aan binnenunit	aan binnenunit
Voedingskabel, minstens [2]	mm^2	3 × 1,5	3 × 1,5	3 × 1,5	3 × 1,5	3 × 1,5	3 × 1,5	3 × 1,5
Buskabel tussen buiten- en binnenunit, afgeschermd, minstens	mm^2	LIYCY 2 × 1,0	LIYCY 2 × 1,0	LIYCY 2 × 1,0	LIYCY 2 × 1,0	LIYCY 2 × 1,0	LIYCY 2 × 1,0	LIYCY 2 × 1,0
Buskabel tussen binnenunit en afstandsbediening	mm^2	LIYCY 2 × 0,75	LIYCY 2 × 0,75	LIYCY 2 × 0,75	LIYCY 2 × 0,75	LIYCY 2 × 0,75	LIYCY 2 × 0,75	LIYCY 2 × 0,75
Koudemiddel-, condensleidingen								
Vloeistofleiding/unitaansluiting	inch	Ø 1/4"	Ø 1/4"	Ø 1/4"	Ø 3/8"	Ø 3/8"	Ø 3/8"	Ø 3/8"
Zuiggasleiding/unitaansluiting	inch	Ø 3/8"	Ø 1/2"	Ø 1/2"	Ø 5/8"	Ø 5/8"	Ø 5/8"	Ø 5/8"
Koudemiddelverdelers noodzakelijk		ja	ja	ja	ja	ja	ja	ja
Dampdichte warmte isolatie		alle leidingen	alle leidingen	alle leidingen	alle leidingen	alle leidingen	alle leidingen	alle leidingen
Totale leidinglengte tussen buiten-/binnenunit, max. [3]	m	160	160	160	160	160	160	160
Leidinglengte 1ste verdeler tot binnenunit, max. [3]	m	90	90	90	90	90	90	90
Maximaal hoogteverschil, buitenunit hoger/lager [3]	m	70/40	70/40	70/40	70/40	70/40	70/40	70/40
Maximaal hoogteverschil tussen binnenunits [3]	m	18	18	18	18	18	18	18
Koudemiddel		R410A	R410A	R410A	R410A	R410A	R410A	R410A
Koudemiddelinspuiting		EEV	EEV	EEV	EEV	EEV	EEV	EEV
Condenspomp, opvoerhoogte (vanaf onderkant unit)	mm	750	750	750	750	750	750	750
Condensleiding, aansluiting (inw./uitw.)	mm	Ø 25/32	Ø 25/32	Ø 25/32	Ø 25/32	Ø 25/32	Ø 25/32	Ø 25/32
Regeling, ventilator, afmetingen, gewichten								
Afstandsbediening (bedraad/infrarood)		Optioneel (Bedraad: RC-EX1/RC-E5/RCH-E3) / (Infrarood: RCN-TW-E)						
Zelfdiagnosesysteem		ja	ja	ja	ja	ja	ja	ja
Automatische herstart na spanningsuitval		ja	ja	ja	ja	ja	ja	ja
Luchtfilter, Long-Life-filter (uitwasbaar)		ja	ja	ja	ja	ja	ja	ja
Verse lucht-/toevoerluchtaansluiting, geperforeerd (HxB)	mm	1 aansluiting 200×100 / 2 aansluitingen 200×100			1 aansluiting 2200×100 / 2 aansluitingen 440×100			
Pendellamellen		ja	ja	ja	ja	ja	ja	ja
Ventilator, aantal stappen	aantal	4	4	4	4	4	4	4
Luchthoeveelheid (Lo/Me/Hi/PHi)	m^3/h	540/600/720/870	540/600/720/870	540/600/720/870	540/600/720/870	1.200/1.380/1.620/1.860	1.200/1.380/1.620/1.860	1.200/1.380/1.620/1.860
Worp (koelen/Hi), max.	m	4,2	4,2	4,2	4,2	4,8	4,8	4,8
Externe statische druk	Pa	-	-	-	-	-	-	-
Geluidsdrukniveau (Lo/Me/Hi/PHi - confirm JIS)	dB(A)	31/34/38/42	31/34/38/42	31/34/38/42	31/34/38/42	37/41/45/48	37/41/45/48	37/41/45/48
Afmetingen unit (HxBxD)	mm	325 × 820 × 620				325 × 1.535 × 620		
Gewicht unit	kg	20	21	21	23	35	35	35
Afmetingen paneel (HxBxD)	mm	20 × 1.120 × 680				20 × 1.835 × 680		
Gewicht paneel	kg	8,5	8,5	8,5	8,5	13	13	13
Paneel code		TW-PSA-26W-E				TW-PSA-46W-E		
Optionele toebehoren voor binnenunit								
Aansluiting bedrijfs-/alarmmelding, remote ON/OFF		ja	ja	ja	ja	ja	ja	ja
Aansluiting Superlink®-Bus		ja	ja	ja	ja	ja	ja	ja
Aansluiting CompTrol®-Serie		ja	ja	ja	ja	ja	ja	ja
Brutoprijs (excl. BTW)								
Binnenunit incl. paneel	**€**	**op aanvraag**						
Bedrade/ infrarood afstandsbediening	**€**	**230,- (RC-EX 1) / 135,- (RC-E5) / 140,- (RCH-E3) / 120,- (RCN-TW-E)**						

[1] Alle binnenunits via 1 groep aansluiten.

[2] Kabeldimensionering en afzekering volgens NEN 1010, niet in de leveringsomvang opgenomen.

[3] Leidinglengte en hoogteverschil afhankelijk van het type buitenunit, zie specificatie buitenunit. Bij FDC 112 - 155 hoogteverschil tussen de binnenunits max. 15 m.

[4] De kleinere unitcapaciteit verkrijgt men door, op locatie, de DIP-switches te veranderen.

Zie voor meer gedetailleerde informatie de technische handboeken. Technische wijzigingen en typefouten voorbehouden.

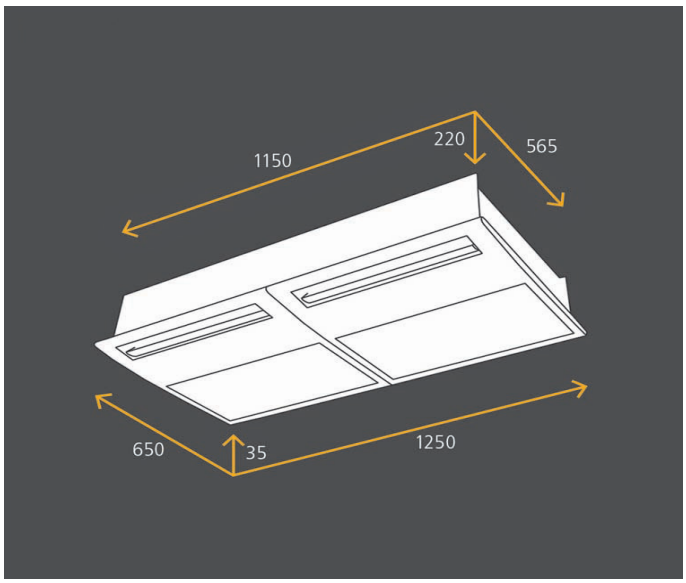

Optioneel:

Ecotouch wandbediening RC-EX1

Wandbediening RC-E5

Wandbediening RCH-E3

Infrarood bediening RCN-TS-E

FDTS

Cassettemodel

1-zijdig uitblazend cassettemodel voor koelen en verwarmen.

- Extreem laag cassettemodel met een inbouwhoogte van 220 mm
- Uitblaashoek van de 2 pendellamellen zijn individueel van elkaar instelbaar (met bedrade afstandsbediening)
- Geïntegreerde aansluiting voor verse- en afvoerlucht
- Ingebouwde condenspomp met een opvoerhoogte van 600 mm
- Eenvoudig onderhoud door groot, makkelijk afneembaar paneel
- Hot-start en Hot-Spurt-functie voor een snelle opwarming van koude ruimten
- Speciaal ontwikkelde luchtuitblaasopeningen garanderen een gelijkmatige en verreikende luchtverdeling in de ruimte
- Optionele Comptrol® regelsystemen (o.a. bedrijfs- en storingsmeldingen, temperatuur grenswaarde-alarm, remote ON/OFF, sequencing, meet-en regelsoftware en GBS-aansluitingen)

FDTS

Type binnenunit		FDTS 45 KXE6	FDTS 71 KXE6
Koelcapaciteit	kW	4,5	7,1
Verwarmingscapaciteit	kW	5,0	8,0
Technische gegevens binnenunit			
Capaciteitsbereik koelen	kW	0,8 ~ 4,5	0,9 ~ 7,1
Capaciteitsbereik verwarmen	kW	0,9 ~ 5,0	1,0 ~ 8,0
Elektrische gegevens			
Aansluitspanning	V/Ph/Hz	230/1/50,N,PE	230/1/50,N,PE
Afzekerwaarde, traag [1)2)]	A	16	16
Bedrijfstroom	A	0,26	0,58
Opgenomen vermogen max.	kW	0,04	0,09
Aansluiting voeding		aan binnenunit	aan binnenunit
Voedingskabel, minstens [2)]	mm^2	3 × 1,5	3 × 1,5
Buskabel tussen buiten- en binnenunit, afgeschermd, minstens	mm^2	LIYCY 2 × 1,0	LIYCY 2 × 1,0
Buskabel tussen binnenunit en afstandsbediening	mm^2	LIYCY 2 × 0,75	LIYCY 2 × 0,75
Koudemiddelleidingen			
Vloeistofleiding/unitaansluiting	inch	Ø 1/4"	Ø 3/8"
Zuiggasleiding/unitaansluiting	inch	Ø 1/2"	Ø 5/8"
Koudemiddelverdelers noodzakelijk		ja	ja
Dampdichte warmte isolatie		alle leidingen	alle leidingen
Totale leidinglengte tussen buiten-/binnenunit, max. [3)]	m	160	160
Leidinglengte 1ste verdeler tot binnenunit, max. [3)]	m	90	90
Maximaal hoogteverschil, buitenunit hoger/lager [3)]	m	70 / 40	70 / 40
Maximaal hoogteverschil tussen binnenunits [3)]	m	18	18
Koudemiddel		R410A	R410A
Koudemiddelinspuiting		EEV	EEV
Condenspomp, opvoerhoogte (vanaf onderkant unit)	mm	600	600
Condensleiding, aansluiting (inw./uitw.)	mm	Ø 25/32	Ø 25/32
Regeling, ventilator, afmetingen, gewichten			
Afstandsbediening (bedraad/infrarood)		Optioneel (Bedraad: RC-EX1/RC-E5/RCH-E3) / (Infrarood: RCN-TS-E)	
Zelfdiagnosesysteem		ja	ja
Automatische herstart na spanningsuitval		ja	ja
Luchtfilter, Long-Life-filter (uitwasbaar)		ja	ja
Verse lucht-/toevoerluchtaansluiting, geperforeerd (HxB)	mm	1 aansluiting 250×100	
Pendellamellen		ja	ja
Ventilator, aantal stappen	aantal	4	4
Luchthoeveelheid, (Lo/Me/Hi/PHi)	m^3/h	570/660/720/780	570/720/900/1020
Worp (koelen), max.	m	7,0	7,0
Externe statische druk, standaard/max.	Pa	-	-
Geluidsdrukniveau (Lo/Me/Hi/PHi - confirm JIS)	dB(A)	35/38/40/42	36/41/46/49
Afmetingen unit (HxBxD)	mm	220 × 1.150 × 565	220 × 1.150 × 565
Gewicht unit	kg	27	28
Afmetingen paneel (HxBxD)	mm	(2×) 35 × 625 × 650	(2×) 35 × 625 × 650
Gewicht paneel	kg	(2×) 5	(2×) 5
Paneel code		TS-PSA-3AW-E	TS-PSA-3AW-E
Optionele toebehoren voor binnenunit			
Aansluiting bedrijfs-/alarmmelding, remote ON/OFF		ja	ja
Aansluiting Superlink®-Bus		ja	ja
Aansluiting CompTrol®-Serie		ja	ja
Brutoprijs (excl. BTW)			
Binnenunit incl. paneel	**€**	**op aanvraag**	**op aanvraag**
Bedrade/ infrarood afstandsbediening	**€**	**230,- (RC-EX 1) / 135,- (RC-E5) / 140,- (RCH-E3) / 195,- (RCN-TS-E)**	

[1)] Alle binnenunits via 1 groep aansluiten.

[2)] Kabeldimensionering en afzekering volgens NEN 1010, niet in de leveringsomvang opgenomen.

[3)] Leidinglengte en hoogteverschil afhankelijk van het type buitenunit, zie specificatie buitenunit. Bij FDC 112 - 155 hoogteverschil tussen de binnenunits max. 15 m.

Zie voor meer gedetailleerde informatie de technische handboeken. Technische wijzigingen en typefouten voorbehouden.

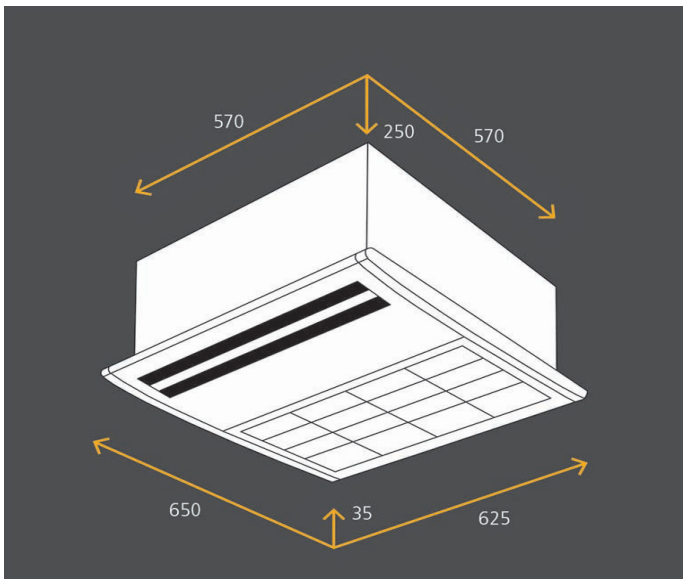

Optioneel:

Ecotouch wandbediening RC-EX1

Wandbediening RC-E5

Wandbediening RCH-E3

Infrarood bediening RCN-KIT3-E

FDTQ (TQ)

Cassettemodel met TQ paneel

1-zijdig uitblazend Euroraster cassettemodel voor koelen en verwarmen.

- Cassettemodel met luchtaanzuig en -uitblaas via het paneel
- Optimale luchtverdeling dankzij Autoswing-functies
- Uitblaashoek van de pendellamel is individueel instelbaar (met bedrade afstandsbediening)
- Geïntegreerde verse luchtaansluiting
- Ingebouwde condenspomp met een opvoerhoogte van 600 mm
- Eenvoudig onderhoud door groot, makkelijk afneembaar paneel
- Hot-start en Hot-Spurt-functie voor een snelle opwarming van koude ruimten
- Optionele Comptrol® regelsystemen (o.a. bedrijfs- en storingsmeldingen, temperatuur grenswaarde-alarm, remote ON/OFF, sequencing, meet-en regelsoftware en GBS-aansluitingen)

EURORASTER

FDTQ (TQ)

Type binnenunit		FDTQ 22 KXE6 (TQ)	FDTQ 28 KXE6 (TQ)	FDTQ 36 KXE6 (TQ)
Koelcapaciteit	kW	2,2	2,8	3,6
Verwarmingscapaciteit	kW	2,5	3,2	4,0
Technische gegevens binnenunit				
Capaciteitsbereik koelen	kW	0,7~2,2	0,7~2,8	0,7~3,6
Capaciteitsbereik verwarmen	kW	0,8~2,5	0,8~3,2	0,8~4,0
Elektrische gegevens				
Aansluitspanning	V/Ph/Hz	230/1/50,N,PE	230/1/50,N,PE	230/1/50,N,PE
Afzekerwaarde, traag [1)2)]	A	16	16	16
Bedrijfstroom	A	0,29	0,29	0,29
Opgenomen vermogen max.	kW	0,06	0,06	0,06
Aansluiting voeding		aan binnenunit	aan binnenunit	aan binnenunit
Voedingskabel, minstens [2)]	mm^2	3 × 1,5	3 × 1,5	3 × 1,5
Buskabel tussen buiten- en binnenunit, afgeschermd, minstens	mm^2	LIYCY 2 × 1,0	LIYCY 2 × 1,0	LIYCY 2 × 1,0
Buskabel tussen binnenunit en afstandsbediening	mm^2	LIYCY 2 × 0,75	LIYCY 2 × 0,75	LIYCY 2 × 0,75
Koudemiddel-, condensleidingen				
Vloeistofleiding/unitaansluiting	inch	Ø 1/4"	Ø 1/4"	Ø 1/4"
Zuiggasleiding/unitaansluiting	inch	Ø 3/8"	Ø 3/8"	Ø 1/2"
Koudemiddelverdelers noodzakelijk		ja	ja	ja
Dampdichte warmte isolatie		alle leidingen	alle leidingen	alle leidingen
Totale leidinglengte tussen buiten-/binnenunit, max. [3)]	m	160	160	160
Leidinglengte 1ste verdeler tot binnenunit, max. [3)]	m	90	90	90
Maximaal hoogteverschil, buitenunit hoger/lager [3)]	m	70 / 40	70 / 40	70 / 40
Maximaal hoogteverschil tussen binnenunits [3)]	m	18	18	18
Koudemiddel		R410A	R410A	R410A
Koudemiddelinspuiting		EEV	EEV	EEV
Condenspomp, opvoerhoogte (vanaf onderkant unit)	mm	600	600	600
Condensleiding, aansluiting (inw./uitw.)	mm	Ø 25/32	Ø 25/32	Ø 25/32
Regeling, ventilator, afmetingen, gewichten				
Afstandsbediening (bedraad/infrarood)		Optioneel (Bedraad: RC-EX1/RC-E5/RCH-E3) / (Infrarood: RCN-KIT3-E)		
Zelfdiagnosesysteem		ja	ja	ja
Automatische herstart na spanningsuitval		ja	ja	ja
Luchtfilter, Long-Life-filter (uitwasbaar)		ja	ja	ja
Verse lucht-/toevoerluchtaansluiting, geperforeerd (HxB)	mm	1 aansluiting Ø 125 / -		
Pendellamellen		ja	ja	ja
Ventilator, aantal stappen	aantal	4	4	4
Luchthoeveelheid, (Lo/Me/Hi/PHi)	m^3/h	300 / 360 / 420 / 480	300 / 360 / 420 / 480	300 / 360 / 420 / 480
Worp (koelen), max.	m	4,8	4,8	4,8
Externe statische druk	Pa	-	-	-
Geluidsdrukniveau (Lo/Me/Hi/PHi - confirm JIS)	dB(A)	33 / 38 / 41 / 45	33 / 38 / 41 / 45	33 / 38 / 41 / 45
Afmetingen unit (HxBxD)	mm	250 × 570 × 570	250 × 570 × 570	250 × 570 × 570
Gewicht unit	kg	23	23	23
Afmetingen paneel (HxBxD)	mm	35 × 625 × 650	35 × 625 × 650	35 × 625 × 650
Gewicht paneel	kg	2,5	2,5	2,5
Paneel code		TQ-PSA-15W-E	TQ-PSA-15W-E	TQ-PSA-15W-E
Optionele toebehoren voor binnenunit				
Aansluiting bedrijfs-/alarmmelding, remote ON/OFF		ja	ja	ja
Aansluiting Superlink®-Bus		ja	ja	ja
Aansluiting CompTrol®-Serie		ja	ja	ja
Brutoprijs (excl. BTW)				
Binnenunit incl. paneel	**€**	**op aanvraag**	**op aanvraag**	**op aanvraag**
Bedrade/ infrarood afstandsbediening	**€**	**230,- (RC-EX 1) / 135,- (RC-E5) / 140,- (RCH-E3) / 500,- (RCN-KIT3-E)**		

[1)] Alle binnenunits via 1 groep aansluiten.

[2)] Kabeldimensionering en afzekering volgens NEN 1010, niet in de leveringsomvang opgenomen.

[3)] Leidinglengte en hoogteverschil afhankelijk van het type buitenunit, zie specificatie buitenunit. Bij FDC 112 - 155 hoogteverschil tussen de binnenunits max. 15 m.

Zie voor meer gedetailleerde informatie de technische handboeken. Technische wijzigingen en typefouten voorbehouden.

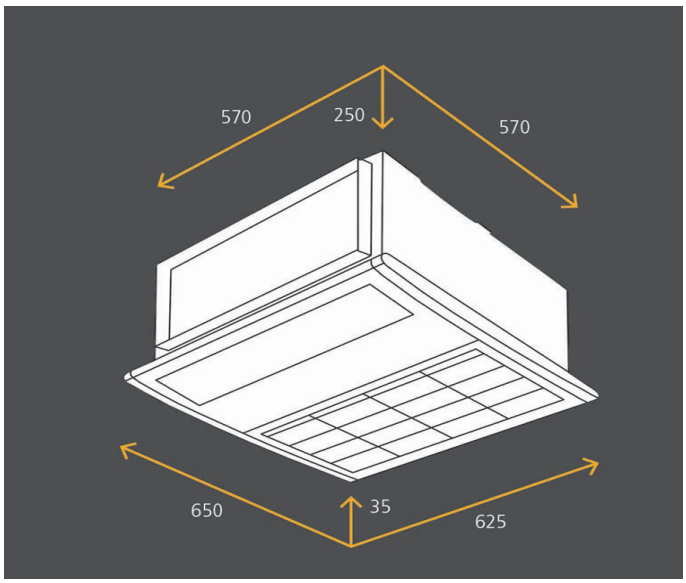

Optioneel:

Ecotouch wandbediening RC-EX1

Wandbediening RC-E5

Wandbediening RCH-E3

Infrarood bediening RCN-KIT3-E

FDTQ (QR)

Cassettemodel met QR paneel

Sattelietmodel met Euroraster aanzuigpaneel voor koelen en verwarmen.

- Satellietmodel met luchtaanzuig door het paneel en uitblaas via een kanaal
- Geïntegreerde verse luchtaansluiting
- Ingebouwde condenspomp met een opvoerhoogte van 600 mm
- Direct onderhoud mogelijk d.m.v. makkelijke toegankelijkheid
- Hot-start en Hot-Spurt-functie voor een snelle opwarming van koude ruimten
- Optionele Comptrol® regelsystemen (o.a. bedrijfs- en storingsmeldingen, temperatuur grenswaarde-alarm, remote ON/OFF, sequencing, meet-en regelsoftware en GBS-aansluitingen)

FDTQ (QR)

EURORASTER

Type binnenunit		FDTQ 22 KXE6 (QR)	FDTQ 28 KXE6 (QR)	FDTQ 36 KXE6 (QR)
Koelcapaciteit	kW	2,2	2,8	3,6
Verwarmingscapaciteit	kW	2,5	3,2	4,0
Technische gegevens binnenunit				
Capaciteitsbereik koelen	kW	0,7~2,2	0,7~2,8	0,7~3,6
Capaciteitsbereik verwarmen	kW	0,8~2,5	0,8~3,2	0,8~4,0
Elektrische gegevens				
Aansluitspanning	V/Ph/Hz	230/1/50,N,PE	230/1/50,N,PE	230/1/50,N,PE
Afzekerwaarde, traag [1)2)]	A	16	16	16
Bedrijfstroom	A	0,29	0,29	0,29
Opgenomen vermogen max.	kW	0,06	0,06	0,06
Aansluiting voeding		aan binnenunit	aan binnenunit	aan binnenunit
Voedingskabel, minstens [2)]	mm^2	3 × 1,5	3 × 1,5	3 × 1,5
Buskabel tussen buiten- en binnenunit, afgeschermd, minstens	mm^2	LIYCY 2 × 1,0	LIYCY 2 × 1,0	LIYCY 2 × 1,0
Buskabel tussen binnenunit en afstandsbediening	mm^2	LIYCY 2 × 0,75	LIYCY 2 × 0,75	LIYCY 2 × 0,75
Koudemiddel-, condensleidingen				
Vloeistofleiding/unitaansluiting	inch	Ø 1/4"	Ø 1/4"	Ø 1/4"
Zuiggasleiding/unitaansluiting	inch	Ø 3/8"	Ø 3/8"	Ø 1/2"
Koudemiddelverdelers noodzakelijk		ja	ja	ja
Dampdichte warmte isolatie		alle leidingen	alle leidingen	alle leidingen
Totale leidinglengte tussen buiten-/binnenunit, max.[3)]	m	160	160	160
Leidinglengte 1ste verdeler tot binnenunit, max.[3)]	m	90	90	90
Maximaal hoogteverschil, buitenunit hoger/lager [3)]	m	70 / 40	70 / 40	70 / 40
Maximaal hoogteverschil tussen binnenunits [3)]	m	18	18	18
Koudemiddel		R410A	R410A	R410A
Koudemiddelinspuiting		EEV	EEV	EEV
Condenspomp, opvoerhoogte (vanaf onderkant unit)	mm	600	600	600
Condensleiding, aansluiting (inw./uitw.)	mm	Ø 25/32	Ø 25/32	Ø 25/32
Regeling, ventilator, afmetingen, gewichten				
Afstandsbediening (bedraad/infrarood)		Optioneel (Bedraad: RC-EX1/RC-E5/RCH-E3) / (Infrarood: RCN-KIT3-E)		
Zelfdiagnosesysteem		ja	ja	ja
Automatische herstart na spanningsuitval		ja	ja	ja
Luchtfilter, Long-Life-filter (uitwasbaar)		ja	ja	ja
Verse lucht-/toevoerluchtaansluiting, geperforeerd (HxB)	mm	1 aansluiting Ø 125 / -		
Pendellamellen		-	-	-
Ventilator, aantal stappen	aantal	4	4	4
Luchthoeveelheid, (Lo/Me/Hi/PHi)	m^3/h	300 / 360 / 420 / 480	300 / 360 / 420 / 480	300 / 360 / 420 / 480
Worp (koelen), max.	m	-	-	-
Externe statische druk, standaard/max.	Pa	30	30	30
Geluidsdrukniveau (Lo/Me/Hi/PHi - confirm JIS)	dB(A)	33 / 38 / 41 / 45	33 / 38 / 41 / 45	33 / 38 / 41 / 45
Afmetingen unit (HxBxD)	mm	250 × 570 × 570	250 × 570 × 570	250 × 570 × 570
Afmetingen kanaalflens perszijde (HxBxD)	mm	155 × 490 × 30	155 × 490 × 30	155 × 490 × 30
Gewicht unit	kg	23	23	23
Afmetingen paneel (HxBxD)	mm	35 × 625 × 650	35 × 625 × 650	35 × 625 × 650
Gewicht paneel	kg	2,5	2,5	2,5
Paneel code		QR-PNA-14W-ER	QR-PNA-14W-ER	QR-PNA-14W-ER
Optionele toebehoren voor binnenunit				
Aansluiting bedrijfs-/alarmmelding, remote ON/OFF		ja	ja	ja
Aansluiting Superlink®-Bus		ja	ja	ja
Aansluiting CompTrol®-Serie		ja	ja	ja
Brutoprijs (excl. BTW)				
Binnenunit incl. paneel	**€**	**op aanvraag**	**op aanvraag**	**op aanvraag**
Bedrade/ infrarood afstandsbediening	**€**	**230,- (RC-EX 1) / 135,- (RC-E5) / 140,- (RCH-E3) / 500,- (RCN-KIT3-E)**		

[1)] Alle binnenunits via 1 groep aansluiten.

[2)] Kabeldimensionering en afzekering volgens NEN 1010, niet in de leveringsomvang opgenomen.

[3)] Leidinglengte en hoogteverschil afhankelijk van het type buitenunit, zie specificatie buitenunit. Bij FDC 112 - 155 hoogteverschil tussen de binnenunits max. 15 m.

Zie voor meer gedetailleerde informatie de technische handboeken. Technische wijzigingen en typefouten voorbehouden.

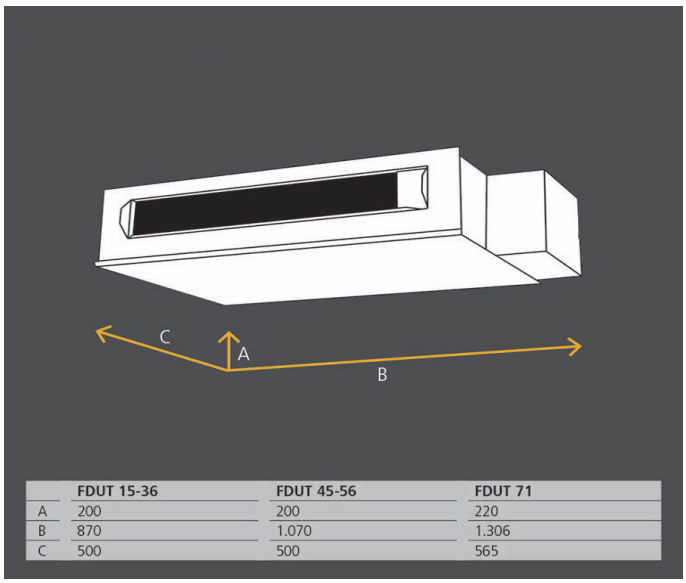

	FDUT 15-36	FDUT 45-56	FDUT 71
A	200	200	220
B	870	1.070	1.306
C	500	500	565

Optioneel:

Ecotouch wandbediening RC-EX1

Wandbediening RC-E5

Wandbediening RCH-E3

Infrarood bediening RCN-KIT3-E

FDUT

Satellietmodel

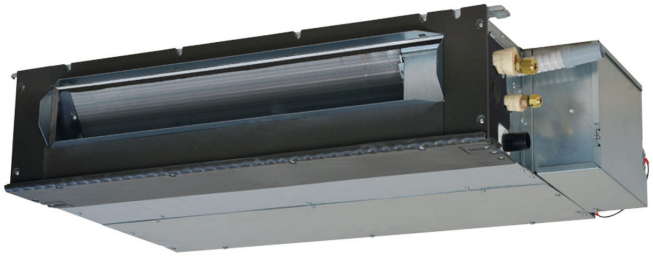

Plat, low noise satellietmodel voor koelen en verwarmen.

- Fluisterstil voor ruimten met een hoge comforteis
- Satellietmodel met luchtaanzuig en uitblaas via een kanaal
- Hoge inbouwflexibiliteit dankzij de geringe inbouwhoogte
- Ingebouwde condenspomp met een opvoerhoogte van 600 mm
- Hot-start en Hot-Spurt-functie voor een snelle opwarming van koude ruimten
- Optionele Comptrol® regelsystemen (o.a. bedrijfs- en storingsmeldingen, temperatuur grenswaarde-alarm, remote ON/OFF, sequencing, meet-en regelsoftware en GBS-aansluitingen)

FDUT

Type binnenunit		FDUT 15 KXE6	FDUT 22 KXE6	FDUT 28 KXE6	FDUT 36 KXE6	FDUT 45 KXE6	FDUT 56 KXE6	FDUT 71 KXE6
Koelcapaciteit	kW	1,5	2,2	2,8	3,6	4,5	5,6	7,1
Verwarmingscapaciteit	kW	1,7	2,5	3,2	4,0	5,0	6,0	8,0
Technische gegevens binnenunit								
Capaciteitsbereik koelen	kW	0,6~1,5	0,7~2,2	0,7~2,8	0,7~3,6	0,8~4,5	0,9~5,6	0,9~7,1
Capaciteitsbereik verwarmen	kW	0,7~1,7	0,8~2,5	0,8~3,2	0,8~4,0	0,9~5,0	1,0~6,3	1,0~8,0
Elektrische gegevens								
Aansluitspanning	V/Ph/Hz	230/1/50,N,PE	230/1/50,N,PE	230/1/50,N,PE	230/1/50,N,PE	230/1/50,N,PE	230/1/50,N,PE	230/1/50,N,PE
Afzekerwaarde, traag [1)2)]	A	16	16	16	16	16	16	16
Bedrijfstroom	A	0,27	0,27	0,27	0,31	0,34	0,36	0,46
Opgenomen vermogen max.	kW	0,06	0,07	0,07	0,07	0,08	0,08	0,08
Aansluiting voeding		aan binnenunit	aan binnenunit	aan binnenunit	aan binnenunit	aan binnenunit	aan binnenunit	aan binnenunit
Voedingskabel, minstens [2)]	mm^2	3 × 1,5	3 × 1,5	3 × 1,5	3 × 1,5	3 × 1,5	3 × 1,5	3 × 1,5
Buskabel tussen buiten- en binnenunit, afgeschermd, minstens	mm^2	LIYCY 2 × 1,0	LIYCY 2 × 1,0	LIYCY 2 × 1,0	LIYCY 2 × 1,0	LIYCY 2 × 1,0	LIYCY 2 × 1,0	LIYCY 2 × 1,0
Buskabel tussen binnenunit en afstandsbediening	mm^2	LIYCY 2 × 0,75	LIYCY 2 × 0,75	LIYCY 2 × 0,75	LIYCY 2 × 0,75	LIYCY 2 × 0,75	LIYCY 2 × 0,75	LIYCY 2 × 0,75
Koudemiddel-, condensleidingen								
Vloeistofleiding/unitaansluiting	inch	Ø 1/4"	Ø 1/4"	Ø 1/4"	Ø 1/4"	Ø 1/4"	Ø 1/4"	Ø 3/8"
Zuiggasleiding/unitaansluiting	inch	Ø 3/8"	Ø 3/8"	Ø 3/8"	Ø 1/2"	Ø 1/2"	Ø 1/2"	Ø 5/8"
Koudemiddelverdelers noodzakelijk		ja	ja	ja	ja	ja	ja	ja
Dampdichte warmte isolatie		alle leidingen	alle leidingen	alle leidingen	alle leidingen	alle leidingen	alle leidingen	alle leidingen
Totale leidinglengte tussen buiten-/binnenunit, max. [3)]	m	160	160	160	160	160	160	160
Leidinglengte 1ste verdeler tot binnenunit, max. [3)]	m	90	90	90	90	90	90	90
Maximaal hoogteverschil, buitenunit hoger/lager [3)]	m	70/40	70/40	70/40	70/40	70/40	70/40	70/40
Maximaal hoogteverschil tussen binnenunits [3)]	m	18	18	18	18	18	18	18
Koudemiddel		R410A	R410A	R410A	R410A	R410A	R410A	R410A
Koudemiddelinspuiting		EEV	EEV	EEV	EEV	EEV	EEV	EEV
Condenspomp, opvoerhoogte (vanaf onderkant unit)	mm	600	600	600	600	600	600	600
Condensleiding, aansluiting (inw./uitw.)	mm	Ø 25/32	Ø 25/32	Ø 25/32	Ø 25/32	Ø 25/32	Ø 25/32	Ø 25/32
Regeling, ventilator, afmetingen, gewichten								
Afstandsbediening (bedraad/infrarood)		Optioneel (Bedraad: RC-EX1/RC-E5/RCH-E3) / (Infrarood: RCN-KIT3-E)						
Zelfdiagnosesysteem		ja	ja	ja	ja	ja	ja	ja
Automatische herstart na spanningsuitval		ja	ja	ja	ja	ja	ja	ja
Luchtfilterkit, Long-Life-filter (uitwasbaar)		Optioneel; Zie hoofdstuk "Toebehoren" voor technische gegevens en prijzen						
Verse lucht-/toevoerluchtaansluiting, geperforeerd (HxB)	mm	- / -	- / -	- / -	- / -	- / -	- / -	- / -
Pendellamellen		-	-	-	-	-	-	-
Ventilator, aantal stappen	aantal	3	3	3	3	3	3	3
Luchthoeveelheid, (Lo/Me/Hi/PHi)	m^3/h	240/300/360/-	300/360/450/-	300/360/450/-	330/420/510/-	420/600/690/-	432/540/750/-	570/780/960/-
Worp (koelen), max.	m	-	-	-	-	-	-	-
Externe statische druk, standaard/max.	Pa	10/35	10/35	10/35	10/35	10/50	10/50	10/50
Geluidsdrukniveau (Lo/Me/Hi/PHi - confirm JIS)	dB(A)	22/26/28/-	22/26/28/-	22/26/28/-	26/30/33/-	28/32/34/-	30/33/35/-	28/31/35/-
Afmetingen unit (HxBxD)	mm	200 × 750 × 500	200 × 750 × 500	200 × 750 × 500	200 × 750 × 500	200 × 950 × 500	200 × 950 × 500	200 × 1.150 x 500
Gewicht unit	kg	21	21	21	22	25	25	31
Afmetingen kanaalflens zuigzijde (HxBxD)	mm	160 × 660 × 30	160 × 660 × 30	160 × 660 × 30	160 × 660 × 30	160 × 860 × 30	160 × 860 × 30	160 × 1.060 x 30
Afmetingen kanaalflens perszijde (HxBxD)	mm	99 × 660 × 30	99 × 660 × 30	99 × 660 × 30	99 × 660 × 30	99 × 860 × 30	99 × 860 × 30	99 × 1.060 × 30
Paneel code		-	-	-	-	-	-	-
Optionele toebehoren voor binnenunit								
Aansluiting bedrijfs-/alarmmelding, remote ON/OFF		ja	ja	ja	ja	ja	ja	ja
Aansluiting Superlink®-Bus		ja	ja	ja	ja	ja	ja	ja
Aansluiting CompTrol®-Serie		ja	ja	ja	ja	ja	ja	ja
Brutoprijs (excl. BTW)								
Binnenunit	**€**	**op aanvraag**						
Bedrade/ infrarood afstandsbediening	**€**	**230,- (RC-EX 1) / 135,- (RC-E5) / 140,- (RCH-E3) / 500,- (RCN-KIT3-E)**						

[1)] Alle binnenunits via 1 groep aansluiten.

[2)] Kabeldimensionering en afzekering volgens NEN 1010, niet in de leveringsomvang opgenomen.

[3)] Leidinglengte en hoogteverschil afhankelijk van het type buitenunit, zie specificatie buitenunit. Bij FDC 112 - 155 hoogteverschil tussen de binnenunits max. 15 m.

[4)] FDUT 15 KXE6 is niet te combineren met FDC 112 - 155 KXE6 en FDC 224 -1360 KXRE6. Voor FDC 400 - 1360 KXE6 geldt: Minimale gelijktijdigheid 100%, minimaal 150 m vloeistofleiding, Toepassingsgebied Koelbedrijf: +10 °C tot +43 °C.
In verbinding met FDC 224, 280 KXZPE1 moet op de afstandsbediening "Hoog plafond" (RC-EX1, binnenunit instelling), of "Fan Speed Set" (RC-E5, I/U Functie) ingesteld worden.

Zie voor meer gedetailleerde informatie de technische handboeken. Technische wijzigingen en typefouten voorbehouden.

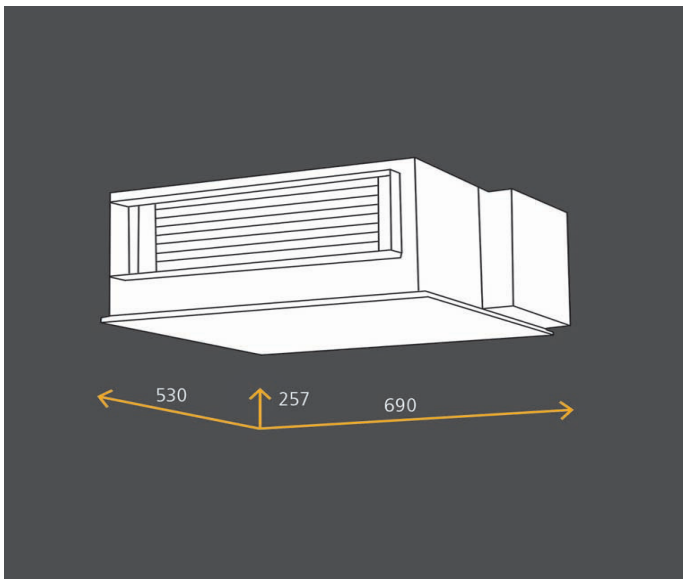

Optioneel:

Ecotouch wandbediening RC-EX1

Wandbediening RC-E5

Wandbediening RCH-E3

Infrarood bediening RCN-KIT3-E

FDUH

Satellietmodel

Low noise satellietmodel voor koelen en verwarmen.

- Speciaal voor ruimten met een hoge comforteis (bijv. hotelkamers)
- Plat satellietmodel met luchtaanzuig en uitblaas via een kanaal
- Eenvoudig, op locatie, om te bouwen naar luchtaanzuig van onderen
- Hot-start en Hot-Spurt-functie voor een snelle opwarming van koude ruimten
- Optionele Comptrol® regelsystemen (o.a. bedrijfs- en storingsmeldingen, temperatuur grenswaarde-alarm, remote ON/OFF, sequencing, meet-en regelsoftware en GBS-aansluitingen)

FDUH

Type binnenunit		FDUH 22 KXE6	FDUH 28 KXE6	FDUH 36 KXE6
Koelcapaciteit	kW	2,2	2,8	3,6
Verwarmingscapaciteit	kW	2,5	3,2	4,0
Technische gegevens binnenunit				
Capaciteitsbereik koelen	kW	0,7~2,2	0,7~2,8	0,7~3,6
Capaciteitsbereik verwarmen	kW	0,8~2,5	0,8~3,2	0,8~4,0
Elektrische gegevens				
Aansluitspanning	V/Ph/Hz	230/1/50,N,PE	230/1/50,N,PE	230/1/50,N,PE
Afzekerwaarde, traag [1)2)]	A	16	16	16
Bedrijfstroom	A	0,29	0,29	0,29
Opgenomen vermogen max.	kW	0,06	0,06	0,06
Aansluiting voeding		aan binnenunit	aan binnenunit	aan binnenunit
Voedingskabel, minstens [2)]	mm^2	3 × 1,5	3 × 1,5	3 × 1,5
Buskabel tussen buiten- en binnenunit, afgeschermd, minstens	mm^2	LIYCY 2 × 1,0	LIYCY 2 × 1,0	LIYCY 2 × 1,0
Buskabel tussen binnenunit en afstandsbediening	mm^2	LIYCY 2 × 0,75	LIYCY 2 × 0,75	LIYCY 2 × 0,75
Koudemiddel-, condensleidingen				
Vloeistofleiding/unitaansluiting	inch	Ø 1/4"	Ø 1/4"	Ø 1/4"
Zuiggasleiding/unitaansluiting	inch	Ø 3/8"	Ø 3/8"	Ø 1/2"
Koudemiddelverdelers noodzakelijk		ja	ja	ja
Dampdichte warmte isolatie		alle leidingen	alle leidingen	alle leidingen
Totale leidinglengte tussen buiten-/binnenunit, max. [3)]	m	160	160	160
Leidinglengte 1ste verdeler tot binnenunit, max. [3)]	m	90	90	90
Maximaal hoogteverschil, buitenunit hoger/lager [3)]	m	70 / 40	70 / 40	70 / 40
Maximaal hoogteverschil tussen binnenunits [3)]	m	18	18	18
Koudemiddel		R410A	R410A	R410A
Koudemiddelinspuiting		EEV	EEV	EEV
Condenspomp, opvoerhoogte (vanaf onderkant unit)	mm	optioneel	optioneel	optioneel
Condensleiding, aansluiting (inw./uitw.)	mm	Ø 20/26	Ø 20/26	Ø 20/26
Regeling, ventilator, afmetingen, gewichten				
Afstandsbediening (bedraad/infrarood)		Optioneel (Bedraad: RC-EX1/RC-E5/RCH-E3) / (Infrarood: RCN-KIT3-E)		
Zelfdiagnosesysteem		ja	ja	ja
Automatische herstart na spanningsuitval		ja	ja	ja
Luchtfilterkit, Long-Life-filter (uitwasbaar)		Optioneel; Zie hoofdstuk "Toebehoren" voor technische gegevens en prijzen		
Verse lucht-/toevoerluchtaansluiting, geperforeerd (HxB)	mm	- / -	- / -	- / -
Pendellamellen		-	-	-
Ventilator, aantal stappen4)	aantal	4	4	4
Luchthoeveelheid, (Lo/Me/Hi/PHi)	m^3/h	360 / 390 / 420 / 510	360 / 390 / 420 / 510	360 / 390 / 420 / 510
Worp (koelen), max.	m	-	-	-
Externe statische druk, Standard	Pa	30	30	30
Geluidsdrukniveau (Lo/Me/Hi/PHi - confirm JIS)	dB(A)	27 / 30 / 33 / 39	27 / 30 / 33 / 39	27 / 30 / 33 / 39
Afmetingen unit (HxBxD)	mm	257 × 570 × 530	257 × 570 × 530	257 × 570 × 530
Gewicht unit	kg	22	22	22
Afmetingen kanaalflens zuigzijde (HxB)	mm	200 × 494 × 27,5	200 × 494 × 27,5	200 × 494 × 27,5
Afmetingen kanaalflens perszijde (HxB)	mm	145 × 494 × 27,5	145 × 494 × 27,5	145 × 494 × 27,5
Paneel code		-	-	-
Optionele toebehoren voor binnenunit				
Aansluiting bedrijfs-/alarmmelding, remote ON/OFF		ja	ja	ja
Aansluiting Superlink®-Bus		ja	ja	ja
Aansluiting CompTrol®-Serie		ja	ja	ja
Brutoprijs (excl. BTW)				
Binnenunit	**€**	**op aanvraag**	**op aanvraag**	**op aanvraag**
Bedrade/ infrarood afstandsbediening	**€**	**230,- (RC-EX 1) / 135,- (RC-E5) / 140,- (RCH-E3) / 500,- (RCN-KIT3-E)**		

[1)] Alle binnenunits via 1 groep aansluiten.

[2)] Kabeldimensionering en afzekering volgens NEN 1010, niet in de leveringsomvang opgenomen.

[3)] Leidinglengte en hoogteverschil afhankelijk van het type buitenunit, zie specificatie buitenunit. Bij FDC 112 - 155 hoogteverschil tussen de binnenunits max. 15 m.

Zie voor meer gedetailleerde informatie de technische handboeken. Technische wijzigingen en typefouten voorbehouden.

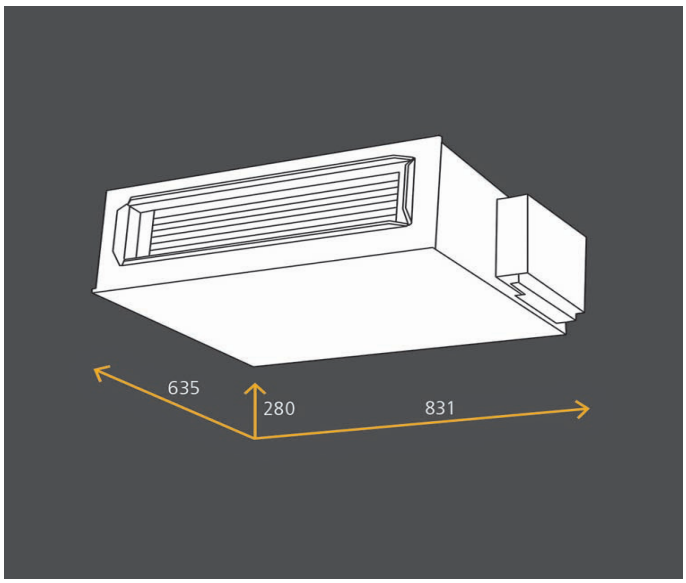

Optioneel:

Ecotouch wandbediening RC-EX1

Wandbediening RC-E5

Wandbediening RCH-E3

Infrarood bediening RCN-KIT3-E

FDUM

Satellietmodel

Satellietmodel voor koelen en verwarmen.

- Plat satellietmodel met luchtaanzuig en uitblaas via een kanaal
- Eenvoudig, op locatie, om te bouwen naar luchtaanzuig van onderen
- Geïntegreerde aansluiting voor verse- en afvoerlucht
- Energiebesparende DC ventilator
- Ingebouwde condenspomp met een opvoerhoogte van 600 mm
- Hot-start en Hot-Spurt-functie voor een snelle opwarming van koude ruimten
- Optionele Comptrol® regelsystemen (o.a. bedrijfs- en storingsmeldingen, temperatuur grenswaarde-alarm, remote ON/OFF, sequencing, meet-en regelsoftware en GBS-aansluitingen)

OPTIONEEL UITBLAAS PLENUM OF FILTER

FDUM

Type binnenunit		FDUM 22 KXE6	FDUM 28 KXE6	FDUM 36 KXE6	FDUM 45 KXE6	FDUM 56 KXE6
Koelcapaciteit	kW	2,2	2,8	3,6	4,5	5,6
Verwarmingscapaciteit	kW	2,5	3,2	4,0	5,0	6,3
Technische gegevens binnenunit						
Capaciteitsbereik koelen	kW	0,7~2,2	0,7~2,8	0,7~3,6	0,8~4,5	0,9~5,6
Capaciteitsbereik verwarmen	kW	0,8~2,5	0,8~3,2	0,8~4,0	0,9~5,0	1,0~6,3
Elektrische gegevens						
Aansluitspanning	V/Ph/Hz	230/1/50,N,PE	230/1/50,N,PE	230/1/50,N,PE	230/1/50,N,PE	230/1/50,N,PE
Afzekerwaarde, traag [1)2)]	A	16	16	16	16	16
Bedrijfstroom	A	0,44	0,44	0,44	0,44	0,44
Opgenomen vermogen max.	kW	0,10	0,10	0,10	0,10	0,10
Aansluiting voeding		aan binnenunit	aan binnenunit	aan binnenunit	aan binnenunit	aan binnenunit
Voedingskabel, minstens [2)]	mm^2	3 × 1,5	3 × 1,5	3 × 1,5	3 × 1,5	3 × 1,5
Buskabel tussen buiten- en binnenunit, afgeschermd, minstens	mm^2	LIYCY 2 × 1,5	LIYCY 2 × 1,5	LIYCY 2 × 1,5	LIYCY 2 × 1,5	LIYCY 2 × 1,5
Buskabel tussen binnenunit en afstandsbediening	mm^2	LIYCY 2 × 0,75	LIYCY 2 × 0,75	LIYCY 2 × 0,75	LIYCY 2 × 0,75	LIYCY 2 × 0,75
Koudemiddel-, condensleidingen						
Vloeistofleiding/unitaansluiting	inch	Ø 1/4"	Ø 1/4"	Ø 1/4"	Ø 1/4"	Ø 1/4"
Zuiggasleiding/unitaansluiting	inch	Ø 3/8"	Ø 3/8"	Ø 1/2"	Ø 1/2"	Ø 1/2"
Koudemiddelverdelers noodzakelijk		ja	ja	ja	ja	ja
Dampdichte warmte isolatie		alle leidingen	alle leidingen	alle leidingen	alle leidingen	alle leidingen
Totale leidinglengte tussen buiten-/binnenunit, max. [3)]	m	160	160	160	160	160
Leidinglengte 1ste verdeler tot binnenunit, max. [3)]	m	90	90	90	90	90
Maximaal hoogteverschil, buitenunit hoger/lager [3)]	m	70 / 40	70 / 40	70 / 40	70 / 40	70 / 40
Maximaal hoogteverschil tussen binnenunits [3)]	m	18	18	18	18	18
Koudemiddel		R410A	R410A	R410A	R410A	R410A
Koudemiddelinspuiting		EEV	EEV	EEV	EEV	EEV
Condenspomp, opvoerhoogte (vanaf onderkant unit)	mm	600	600	600	600	600
Condensleiding, aansluiting (inw./uitw.)	mm	Ø 25/32	Ø 25/32	Ø 25/32	Ø 25/32	Ø 25/32
Regeling, ventilator, afmetingen, gewichten						
Afstandsbediening (bedraad/infrarood)		Optioneel (Bedraad: RC-EX1/RC-E5/RCH-E3) / (Infrarood: RCN-KIT3-E)				
Zelfdiagnosesysteem		ja	ja	ja	ja	ja
Automatische herstart na spanningsuitval		ja	ja	ja	ja	ja
Toevoer plenum / adapter (inwendig geïsoleerd)		Optioneel; Zie hoofdstuk "Toebehoren" voor technische gegevens en prijzen				
Retour plenum (voorzien van filter)						
Luchtfilterkit, Long-Life-filter (uitwasbaar)						
Verse lucht-/toevoerluchtaansluiting, geperforeerd (HxB)	mm	1 aansluiting Ø 150 / 1 aansluiting Ø 125				
Pendellamellen		-	-	-	-	-
Ventilator, aantal stappen	aantal	4	4	4	4	4
Luchthoeveelheid, (Lo/Me/Hi/PHi)	m^3/h	480/540/600/780	480/540/600/780	480/540/600/780	480/540/600/780	480/540/600/780
Worp (koelen), max.	m	-	-	-	-	-
Externe statische druk, standaard/max.	Pa	35/100	35/100	35/100	35/100	35/100
Geluidsdrukniveau (Lo/Me/Hi/PHi - confirm JIS)	dB(A)	26/29/32/37	26/29/32/37	26/29/32/37	26/29/32/37	26/29/32/37
Afmetingen unit (HxBxD)	mm	280 × 735 × 635	280 × 735 × 635	280 × 735 × 635	280 × 735 × 635	280 × 735 × 635
Gewicht unit	kg	29	29	29	29	29
Afmetingen kanaalflens zuigzijde (HxBxD)	mm	200 × 660 × 30	200 × 660 × 30	200 × 660 × 30	200 × 660 × 30	200 × 660 × 30
Afmetingen kanaalflens perszijde	mm	170 × 680 × 30	170 × 680 × 30	170 × 680 × 30	170 × 680 × 30	170 × 680 × 30
Paneel code		-	-	-	-	-
Optionele toebehoren voor binnenunit						
Aansluiting bedrijfs-/alarmmelding, remote ON/OFF		ja	ja	ja	ja	ja
Aansluiting Superlink®-Bus		ja	ja	ja	ja	ja
Aansluiting CompTrol®-Serie		ja	ja	ja	ja	ja
Brutoprijs (excl. BTW)						
Binnenunit	**€**	**op aanvraag**				
Bedrade/ infrarood afstandsbediening	**€**	**230,- (RC-EX 1) / 135,- (RC-E5) / 140,- (RCH-E3) / 500,- (RCN-KIT3-E)**				

[1)] Alle binnenunits via 1 groep aansluiten.

[2)] Kabeldimensionering en afzekering volgens NEN 1010, niet in de leveringsomvang opgenomen.

[3)] Leidinglengte en hoogteverschil afhankelijk van het type buitenunit, zie specificatie buitenunit. Bij FDC 112 - 155 hoogteverschil tussen de binnenunits max. 15 m.

Zie voor meer gedetailleerde informatie de technische handboeken. Technische wijzigingen en typefouten voorbehouden.

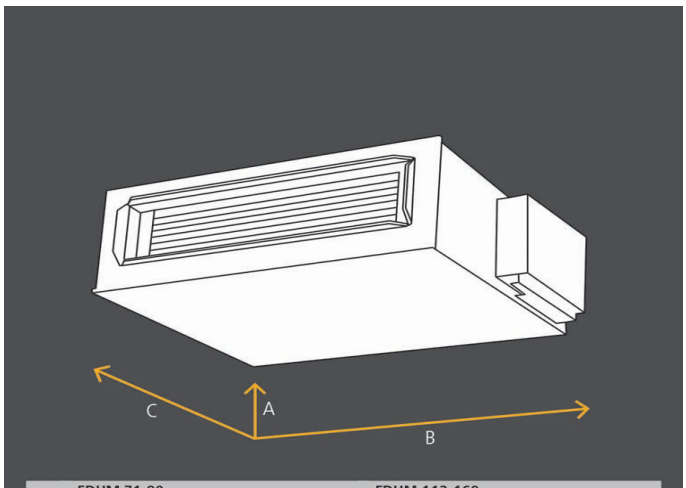

	FDUM 71-90	FDUM 112-160
A	280	280
B	1.031	1.449
C	635	740

Optioneel:

Ecotouch wandbediening RC-EX1

Wandbediening RC-E5

Wandbediening RCH-E3

Infrarood bediening RCN-KIT3-E

FDUM

Satellietmodel

Satellietmodel voor koelen en verwarmen.

- Plat satellietmodel met luchtaanzuig en uitblaas via een kanaal
- Eenvoudig, op locatie, om te bouwen naar luchtaanzuig van onderen
- Geïntegreerde aansluiting voor verse- en afvoerlucht
- Energiebesparende DC ventilator
- Ingebouwde condenspomp met een opvoerhoogte van 600 mm
- Hot-start en Hot-Spurt-functie voor een snelle opwarming van koude ruimten
- Optionele Comptrol® regelsystemen (o.a. bedrijfs- en storingsmeldingen, temperatuur grenswaarde-alarm, remote ON/OFF, sequencing, meet-en regelsoftware en GBS-aansluitingen)

OPTIONEEL UITBLAAS PLENUM OF FILTER

FDUM

Type binnenunit		FDUM 71 KXE6	FDUM 90 KXE6	FDUM 112 KXE6	FDUM 140 KXE6	FDUM 160 KXE6
Koelcapaciteit	kW	7,1	9,0	11,2	14,0	16,0
Verwarmingscapaciteit	kW	8,0	10,0	12,5	16,0	18,0
Technische gegevens binnenunit						
Capaciteitsbereik koelen	kW	0,9~7,1	0,9~9,0	0,9~11,2	1,0~14,0	1,1~16,0
Capaciteitsbereik verwarmen	kW	1,0~8,0	1,0~10,0	1,0~12,5	1,1~16,0	1,2~18,0
Elektrische gegevens						
Aansluitspanning	V/Ph/Hz	230/1/50,N,PE	230/1/50,N,PE	230/1/50,N,PE	230/1/50,N,PE	230/1/50,N,PE
Afzekerwaarde, traag [1)2)]	A	16	16	16	16	16
Bedrijfstroom	A	0,87	0,87	1,26	1,44	1,97
Opgenomen vermogen max.	kW	0,2	0,2	0,29	0,33	0,45
Aansluiting voeding		aan binnenunit	aan binnenunit	aan binnenunit	aan binnenunit	aan binnenunit
Voedingskabel, minstens [2)]	mm^2	3 × 1,5	3 × 1,5	3 × 1,5	3 × 1,5	3 × 1,5
Buskabel tussen buiten- en binnenunit, afgeschermd, minstens	mm^2	LIYCY 2 × 1,0	LIYCY 2 × 1,0	LIYCY 2 × 1,0	LIYCY 2 × 1,0	LIYCY 2 × 1,0
Buskabel tussen binnenunit en afstandsbediening	mm^2	LIYCY 2 × 0,75	LIYCY 2 × 0,75	LIYCY 2 × 0,75	LIYCY 2 × 0,75	LIYCY 2 × 0,75
Koudemiddel-, condensleidingen						
Vloeistofleiding/unitaansluiting	inch	Ø 3/8"	Ø 3/8"	Ø 3/8"	Ø 3/8"	Ø 3/8"
Zuiggasleiding/unitaansluiting	inch	Ø 5/8"	Ø 5/8"	Ø 5/8"	Ø 5/8"	Ø 5/8"
Koudemiddelverdelers noodzakelijk		ja	ja	ja	ja	ja
Dampdichte warmte isolatie		alle leidingen	alle leidingen	alle leidingen	alle leidingen	alle leidingen
Totale leidinglengte tussen buiten-/binnenunit, max. [3)]	m	160	160	160	160	160
Leidinglengte 1ste verdeler tot binnenunit, max. [3)]	m	90	90	90	90	90
Maximaal hoogteverschil, buitenunit hoger/lager [3)]	m	70 / 40	70 / 40	70 / 40	70 / 40	70 / 40
Maximaal hoogteverschil tussen binnenunits [3)]	m	18	18	18	18	18
Koudemiddel		R410A	R410A	R410A	R410A	R410A
Koudemiddelinspuiting		EEV	EEV	EEV	EEV	EEV
Condenspomp, opvoerhoogte (vanaf onderkant unit)	mm	600	600	600	600	600
Condensleiding, aansluiting (inw./uitw.)	mm	Ø 25/32	Ø 25/32	Ø 25/32	Ø 25/32	Ø 25/32
Regeling, ventilator, afmetingen, gewichten						
Afstandsbediening (bedraad/infrarood)		Optioneel (Bedraad: RC-EX1/RC-E5/RCH-E3) / (Infrarood: RCN-KIT3-E)				
Zelfdiagnosesysteem		ja	ja	ja	ja	ja
Automatische herstart na spanningsuitval		ja	ja	ja	ja	ja
Toevoer plenum / adapter (inwendig geïsoleerd)		Optioneel; Zie hoofdstuk "Toebehoren" voor technische gegevens en prijzen				
Retour plenum (voorzien van filter)						
Luchtfilterkit, Long-Life-filter (uitwasbaar)						
Verse lucht-/toevoerluchtaansluiting, geperforeerd (HxB)	mm	1 aansluiting Ø 150 / 1 aansluiting Ø 125				
Pendellamellen		-	-	-	-	-
Ventilator, aantal stappen	aantal	4	4	4	4	4
Luchthoeveelheid, (Lo/Me/Hi/PHi)	m^3/h	600/900/1.140/1.440	600/900/1.140/1.440	1.140/1.500/1.680/2.160	1.200/1.260/1.920/2.340	1.320/1.680/2.100/2.880
Worp (koelen), max.	m	-	-	-	-	-
Externe statische druk, min ~ max.	Pa	35 ~ 100	35 ~ 100	60 ~ 100	60 ~ 100	60 ~ 100
Geluidsdrukniveau (Lo/Me/Hi/PHi - confirm JIS)	dB(A)	25/29/33/38	25/29/33/38	30/36/38/44	29/34/40/45	30/35/40/47
Afmetingen unit (HxBxD)	mm	280 × 950 × 635	280 × 950 × 635	280 × 1.370 × 740	280 × 1.370 × 740	280 × 1.370 × 740
Gewicht unit	kg	34	34	54	54	54
Afmetingen kanaalflens zuigzijde (HxBxD)	mm	200 × 860 × 30	200 × 860 × 30	235 × 1.280 × 30	235 × 1.280 × 30	235 × 1.280 × 30
Afmetingen kanaalflens perszijde	mm	170 × 880 × 30	170 × 880 × 30	170 × 1.200 × 30	170 × 1.200 × 30	170 × 1.200 × 30
Paneel code		-	-	-	-	-
Optionele toebehoren voor binnenunit						
Aansluiting bedrijfs-/alarmmelding, remote ON/OFF		ja	ja	ja	ja	ja
Aansluiting Superlink®-Bus		ja	ja	ja	ja	ja
Aansluiting CompTrol®-Serie		ja	ja	ja	ja	ja
Brutoprijs (excl. BTW)						
Binnenunit	**€**	**op aanvraag**				
Bedrade/ infrarood afstandsbediening	**€**	**230,- (RC-EX 1) / 135,- (RC-E5) / 140,- (RCH-E3) / 500,- (RCN-KIT3-E)**				

[1)] Alle binnenunits via 1 groep aansluiten.

[2)] Kabeldimensionering en afzekering volgens NEN 1010, niet in de leveringsomvang opgenomen.

[3)] Leidinglengte en hoogteverschil afhankelijk van het type buitenunit, zie specificatie buitenunit. Bij FDC 112 - 155 hoogteverschil tussen de binnenunits max. 15 m.

Zie voor meer gedetailleerde informatie de technische handboeken. Technische wijzigingen en typefouten voorbehouden.

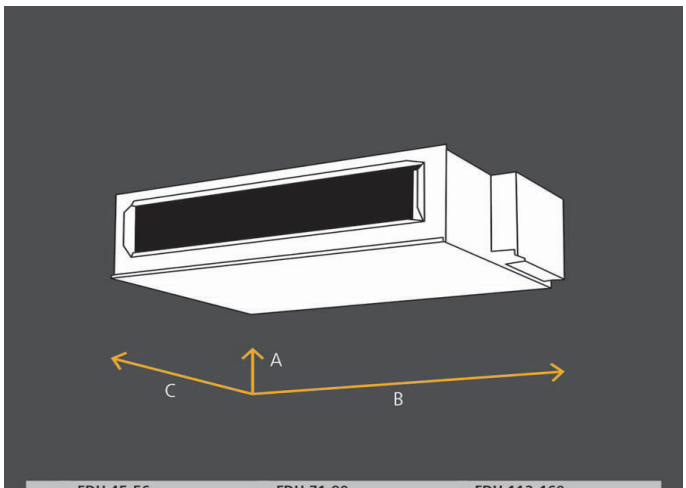

	FDU 45-56	FDU 71-90	FDU 112-160
A	280	280	280
B	832	1.032	1.450
C	635	635	740

Optioneel:

Ecotouch wandbediening RC-EX1

Wandbediening RC-E5

Wandbediening RCH-E3

Infrarood bediening RCN-KIT3-E

FDU

Satellietmodel

Satellietmodel voor koelen en verwarmen.

- Satellietmodel met luchtaanzuig en uitblaas via een kanaal
- Hoge externe statische druk van maximaal 200 Pa
- Energiebesparende DC ventilator
- Hot-start en Hot-Spurt-functie voor een snelle opwarming van koude ruimten
- Optionele Comptrol® regelsystemen (o.a. bedrijfs- en storingsmeldingen, temperatuur grenswaarde-alarm, remote ON/OFF, sequencing, meet-en regelsoftware en GBS-aansluitingen)

FDU

Type binnenunit		FDU 45 KXE6	FDU 56 KXE6	FDU 71 KXE6	FDU 90 KXE6	FDU 112 KXE6	FDU 140 KXE6	FDU 160 KXE6
Koelcapaciteit	kW	4,5	5,6	7,1	9,0	11,2	14,0	16,0
Verwarmingscapaciteit	kW	5,0	6,3	8,0	10,0	12,5	16,0	18,0
Technische gegevens binnenunit								
Capaciteitsregeling								
Capaciteitsbereik koelen	kW	0,8~4,5	0,9~5,6	0,9~7,1	0,9~9,0	0,9~11,2	1,0~14,0	1,1~16,0
Capaciteitsbereik verwarmen	kW	0,9~5,0	1,0~6,3	1,0~8,0	1,0~10,0	1,0~12,5	1,1~16,0	1,2~18,0
Elektrische gegevens								
Aansluitspanning	V/Ph/Hz	230/1/50,N,PE	230/1/50,N,PE	230/1/50,N,PE	230/1/50,N,PE	230/1/50,N,PE	230/1/50,N,PE	230/1/50,N,PE
Afzekerwaarde, traag [1) 2)]	A	16	16	16	16	16	16	16
Bedrijfstroom	A	0,63	0,63	1,80	1,80	2,00	2,30	2,70
Opgenomen vermogen max.	kW	0,10	0,10	0,25	0,25	0,32	0,36	0,43
Aansluiting voeding		aan binnenunit	aan binnenunit	aan binnenunit	aan binnenunit	aan binnenunit	aan binnenunit	aan binnenunit
Voedingskabel, minstens [2)]	mm^2	3 × 1,5	3 × 1,5	3 × 1,5	3 × 1,5	3 × 1,5	3 × 1,5	3 × 1,5
Buskabel tussen buiten- en binnenunit, afgeschermd, minstens	mm^2	LIYCY 2 × 1,0	LIYCY 2 × 1,0	LIYCY 2 × 1,0	LIYCY 2 × 1,0	LIYCY 2 × 1,0	LIYCY 2 × 1,0	LIYCY 2 × 1,0
Buskabel tussen binnenunit en afstandsbediening	mm^2	LIYCY 2 × 0,75	LIYCY 2 × 0,75	LIYCY 2 × 0,75	LIYCY 2 × 0,75	LIYCY 2 × 0,75	LIYCY 2 × 0,75	LIYCY 2 × 0,75
Koudemiddelleidingen								
Vloeistofleiding/unitaansluiting	inch	Ø 1/4"	Ø 1/4"	Ø 3/8"	Ø 3/8"	Ø 3/8"	Ø 3/8"	Ø 3/8"
Zuiggasleiding/unitaansluiting	inch	Ø 1/2"	Ø 1/2"	Ø 5/8"	Ø 5/8"	Ø 5/8"	Ø 5/8"	Ø 5/8"
Koudemiddelverdelers noodzakelijk		ja	ja	ja	ja	ja	ja	ja
Dampdichte warmte isolatie		alle leidingen	alle leidingen	alle leidingen	alle leidingen	alle leidingen	alle leidingen	alle leidingen
Totale leidinglengte tussen buiten-/binnenunit, max. [3)]	m	160	160	160	160	160	160	160
Leidinglengte 1ste verdeler tot binnenunit, max. [3)]	m	90	90	90	90	90	90	90
Maximaal hoogteverschil, buitenunit hoger/lager [3)]	m	70/40	70/40	70/40	70/40	70/40	70/40	70/40
Maximaal hoogteverschil tussen binnenunits [3)]	m	18	18	18	18	18	18	18
Koudemiddel		R410A	R410A	R410A	R410A	R410A	R410A	R410A
Koudemiddelinspuiting		EEV	EEV	EEV	EEV	EEV	EEV	EEV
Condenspomp, opvoerhoogte (vanaf onderkant unit)	mm	600	600	600	600	600	600	-
Condensleiding, aansluiting (inw./uitw.)	mm	Ø 25/32	Ø 25/32	Ø 25/32	Ø 25/32	Ø 25/32	Ø 25/32	Ø 25/32
Regeling, ventilator, afmetingen, gewichten								
Afstandsbediening (bedraad/infrarood)		Optioneel (Bedraad: RC-EX1/RC-E5/RCH-E3) / (Infrarood: RCN-KIT3-E)						
Zelfdiagnosesysteem		ja	ja	ja	ja	ja	ja	ja
Automatische herstart na spanningsuitval		ja	ja	ja	ja	ja	ja	ja
Toevoer plenum / adapter (inwendig geïsoleerd)		Optioneel; Zie hoofdstuk "Toebehoren" voor technische gegevens en prijzen						
Retour plenum (voorzien van filter)								
Luchtfilterkit, Long-Life-filter (uitwasbaar)								
Verse lucht-/toevoerluchtaansluiting, geperforeerd (HxB)	mm	Ø 170 / Ø 170	Ø 170 / Ø 170	Ø 170 / Ø 170	Ø 170 / Ø 170	Ø 170 / Ø 170	Ø 170 / Ø 170	Ø 170 / Ø 170
Pendellamellen		-	-	-	-	-	-	-
Ventilator, aantal stappen	aantal	4	4	4	4	4	4	4
Luchthoeveelheid, (Lo/Me/Hi/PHi)	m^3/h	450/540/600/780	480/540/600/780	600/900/1.140/ 1.440	600/900/1.140/ 1.440	1.140/1.500/1.680/2.160	1.200/1.560/1.920/2.340	1.320/1.680/2.100/2.880
Worp (koelen), max.	m	-	-	-	-	-	-	-
Externe statische druk, max.	Pa	35 ~200	35 ~200	35 ~200	35 ~200	60 ~ 200	60 ~ 200	60 ~ 200
Geluidsdrukniveau (Lo/Me/Hi/PHi - confirm JIS)	dB(A)	26/29/32/37	26/29/33/37	25/29/33/37	25/29/33/38	30/36/38/44	29/34/40/45	30/35/45/47
Afmetingen unit (HxBxD)	mm	280 × 750 × 635	280 × 750 × 635	280 × 950 × 635	280 × 950 × 635	280 × 1.370 x 740	280 × 1.370 x 740	280 × 1.370 x 740
Gewicht unit	kg	29	29	34	34	54	54	584
Afmetingen kanaalflens zuigzijde (HxBxD)	mm	200 × 420 × 30	200 × 420 × 30	200 × 740 × 30	200 × 740 × 30	235 × 1.280 x 30	235 × 1.280 x 30	235 × 1.280 x 30
Afmetingen kanaalflens perszijde (HxBxD)	mm	170 × 680 × 30	170 × 680 × 30	170 × 880 × 30	170 × 880 × 30	170 × 1.200 x 30	170 × 1.200 x 30	170 × 1.200 x 30
Paneel code		-	-	-	-	-	-	-
Optionele toebehoren voor binnenunit								
Aansluiting bedrijfs-/alarmmelding, remote ON/OFF		ja	ja	ja	ja	ja	ja	ja
Aansluiting Superlink®-Bus		ja	ja	ja	ja	ja	ja	ja
Aansluiting CompTrol®-Serie		ja	ja	ja	ja	ja	ja	ja
Brutoprijs (excl. BTW)								
Binnenunit	**€**	**op aanvraag**						
Bedrade/ infrarood afstandsbediening	**€**	**230,- (RC-EX 1) / 135,- (RC-E5) / 140,- (RCH-E3) / 500,- (RCN-KIT3-E)**						

[1)] Alle binnenunits via 1 groep aansluiten.

[2)] Kabeldimensionering en afzekering volgens NEN 1010, niet in de leveringsomvang opgenomen.

[3)] Leidinglengten en hoogteverschillen afhankelijk van het type buitenunit bij FDC 155 hoogteverschil tussen binnenunits max. 15 m.

Zie voor meer gedetailleerde informatie de technische handboeken. Technische wijzigingen en typefouten voorbehouden.

FDU

Type binnenunit		FDU 224 KXZE1	FDU 280KXZE1
Koelcapaciteit	kW	22,4	28,0
Verwarmingscapaciteit	kW	25,0	31,5
Technische gegevens binnenunit			
Capaciteitsbereik koelen	kW	11,2 ~ 22,4	12,3 ~ 28,0
Capaciteitsbereik verwarmen	kW	12,5 ~ 25,0	13,8 ~ 31,5
Elektrische gegevens			
Aansluitspanning	V/Ph/Hz	230/1/50,N,PE	230/1/50,N,PE
Afzekerwaarde, traag [1)2)]	A	16	16
Bedrijfstroom	A	6,7	6,7
Opgenomen vermogen max.	kW	1,18	1,18
Aansluiting voeding		aan binnenunit	aan binnenunit
Voedingskabel, minstens [2)]	mm^2	3 × 1,5	3 × 1,5
Buskabel tussen buiten- en binnenunit, afgeschermd, minstens	mm^2	LIYCY 2 × 1,0	LIYCY 2 × 1,0
Buskabel tussen binnenunit en afstandsbediening	mm^2	LIYCY 2 × 0,75	LIYCY 2 × 0,75
Koudemiddelleidingen			
Vloeistofleiding/unitaansluiting	inch	Ø 3/8"	Ø 3/8"
Zuiggasleiding/unitaansluiting	inch	Ø 3/4"	Ø 7/8"
Koudemiddelverdelers noodzakelijk		ja	ja
Dampdichte warmte isolatie		alle leidingen	alle leidingen
Totale leidinglengte tussen buiten-/binnenunit, max. [3)]	m	160	160
Leidinglengte 1ste verdeler tot binnenunit, max. [3)]	m	90	90
Maximaal hoogteverschil, buitenunit hoger/lager [3)]	m	70 / 40	70 / 40
Maximaal hoogteverschil tussen binnenunits [3)]	m	18	18
Koudemiddel		R410A	R410A
Koudemiddelinspuiting		EEV	EEV
Condenspomp, opvoerhoogte (vanaf onderkant unit)	mm	-	-
Condensleiding, aansluiting (inw./uitw.)	mm	Ø 25/32	Ø 25/32
Regeling, ventilator, afmetingen, gewichten			
Afstandsbediening (bedraad/infrarood)		Optioneel (Bedraad: RC-EX1/RC-E5/RCH-E3) / (Infrarood: RCN-KIT3-E)	
Zelfdiagnosesysteem		ja	ja
Automatische herstart na spanningsuitval		ja	ja
Toevoer plenum / adapter (inwendig geïsoleerd)		Optioneel; Zie hoofdstuk "Toebehoren" voor technische gegevens en prijzen	
Retour plenum (voorzien van filter)			
Luchtfilterkit, Long-Life-filter (uitwasbaar)			
Verse lucht-/toevoerluchtaansluiting, geperforeerd (HxB)	mm	-	-
Pendellamellen		-	-
Ventilator, aantal stappen	aantal	4	4
Luchthoeveelheid, (Lo/Me/Hi/PHi)	m^3/h	3.360/3.840/4.320/4.800	3.360/3.840/4.320/4.800
Worp (koelen), max.	m	-	-
Externe statische druk, standaard/max.	Pa	72 ~ 200	72 ~ 200
Geluidsdrukniveau (Lo/Me/Hi/PHi - confirm JIS)	dB(A)	45/47/50/52	45/47/50/52
Afmetingen unit (HxBxD)	mm	379 × 1.600 × 893	379 × 1.600 × 893
Gewicht unit	kg	89	89
Afmetingen kanaalflens zuigzijde (HxBxD)	mm	250 × 1.450 × 25	250 × 1.450 × 25
Afmetingen kanaalflens perszijde (HxBxD)	mm	250 × 1.450 × 25	250 × 1.450 × 25
Paneel code		-	-
Optionele toebehoren voor binnenunit			
Aansluiting bedrijfs-/alarmmelding, remote ON/OFF		ja	ja
Aansluiting Superlink®-Bus		ja	ja
Aansluiting CompTrol®-Serie		ja	ja
Brutoprijs (excl. BTW)			
Binnenunit	**€**	**op aanvraag**	**op aanvraag**
Bedrade/ infrarood afstandsbediening	**€**	**230,- (RC-EX 1) / 135,- (RC-E5) / 140,- (RCH-E3) / 500,- (RCN-KIT3-E)**	

[1)] Alle binnenunits via 1 groep aansluiten.

[2)] Kabeldimensionering en afzekering volgens NEN 1010, niet in de leveringsomvang opgenomen.

[3)] Leidinglengte en hoogteverschil afhankelijk van het type buitenunit, zie specificatie buitenunit. Bij FDC 112 - 155 hoogteverschil tussen de binnenunits max. 15 m.

Zie voor meer gedetailleerde informatie de technische handboeken. Technische wijzigingen en typefouten voorbehouden.

STULZ levert razendsnel al uw gewenste producten!

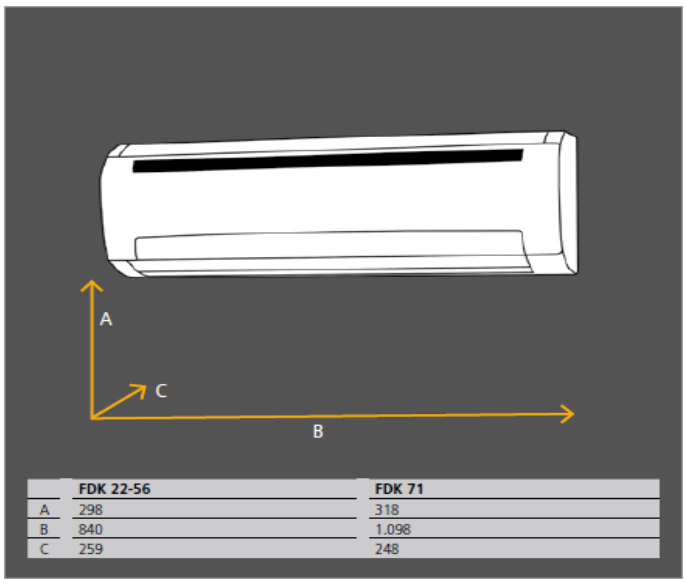

	FDK 22-56	FDK 71
A	298	318
B	840	1.098
C	259	248

Optioneel:

Ecotouch wandbediening RC-EX1

Wandbediening RC-E5

Wandbediening RCH-E3

Infrarood bediening RCN-K-E/ RCN-K71-E

FDK

Wandmodel

Wandmodel voor koelen en verwarmen.

- Compact wandmodel in modern tijdloos design
- Optimale luchtverdeling dankzij Autoswing-functies
- Hot-start en Hot-Spurt-functie voor een snelle opwarming van koude ruimten
- Optionele Comptrol® regelsystemen (o.a. bedrijfs- en storingsmeldingen, temperatuur grenswaarde-alarm, remote ON/OFF, sequencing, meet-en regelsoftware en GBS-aansluitingen)

OPTIONELE GEÏNTEGREERDE INFRAROOD ONTVANGER

FDK

Type binnenunit		FDK 22 KXE6	FDK 28 KXE6	FDK 36 KXE6	FDK 45 KXE6	FDK 56 KXE6	FDK 71 KXE6
Koelcapaciteit	kW	2,2	2,8	3,6	4,5	5,6	7,1
Verwarmingscapaciteit	kW	2,5	3,2	4,0	5,0	6,3	8,0
Technische gegevens binnenunit							
Capaciteitsbereik koelen	kW	0,7~2,2	0,7~2,8	0,7~3,6	0,8~4,5	0,9~5,6	0,9~7,1
Capaciteitsbereik verwarmen	kW	0,8~2,5	0,8~3,2	0,8~4,0	0,9~5,0	1,0~6,3	1,0~8,0
Elektrische gegevens							
Aansluitspanning	V/Ph/Hz	230/1/50,N,PE	230/1/50,N,PE	230/1/50,N,PE	230/1/50,N,PE	230/1/50,N,PE	230/1/50,N,PE
Afzekerwaarde, traag [1)2)]	A	16	16	16	16	16	16
Bedrijfstroom	A	0,22	0,22	0,22	0,22	0,22	0,45
Opgenomen vermogen max.	kW	0,05	0,05	0,05	0,05	0,05	0,09
Aansluiting voeding		aan binnenunit	aan binnenunit	aan binnenunit	aan binnenunit	aan binnenunit	aan binnenunit
Voedingskabel, minstens [2)]	mm^2	3 × 1,5	3 × 1,5	3 × 1,5	3 × 1,5	3 × 1,5	3 × 1,5
Buskabel tussen buiten- en binnenunit, afgeschermd, minstens	mm^2	LIYCY 2 × 1,0	LIYCY 2 × 1,0	LIYCY 2 × 1,0	LIYCY 2 × 1,0	LIYCY 2 × 1,0	LIYCY 2 × 1,0
Buskabel tussen binnenunit en afstandsbediening	mm^2	LIYCY 2 × 0,75	LIYCY 2 × 0,75	LIYCY 2 × 0,75	LIYCY 2 × 0,75	LIYCY 2 × 0,75	LIYCY 2 × 0,75
Koudemiddel-, condensleidingen							
Vloeistofleiding/unitaansluiting	inch	Ø 1/4"	Ø 1/4"	Ø 1/4"	Ø 1/4"	Ø 1/4"	Ø 3/8"
Zuiggasleiding/unitaansluiting	inch	Ø 3/8"	Ø 3/8"	Ø 1/2"	Ø 1/2"	Ø 1/2"	Ø 5/8"
Koudemiddelverdelers noodzakelijk		ja	ja	ja	ja	ja	ja
Dampdichte warmte isolatie		alle leidingen	alle leidingen	alle leidingen	alle leidingen	alle leidingen	alle leidingen
Totale leidinglengte tussen buiten-/binnenunit, max. [3)]	m	160	160	160	160	160	160
Leidinglengte 1ste verdeler tot binnenunit, max. [3)]	m	90	90	90	90	90	90
Maximaal hoogteverschil, buitenunit hoger/lager [3)]	m	70 / 40	70 / 40	70 / 40	70 / 40	70 / 40	70 / 40
Maximaal hoogteverschil tussen binnenunits [3)]	m	18	18	18	18	18	18
Koudemiddel		R410A	R410A	R410A	R410A	R410A	R410A
Koudemiddelinspuiting		EEV	EEV	EEV	EEV	EEV	EEV
Condenspomp, opvoerhoogte (vanaf onderkant unit)	mm	-	-	-	-	-	-
Condensleiding, aansluiting (inw./uitw.)	mm	Ø 16/22	Ø 16/22	Ø 16/22	Ø 16/22	Ø 16/22	Ø 16/22
Regeling, ventilator, afmetingen, gewichten							
Afstandsbediening (bedraad/infrarood) [4)]		Optioneel (Bedraad: RC-EX1/RC-E5/RCH-E3) / (Infrarood: RCN-K-E (FDK 22-56) / RCN-K71-E (FDK 71))					
Zelfdiagnosesysteem		ja	ja	ja	ja	ja	ja
Automatische herstart na spanningsuitval		ja	ja	ja	ja	ja	ja
Luchtfilter, Long-Life-filter (uitwasbaar)		ja	ja	ja	ja	ja	ja
Verse lucht-/toevoerluchtaansluiting, geperforeerd (HxB)	mm	- / -	- / -	- / -	- / -	- / -	- / -
Pendellamellen		ja	ja	ja	ja	ja	ja
Ventilator, aantal stappen	aantal	4	4	4	4	4	4
Luchthoeveelheid, (Lo/Me/Hi/PHi)	m^3/h	360/420/ 480/660	360/420/ 480/660	420/540/ 600/900	420/540/ 660/900	600/720/ 840/960	900/1.080/ 1.260/ 1.440
Worp (koelen), max.	m	4,5	4,5	5,5	6,0	6,5	7,5
Externe statische druk	Pa	-	-	-	-	-	-
Geluidsdrukniveau (Lo/Me/Hi/PHi - confirm JIS)	dB(A)	31/33/35/38	31/33/35/38	31/35/39/48	33/37/42/48	37/42/46/48	39/43/47/48
Afmetingen unit (HxBxD)	mm	298 × 840 × 259	298 × 840 × 259	298 × 840 × 259	298 × 840 × 259	298 × 840 × 259	318 × 1098 x 248
Gewicht unit	kg	12	12	12	12,5	13	15,5
Afmetingen paneel (HxBxD)	mm	-	-	-	-	-	-
Gewicht paneel	kg	-	-	-	-	-	-
Paneel code		-	-	-	-	-	-
Optionele toebehoren voor binnenunit							
Aansluiting bedrijfs-/alarmmelding, remote ON/OFF		ja	ja	ja	ja	ja	ja
Aansluiting Superlink®-Bus		ja	ja	ja	ja	ja	ja
Aansluiting CompTrol®-Serie		ja	ja	ja	ja	ja	ja
Brutoprijs (excl. BTW)							
Binnenunit	**€**	**op aanvraag**					
Bedrade /IR- afstandsbediening (integreerbare ontvanger)	**€**	**230,- (RC-EX 1) / 135,- (RC-E5) / 140,- (RCH-E3) / 200,- (RCN-K-E) / 200,- RCN-K71-E**					

[1)] Alle binnenunits via 1 groep aansluiten.

[2)] Kabeldimensionering en afzekering volgens NEN 1010, niet in de leveringsomvang opgenomen.

[3)] Leidinglengte en hoogteverschil afhankelijk van het type buitenunit, zie specificatie buitenunit. Bij FDC 112 - 155 hoogteverschil tussen de binnenunits max. 15 m.

Zie voor meer gedetailleerde informatie de technische handboeken. Technische wijzigingen en typefouten voorbehouden.

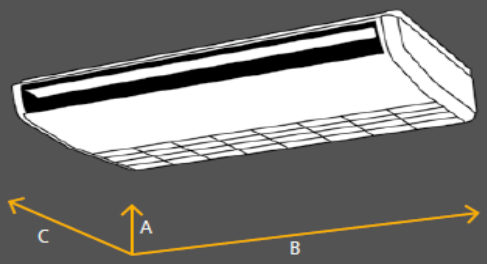

	FDE 28-56	FDE 71	FDE 90-140
A	210	210	250
B	1.070	1.320	1.620
C	690	690	690

Optioneel:

Ecotouch wandbediening RC-EX1

Wandbediening RC-E5

Wandbediening RCH-E3

Infrarood bediening RCN-E-E

FDE

Plafondonderbouwmodel

Plafondonderbouwmodel voor koelen en verwarmen.

- Compact plafondonderbouwmodel in modern design
- Optimale luchtverdeling dankzij Autoswing-functies
- Aansturing voor een externe condensaatpomp
- Hot-start en Hot-Spurt-functie voor een snelle opwarming van koude ruimten
- Optionele Comptrol® regelsystemen (o.a. bedrijfs- en storingsmeldingen, temperatuur grenswaarde-alarm, remote ON/OFF, sequencing, meet-en regelsoftware en GBS-aansluitingen)

OPTIONELE GEÏNTEGREERDE INFRAROOD ONTVANGER

FDE

Type binnenunit		FDE (28 [4]) 36 KXE6	FDE 45 KXE6	FDE 56 KXE6	FDE 71 KXE6	FDE (90 [4]) 112 KXE6	FDE 140 KXE6
Koelcapaciteit	kW	(2,85)) 3,6	4,5	5,6	7,1	(9,05)) 11,2	14,0
Verwarmingscapaciteit	kW	(3,25)) 4,0	5,0	6,3	8,0	(10,05)) 12,5	16,0
Technische gegevens binnenunit							
Capaciteitsbereik koelen	kW	0,7~3,6	0,8~4,5	0,9~5,6	0,9~7,1	0,9~11,2	1,0~14,0
Capaciteitsbereik verwarmen	kW	0,8~4,0	0,9~5,0	1,0~6,3	1,0~8,0	1,0~12,5	1,1~16,0
Elektrische gegevens							
Aansluitspanning	V/Ph/Hz	230/1/50,N,PE	230/1/50,N,PE	230/1/50,N,PE	230/1/50,N,PE	230/1/50,N,PE	230/1/50,N,PE
Afzekerwaarde, traag [1) 2)]	A	16	16	16	16	16	16
Bedrijfstroom	A	0,26	0,26	0,26	0,48	0,67	0,78
Opgenomen vermogen max.	kW	0,06	0,06	0,06	0,11	0,16	0,18
Aansluiting voeding		aan binnenunit	aan binnenunit	aan binnenunit	aan binnenunit	aan binnenunit	aan binnenunit
Voedingskabel, minstens [2)]	mm^2	3 × 1,5	3 × 1,5	3 × 1,5	3 × 1,5	3 × 1,5	3 × 1,5
Buskabel tussen buiten- en binnenunit, afgeschermd, minstens	mm^2	LIYCY 2 × 1,0	LIYCY 2 × 1,0	LIYCY 2 × 1,0	LIYCY 2 × 1,0	LIYCY 2 × 1,0	LIYCY 2 × 1,0
Buskabel tussen binnenunit en afstandsbediening	mm^2	LIYCY2 × 0,75	LIYCY2 × 0,75	LIYCY2 × 0,75	LIYCY2 × 0,75	LIYCY2 × 0,75	LIYCY2 × 0,75
Koudemiddel-, condensleidingen							
Vloeistofleiding/unitaansluiting	inch	Ø 1/4"	Ø 1/4"	Ø 1/4"	Ø 3/8"	Ø 3/8"	Ø 3/8"
Zuiggasleiding/unitaansluiting	inch	Ø 1/2"	Ø 1/2"	Ø 1/2"	Ø 5/8"	Ø 5/8"	Ø 5/8"
Koudemiddelverdelers noodzakelijk		ja	ja	ja	ja	ja	ja
Dampdichte warmte isolatie		alle leidingen	alle leidingen	alle leidingen	alle leidingen	alle leidingen	alle leidingen
Totale leidinglengte tussen buiten-/binnenunit, max. [3)]	m	160	160	160	160	160	160
Leidinglengte 1ste verdeler tot binnenunit, max. [3)]	m	90	90	90	90	90	90
Maximaal hoogteverschil, buitenunit hoger/lager [3)]	m	70 / 40	70 / 40	70 / 40	70 / 40	70 / 40	70 / 40
Maximaal hoogteverschil tussen binnenunits [3)]	m	18	18	18	18	18	18
Koudemiddel		R410A	R410A	R410A	R410A	R410A	R410A
Koudemiddelinspuiting		EEV	EEV	EEV	EEV	EEV	EEV
Condenspomp, opvoerhoogte (vanaf onderkant unit)	mm	-	-	-	-	-	-
Condensleiding, aansluiting (inw./uitw.)	mm	Ø 20/26	Ø 20/26	Ø 20/26	Ø 20/26	Ø 20/26	Ø 20/26
Regeling, ventilator, afmetingen, gewichten							
Afstandsbediening (bedraad/infrarood)		Optioneel (Bedraad: RC-EX1/RC-E5/RCH-E3) / (Infrarood: RCN-E-E)					
Zelfdiagnosesysteem		ja	ja	ja	ja	ja	ja
Automatische herstart na spanningsuitval		ja	ja	ja	ja	ja	ja
Luchtfilter, Long-Life-filter (uitwasbaar)		ja	ja	ja	ja	ja	ja
Verse lucht-/toevoerluchtaansluiting, geperforeerd (HxB)		-/-	-/-	-/-	-/-	-/-	-/-
Pendellamellen		ja	ja	ja	ja	ja	ja
Ventilator, aantal stappen	aantal	4	4	4	4	4	4
Luchthoeveelheid, (Lo/Me/Hi/PHi)	m^3/h	420/540/ 600/660	420/540/ 600/660	420/540/ 600/660	720/840/960/ 1.080	1.260/1.380/ 1.560/1.680	1.380/1.560/ 1.740/1.920
Worp (koelen), max.	m	7,5	7,5	7,5	8,5	8,5	9,0
Externe statische druk	Pa	-	-	-	-	-	-
Geluidsdrukniveau (Lo/Me/Hi/PHi - confirm JIS)	dB(A)	36/38/39/46	36/38/39/46	36/38/39/46	37/39/41/50	39/41/44/46	43/44/46/50
Afmetingen unit (HxBxD)	mm	210 × 1.070 x 690	210 × 1.070 x 690	210 × 1.070 x 690	210 × 1.320 x 690	250 × 1.620 x 690	250 × 1.620 x 690
Gewicht unit	kg	28	28	28	37	49	49
Afmetingen paneel (HxBxD)	mm	-	-	-	-	-	-
Gewicht paneel	kg	-	-	-	-	-	-
Paneel code		-	-	-	-	-	-
Optionele toebehoren voor binnenunit							
Aansluiting bedrijfs-/alarmmelding, remote ON/OFF		ja	ja	ja	ja	ja	ja
Aansluiting Superlink®-Bus		ja	ja	ja	ja	ja	ja
Aansluiting CompTrol®-Serie		ja	ja	ja	ja	ja	ja
Brutoprijs (excl. BTW)							
Binnenunit	**€**	**op aanvraag**					
Bedrade/ infrarood afstandsbediening	**€**	**230,- (RC-EX 1) / 135,- (RC-E5) / 140,- (RCH-E3) / 205,- (RCN-E-E)**					

[1)] Alle binnenunits via 1 groep aansluiten.

[2)] Kabeldimensionering en afzekering volgens NEN 1010, niet in de leveringsomvang opgenomen.

[3)] Leidinglengte en hoogteverschil afhankelijk van het type buitenunit, zie specificatie buitenunit. Bij FDC 112 - 155 hoogteverschil tussen de binnenunits max. 15 m.

[4)] De kleinere unitcapaciteit verkrijgt men door, op locatie, de DIP-switches te veranderen.

Zie voor meer gedetailleerde informatie de technische handboeken. Technische wijzigingen en typefouten voorbehouden.

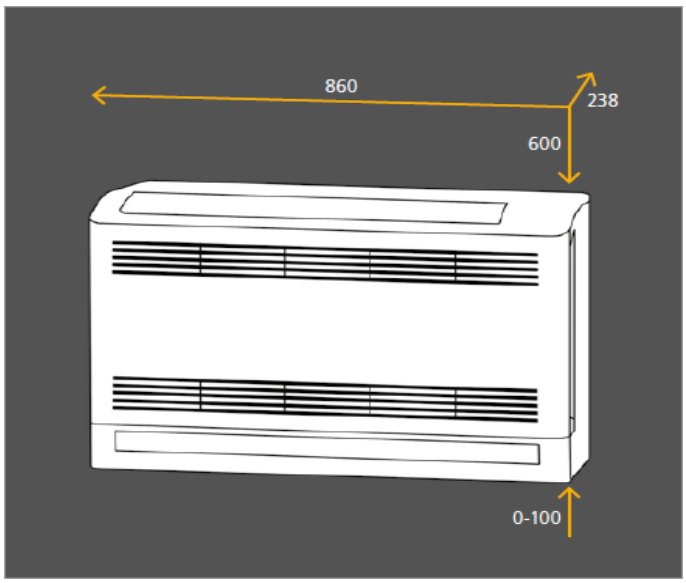

Optioneel:

Ecotouch wandbediening RC-EX1

Wandbediening RC-E5

Wandbediening RCH-E3

Infrarood bediening RCN-FW-E

FDFW

Vloermodel

Vloermodel voor koelen en verwarmen.

- Vloermodel in modern design
- Optimale luchtverdeling door 2 luchtroosters, de voorinstelbare pendellamellen zorgen voor een behaaglijk koel- en verwarmingsbedrijf
- Ruimtebesparende vloer- of consolemontage
- Aansturing voor een externe condensaatpomp
- Hot-start en Hot-Spurt-functie voor een snelle opwarming van koude ruimten
- Optionele Comptrol® regelsystemen (o.a. bedrijfs- en storingsmeldingen, temperatuur grenswaarde-alarm, remote ON/OFF, sequencing, meet-en regelsoftware en GBS-aansluitingen)

FDFW

Type binnenunit		FDFW (22 [4]) 28 KXE6	FDFW (36 [4]) 45 KXE6	FDFW 56 KXE6
Koelcapaciteit	kW	(2,24)) 2,8	(3,64)) 4,5	5,6
Verwarmingscapaciteit	kW	(2,54)) 3,2	(4,04)) 5,0	6,3
Technische gegevens binnenunit				
Capaciteitsbereik koelen	kW	0,7~2,8	0,8~4,5	0,9~5,6
Capaciteitsbereik verwarmen	kW	0,8~3,2	0,9~5,0	1,0~6,3
Elektrische gegevens				
Aansluitspanning	V/Ph/Hz	230/1/50,N,PE	230/1/50,N,PE	230/1/50,N,PE
Afzekerwaarde, traag [1)2)]	A	16	16	16
Bedrijfstroom	A	0,10	0,10	0,15
Opgenomen vermogen max.	kW	0,02	0,02	0,03
Aansluiting voeding		aan binnenunit	aan binnenunit	aan binnenunit
Voedingskabel, minstens [2)]	mm^2	3 × 1,5	3 × 1,5	3 × 1,5
Buskabel tussen buiten- en binnenunit, afgeschermd, minstens	mm^2	LIYCY 2 × 1,0	LIYCY 2 × 1,0	LIYCY 2 × 1,0
Buskabel tussen binnenunit en afstandsbediening	mm^2	LIYCY 2 × 0,75	LIYCY 2 × 0,75	LIYCY 2 × 0,75
Koudemiddel-, condensleidingen				
Vloeistofleiding/unitaansluiting	inch	Ø 1/4"	Ø 1/4"	Ø 1/4"
Zuiggasleiding/unitaansluiting	inch	Ø 3/8"	Ø 1/2"	Ø 1/2"
Koudemiddelverdelers noodzakelijk		ja	ja	ja
Dampdichte warmte isolatie		alle leidingen	alle leidingen	alle leidingen
Totale leidinglengte tussen buiten-/binnenunit, max. [3)]	m	160	160	160
Leidinglengte 1ste verdeler tot binnenunit, max. [3)]	m	90	90	90
Maximaal hoogteverschil, buitenunit hoger/lager [3)]	m	70 / 40	70 / 40	70 / 40
Maximaal hoogteverschil tussen binnenunits [3)]	m	18	18	18
Koudemiddel		R410A	R410A	R410A
Koudemiddelinspuiting		EEV	EEV	EEV
Condenspomp, opvoerhoogte (vanaf onderkant unit)	mm	-	-	-
Condensleiding, aansluiting (inw./uitw.)	mm	Ø 16/22	Ø 16/22	Ø 16/22
Regeling, ventilator, afmetingen, gewichten				
Afstandsbediening (bedraad/infrarood)		Optioneel (Bedraad: RC-EX1/RC-E5/RCH-E3) / (Infrarood: RCN-FW-E)		
Zelfdiagnosesysteem		ja	ja	ja
Automatische herstart na spanningsuitval		ja	ja	ja
Luchtfilter, Long-Life-filter (uitwasbaar)		ja	ja	ja
Verse lucht-/toevoerluchtaansluiting, geperforeerd (HxB)	mm	- / -	- / -	- / -
Pendellamellen		ja	ja	ja
Ventilator, aantal stappen	aantal	3	3	3
Luchthoeveelheid (Lo/Me/Hi/PHi)	m^3/h	420/480/540/-	420/480/540/-	480/540/660/-
Worp (koelen), max.	m	3,0	3,0	3,0
Externe statische druk	Pa	-	-	-
Geluidsdrukniveau (Lo/Me/Hi/PHi - confirm JIS)	dB(A)	30/34/36/-	33/36/38/-	33/37/44/-
Afmetingen unit (HxBxD)	mm	600 × 860 × 238	600 × 860 × 238	600 × 860 × 238
Gewicht unit	kg	19	20	20
Afmetingen paneel (HxBxD)	mm	-	-	-
Gewicht paneel	kg	-	-	-
Paneel code		-	-	-
Optionele toebehoren voor binnenunit				
Aansluiting bedrijfs-/alarmmelding, remote ON/OFF		ja	ja	ja
Aansluiting Superlink®-Bus		ja	ja	ja
Aansluiting CompTrol®-Serie		ja	ja	ja
Brutoprijs (excl. BTW)				
Binnenunit	**€**	**op aanvraag**	**op aanvraag**	**op aanvraag**
Bedrade/ infrarood afstandsbediening	**€**	**230,- (RC-EX 1) / 135,- (RC-E5) / 140,- (RCH-E3) / 200,- (RCN-FW-E)**		

[1)] Alle binnenunits via 1 groep aansluiten.

[2)] Kabeldimensionering en afzekering volgens NEN 1010, niet in de leveringsomvang opgenomen.

[3)] Leidinglengte en hoogteverschil afhankelijk van het type buitenunit, zie specificatie buitenunit. Bij FDC 112 - 155 hoogteverschil tussen de binnenunits max. 15 m.

[4)] De kleinere unitcapaciteit verkrijgt men door, op locatie, de DIP-switches te veranderen.

Zie voor meer gedetailleerde informatie de technische handboeken. Technische wijzigingen en typefouten voorbehouden.

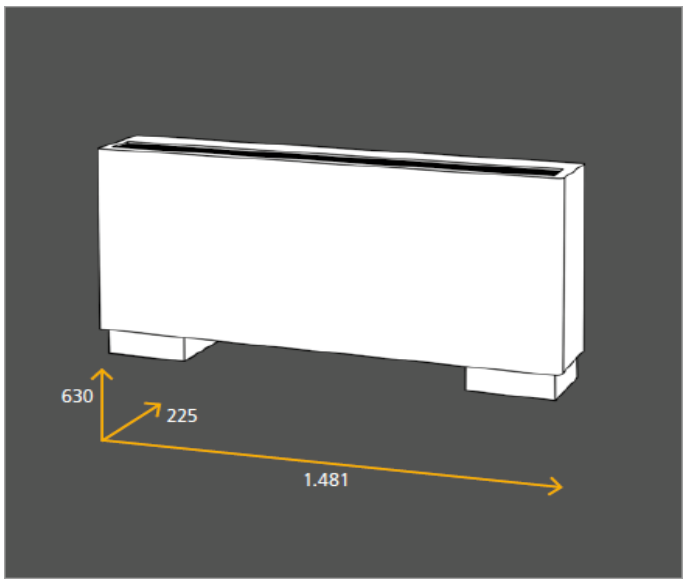

Optioneel:

Ecotouch wandbediening RC-EX1

Wandbediening RC-E5

Wandbediening RCH-E3

Infrarood bediening RCN-KIT3-E

FDFL

Vloermodel

Vloermodel met metalen omkasting voor koelen en verwarmen.

- Klein en smal vloermodel voor montage onder vensters
- Hot-start en Hot-Spurt-functie voor een snelle opwarming van koude ruimten
- Optionele Comptrol® regelsystemen (o.a. bedrijfs- en storingsmeldingen, temperatuur grenswaarde-alarm, remote ON/OFF, sequencing, meet-en regelsoftware en GBS-aansluitingen)

FDFL

Type binnenunit		FDFL (56 [4]) 71 KXE6
Koelcapaciteit	kW	(5,64)) 7,1
Verwarmingscapaciteit	kW	(6,34)) 8,0
Technische gegevens binnenunit		
Capaciteitsbereik koelen	kW	0,9~7,1
Capaciteitsbereik verwarmen	kW	1,0~8,0
Elektrische gegevens		
Aansluitspanning	V/Ph/Hz	230/1/50,N,PE
Afzekerwaarde, traag [1)2)]	A	16
Bedrijfstroom	A	0,42
Opgenomen vermogen max.	kW	0,1
Aansluiting voeding		aan binnenunit
Voedingskabel, minstens [2)]	mm^2	3 × 1,5
Buskabel tussen buiten- en binnenunit, afgeschermd, minstens	mm^2	LIYCY 2 × 1,0
Buskabel tussen binnenunit en afstandsbediening	mm^2	LIYCY 2 × 0,75
Koudemiddel-, condensleidingen		
Vloeistofleiding/unitaansluiting	inch	Ø 3/8"
Zuiggasleiding/unitaansluiting	inch	Ø 5/8"
Koudemiddelverdelers noodzakelijk		ja
Dampdichte warmte isolatie		alle leidingen
Totale leidinglengte tussen buiten-/binnenunit, max. [3)]	m	160
Leidinglengte 1ste verdeler tot binnenunit, max. [3)]	m	90
Maximaal hoogteverschil, buitenunit hoger/lager [3)]	m	70 / 40
Maximaal hoogteverschil tussen binnenunits [3)]	m	18
Koudemiddel		R410A
Koudemiddelinspuiting		EEV
Condenspomp, opvoerhoogte (vanaf onderkant unit)	mm	-
Condensleiding, aansluiting (uitw.)	mm	Ø 18
Regeling, ventilator, afmetingen, gewichten		
Afstandsbediening (bedraad/infrarood)		Optioneel (Bedraad: RC-EX1/RC-E5/RCH-E3) / (Infrarood: RCN-KIT3-E)
Zelfdiagnosesysteem		ja
Automatische herstart na spanningsuitval		ja
Luchtfilter, Long-Life-filter (uitwasbaar)		ja
Verse lucht-/toevoerluchtaansluiting, geperforeerd (HxB)	mm	- / -
Pendellamellen		-
Ventilator, aantal stappen	aantal	3
Luchthoeveelheid (Lo/Me/Hi/PHi)	m^3/h	720/900/1.080/-
Worp (koelen), max.	m	4,0
Externe statische druk	Pa	-
Geluidsdrukniveau (Lo/Me/Hi/PHi - confirm JIS)	dB(A)	40/ 41/ 43/-
Afmetingen unit (HxBxD)	mm	630 × 1.481 × 225
Gewicht unit	kg	40
Afmetingen paneel (HxBxD)	mm	-
Gewicht paneel	kg	-
Paneel code		-
Optionele toebehoren voor binnenunit		
Aansluiting bedrijfs-/alarmmelding, remote ON/OFF		ja
Aansluiting Superlink®-Bus		ja
Aansluiting CompTrol®-Serie		ja
Brutoprijs (excl. BTW)		
Binnenunit	**€**	**op aanvraag**
Bedrade/ infrarood afstandsbediening	**€**	**230,- (RC-EX 1) / 135,- (RC-E5) / 140,- (RCH-E3) / 500,- (RCN-KIT3-E)**

[1)] Alle binnenunits via 1 groep aansluiten.

[2)] Kabeldimensionering en afzekering volgens NEN 1010, niet in de leveringsomvang opgenomen.

[3)] Leidinglengte en hoogteverschil afhankelijk van het type buitenunit, zie specificatie buitenunit. Bij FDC 112 - 155 hoogteverschil tussen de binnenunits max. 15 m.

[4)] De kleinere unitcapaciteit verkrijgt men door, op locatie, de DIP-switches te veranderen.

Zie voor meer gedetailleerde informatie de technische handboeken. Technische wijzigingen en typefouten voorbehouden.

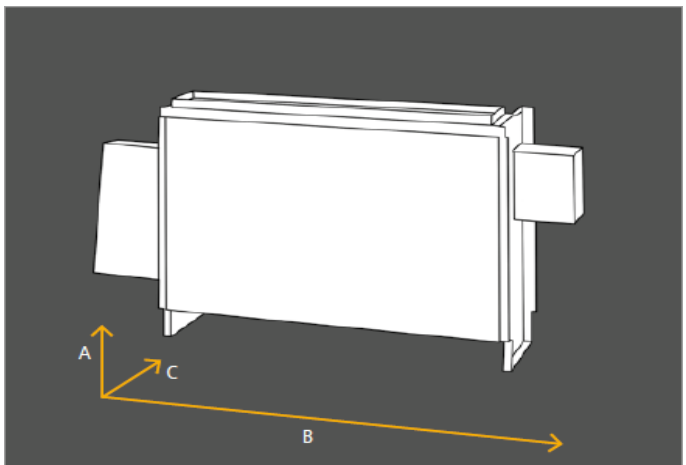

	FDFU 22-56	FDFU 71
A	630	630
B	1.077	1.362
C	225	225

Optioneel:

Ecotouch wandbediening RC-EX1

Wandbediening RC-E5

Wandbediening RCH-E3

Infrarood bediening RCN-KIT3-E

FDFU

Vloermodel

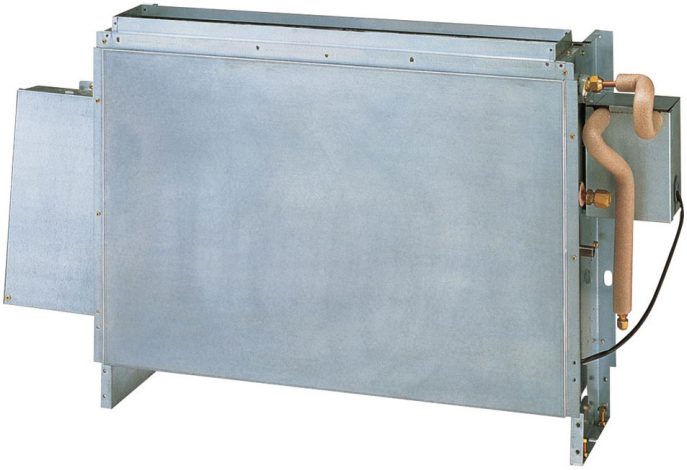

Vloermodel zonder omkasting voor koelen en verwarmen.

- Klein en smal vloermodel voor montage in een koof
- Hot-start en Hot-Spurt-functie voor een snelle opwarming van koude ruimten
- Optionele Comptrol® regelsystemen (o.a. bedrijfs- en storingsmeldingen, temperatuur grenswaarde-alarm, remote ON/OFF, sequencing, meet-en regelsoftware en GBS-aansluitingen)

FDFU

Type binnenunit		FDFU (22 [4]) 28 KXE6	FDFU (36 [4]) 45 KXE6	FDFU 56 KXE6	FDFU 71 KXE6
Koelcapaciteit	kW	(2,24)) 2,8	(3,64)) 4,5	5,6	7,1
Verwarmingscapaciteit	kW	(2,54)) 3,2	(4,04)) 5,0	6,3	8,0
Technische gegevens binnenunit					
Capaciteitsbereik koelen	kW	0,7~2,8	0,8~4,5	0,9~5,6	0,9~7,1
Capaciteitsbereik verwarmen	kW	0,8~3,2	0,9~5,0	1,0~6,3	1,0~8,0
Elektrische gegevens					
Aansluitspanning	V/Ph/Hz	230/1/50,N,PE	230/1/50,N,PE	230/1/50,N,PE	230/1/50,N,PE
Afzekerwaarde, traag [1)2)]	A	16	16	16	16
Bedrijfstroom	A	0,42	0,42	0,42	0,42
Opgenomen vermogen max.	kW	0,10	0,10	0,10	0,10
Aansluiting voeding		aan binnenunit	aan binnenunit	aan binnenunit	aan binnenunit
Voedingskabel, minstens [2)]	mm^2	3 × 1,5	3 × 1,5	3 × 1,5	3 × 1,5
Buskabel tussen buiten- en binnenunit, afgeschermd, minstens	mm^2	LIYCY 2 × 1,0	LIYCY 2 × 1,0	LIYCY 2 × 1,0	LIYCY 2 × 1,0
Buskabel tussen binnenunit en afstandsbediening	mm^2	LIYCY 2 × 0,75	LIYCY 2 × 0,75	LIYCY 2 × 0,75	LIYCY 2 × 0,75
Koudemiddel-, condensleidingen					
Vloeistofleiding/unitaansluiting	inch	Ø 1/4"	Ø 1/4"	Ø 1/4"	Ø 3/8"
Zuiggasleiding/unitaansluiting	inch	Ø 3/8"	Ø 1/2"	Ø 1/2"	Ø 5/8"
Koudemiddelverdelers noodzakelijk		ja	ja	ja	ja
Dampdichte warmte isolatie		alle leidingen	alle leidingen	alle leidingen	alle leidingen
Totale leidinglengte tussen buiten-/binnenunit, max. [3)]	m	160	160	160	160
Leidinglengte 1ste verdeler tot binnenunit, max. [3)]	m	90	90	90	90
Maximaal hoogteverschil, buitenunit hoger/lager [3)]	m	70 / 40	70 / 40	70 / 40	70 / 40
Maximaal hoogteverschil tussen binnenunits [3)]	m	18	18	18	18
Koudemiddel		R410A	R410A	R410A	R410A
Koudemiddelinspuiting		EEV	EEV	EEV	EEV
Condenspomp, opvoerhoogte (vanaf onderkant unit)	mm	-	-	-	-
Condensleiding, aansluiting (uitw.)	mm	Ø 18	Ø 18	Ø 18	Ø 18
Regeling, ventilator, afmetingen, gewichten					
Afstandsbediening (bedraad/infrarood)		Optioneel (Bedraad: RC-EX1/RC-E5/RCH-E3) / (Infrarood: RCN-KIT3-E)			
Zelfdiagnosesysteem		ja	ja	ja	ja
Automatische herstart na spanningsuitval		ja	ja	ja	ja
Luchtfilter, Long-Life-filter (uitwasbaar)		ja	ja	ja	ja
Verse lucht-/toevoerluchtaansluiting, geperforeerd (HxB)	mm	- / -	- / -	- / -	- / -
Pendellamellen		-	-	-	-
Ventilator, aantal stappen	aantal	3	3	3	3
Luchthoeveelheid (Lo/Me/Hi/PHi)	m^3/h	600/660/720/-	600/720/840/-	600/720/840/-	720/900/1.080/-
Worp (koelen), max.	m	4,0	4,0	4,0	4,0
Externe statische druk	Pa	-	-	-	-
Geluidsdrukniveau (Lo/Me/Hi/PHi - confirm JIS)	dB(A)	36/38/41/-	40/41/43/-	40/41/43/-	40/41/43/-
Afmetingen unit (HxBxD)	mm	630 × 1.077 × 225	630 × 1.077 × 225	630 × 1.077 × 225	630 × 1.362 × 225
Gewicht unit	kg	25	25	25	32
Afmetingen paneel (HxBxD)	mm	-	-	-	-
Gewicht paneel	kg	-	-	-	-
Paneel code		-	-	-	-
Optionele toebehoren voor binnenunit					
Aansluiting bedrijfs-/alarmmelding, remote ON/OFF		ja	ja	ja	ja
Aansluiting Superlink®-Bus		ja	ja	ja	ja
Aansluiting CompTrol®-Serie		ja	ja	ja	ja
Brutoprijs (excl. BTW)					
Binnenunit	**€**	**op aanvraag**			
Bedrade/ infrarood afstandsbediening	**€**	**230,- (RC-EX 1) / 135,- (RC-E5) / 140,- (RCH-E3) / 500,- (RCN-KIT3-E)**			

[1)] Alle binnenunits via 1 groep aansluiten.

[2)] Kabeldimensionering en afzekering volgens NEN 1010, niet in de leveringsomvang opgenomen.

[3)] Leidinglengte en hoogteverschil afhankelijk van het type buitenunit, zie specificatie buitenunit. Bij FDC 112 - 155 hoogteverschil tussen de binnenunits max. 15 m.

[4)] De kleinere unitcapaciteit verkrijgt men door, op locatie, de DIP-switches te veranderen.

Zie voor meer gedetailleerde informatie de technische handboeken. Technische wijzigingen en typefouten voorbehouden.

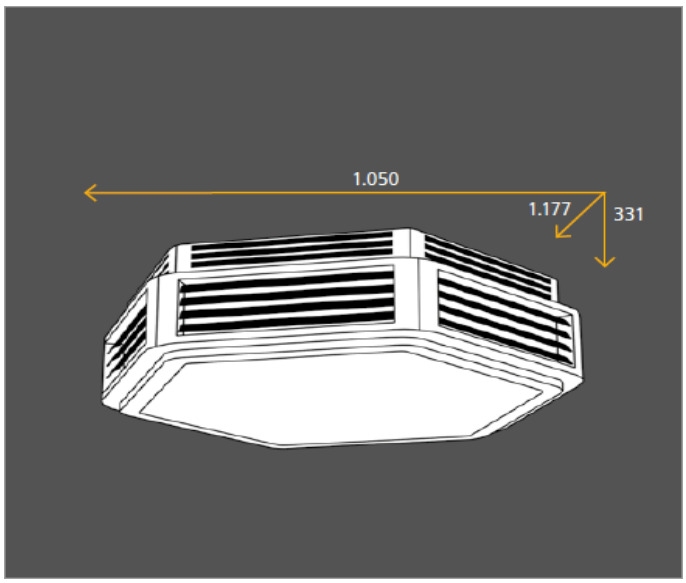

Optioneel:

Ecotouch wandbediening RC-EX1

Wandbediening RC-E5

FDN

Convectormodel

Convectormodel voor koelen en verwarmen.

- Geringe bouwhoogte
- Grote worp en brede uitblaas van de luchtstroom
- Luchtaanzuiging direct onder het plafond
- Bodem makkelijk afneembaar voor service onderhoud
- Handmatig in te stellen en rondom uitblazende pendellamellen
- Ingebouwde condenspomp met een opvoerhoogte van 8.000 mm
- Optionele Comptrol® regelsystemen (o.a. bedrijfs- en storingsmeldingen, temperatuur grenswaarde-alarm, remote ON/OFF, sequencing, meet-en regelsoftware en GBS-aansluitingen)

FDN

Type binnenunit		FDN 160 KXE6		
Koelcapaciteit	kW	11,2	14,0	16,0
Verwarmingscapaciteit	kW	12,5	16,0	18,0
Technische gegevens binnenunit				
Capaciteitsbereik koelen	kW	0,9 ~ 11,2	1,0 ~ 14,0	1,0 ~ 16,0
Capaciteitsbereik verwarmen	kW	1,0 ~ 12,5	1,1 ~ 16,0	1,1 ~ 18,0
Elektrische gegevens				
Aansluitspanning stuurprint/ventilator	V/Ph/Hz	1×230/1/50,N,PE / 1×400/3/50,N,PE		
Aansluitspanning	V/Ph/Hz	230/1/50,N,PE en 400/1/50,N,PE		
Afzekerwaarde, traag [1) 2)]	A	2× 16	2× 16	2× 16
Bedrijfstroom	A	0,47	0,47	0,47
Opgenomen vermogen max.	kW	0,17	0,17	0,17
Aansluiting voeding		2× aan binnenunit	2× aan binnenunit	2× aan binnenunit
Voedingskabel, minstens [2)]	mm^2	1×(3 × 1,5)/1×(5 × 1,5)	1×(3 × 1,5)/1×(5 × 1,5)	1×(3 × 1,5)/1×(5 × 1,5)
Buskabel tussen buiten- en binnenunit, afgeschermd, minstens	mm^2	LIYCY 2 × 1,0	LIYCY 2 × 1,0	LIYCY 2 × 1,0
Voedingskabel voor stuurprint/ventilator	mm^2	1×(3 × 1,5)/1×(5 × 1,5)	1×(3 × 1,5)/1×(5 × 1,5)	1×(3 × 1,5)/1×(5 × 1,5)
Buskabel tussen binnenunit en afstandsbediening	mm^2	LIYCY 2 × 0,75	LIYCY 2 × 0,75	LIYCY 2 × 0,75
Koudemiddel-, condensleidingen				
Vloeistofleiding/unitaansluiting	inch	Ø 7/8"	Ø 7/8"	Ø 7/8"
Leidingdiameter	inch	Ø 3/8"	Ø 3/8"	Ø 3/8"
Zuiggasleiding/unitaansluiting	inch	Ø 1 1/8"	Ø 1 1/8"	Ø 1 1/8"
Leidingdiameter	inch	Ø 5/8"	Ø 5/8"	Ø 5/8"
Koudemiddelverdelers noodzakelijk		ja	ja	ja
Dampdichte warmte isolatie		alle leidingen	alle leidingen	alle leidingen
Totale leidinglengte tussen buiten-/binnenunit, max. [3)]	m	160	160	160
Leidinglengte 1ste verdeler tot binnenunit, max. [3)]	m	90	90	90
Maximaal hoogteverschil, buitenunit hoger/lager [3)]	m	70 / 40	70 / 40	70 / 40
Maximaal hoogteverschil tussen binnenunits [3)]	m	18	18	18
Koudemiddel		R410A	R410A	R410A
Koudemiddelinspuiting		EEV	EEV	EEV
Condenspomp, opvoerhoogte (vanaf onderkant unit)	mm	8.000	8.000	8.000
Condensleiding, aansluiting	mm	6	6	6
Regeling, ventilator, afmetingen, gewichten				
Afstandsbediening		Optioneel (Bedraad: RC-EX1/RC-E5)		
Zelfdiagnosesysteem		ja	ja	ja
Automatische herstart na spanningsuitval		ja	ja	ja
Luchtfilter, Long-Life-filter (uitwasbaar)		ja	ja	ja
Verse lucht-/toevoerluchtaansluiting, geperforeerd (HxB)	mm	- / -	- / -	- / -
Pendellamellen		ja	ja	ja
Ventilator, aantal stappen	aantal	2	2	2
Luchthoeveelheid (Me/Hi)	m^3/h	2.520/3.520	2.520/3.520	2.520/3.520
Worp (koelen), (Me/Hi)	m	5,0/6,0	5,0/6,0	5,0/6,0
Externe statische druk	Pa	-	-	-
Geluidsdrukniveau (Me/Hi - vanaf 3m afstand)	dB(A)	44/51	44/51	44/51
Afmetingen unit (HxBxD)	mm	331 × 1.177 × 1.050	331 × 1.177 × 1.050	331 × 1.177 × 1.050
Gewicht unit	kg	47	47	47
Kleur	RAL	9016	9016	9016
Afmetingen paneel (HxBxD)	mm	-	-	-
Gewicht paneel	kg	-	-	-
Paneel code		-	-	-
Optionele toebehoren voor binnenunit				
Aansluiting bedrijfs-/alarmmelding, remote ON/OFF		ja	ja	ja
Aansluiting Superlink®-Bus		ja	ja	ja
Aansluiting CompTrol®-Serie		ja	ja	ja
Brutoprijs (excl. BTW)				
Binnenunit	**€**	**op aanvraag**	**op aanvraag**	**op aanvraag**
Bedrade afstandsbediening	**€**	**230,- (RC-EX 1) / 135,- (RC-E5)**		

[1)] Alle binnenunits via 1 groep aansluiten.

[2)] Kabeldimensionering en afzekering volgens NEN 1010, niet in de leveringsomvang opgenomen.

[3)] Leidinglengte en hoogteverschil afhankelijk van het type buitenunit, zie specificatie buitenunit. Bij FDC 112 - 155 hoogteverschil tussen de binnenunits max. 15 m.

Zie voor meer gedetailleerde informatie de technische handboeken. Technische wijzigingen en typefouten voorbehouden.

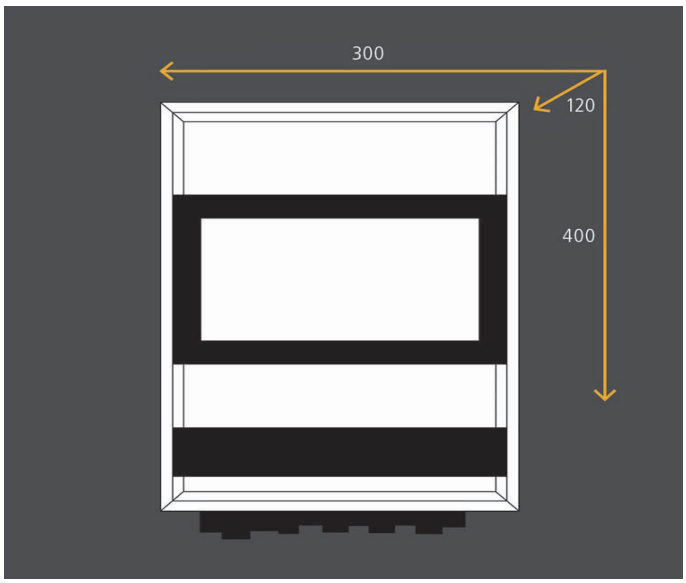

Optioneel:

Ecotouch wandbediening RC-EX1

Wandbediening RC-E5

FDX

LBK-kit voor DX-element (inclusief expansieventielkit)

LBK-kit voor DX-element voor koelen en verwarmen.

- Aansturingskit voor het aansluiten van een, door derden te leveren, verdamper op een VRF-buitenunit
- Leveromvang: temperatuursensoren en schakelkast met daarin de elektronische aansturing
- Op locatie aan het gevraagde koel-en verwarmingsvermogen aan te passen
- Aansturing voor een externe stromingsschakelaar
- Aansturing voor een externe condenspomp
- Geïntegreerde configuratiefuncties voor individuele aanpassingen
- Optionele kanaal- en oppervlaktevoelers
- Optionele Comptrol® regelsystemen (o.a. bedrijfs- en storingsmeldingen, temperatuur grenswaarde-alarm, remote ON/OFF, sequencing, meet-en regelsoftware en GBS-aansluitingen)

FDX

Model		FDX 71 KX					
Koelcapaciteit [1)2)]	kW	2,2	2,8	3,6	4,5	5,6	7,1
Verwarmingscapaciteit [1)]	kW	2,5	3,2	4,0	5,0	6,3	8,0
Technische gegevens:							
Capaciteitsbereik koelen	kW	0,7~2,2	0,7~2,8	0,7~3,6	0,8~4,5	0,9~5,6	0,9~7,1
Capaciteitsbereik verwarmen	kW	0,8~2,5	0,8~3,2	0,8~4,0	0,9~5,0	1,0~6,3	1,0~8,0
Elektrische gegevens							
Aansluitspanning	V/Ph/Hz	230/1/50,N,PE	230/1/50,N,PE	230/1/50,N,PE	230/1/50,N,PE	230/1/50,N,PE	230/1/50,N,PE
Afzekerwaarde, traag [3)4)]	A	6	6	6	6	6	6
Bedrijfstroom	A	0,10	0,10	0,10	0,10	0,10	0,10
Opgenomen vermogen max.	kW	0,01	0,01	0,01	0,01	0,01	0,01
Aansluiting voeding		in schakelkast	in schakelkast	in schakelkast	in schakelkast	in schakelkast	in schakelkast
Voedingskabel, minstens [4)]	mm^2	3 × 1,5	3 × 1,5	3 × 1,5	3 × 1,5	3 × 1,5	3 × 1,5
Buskabel tussen buiten- en binnenunit, afgeschermd, minstens	mm^2	LIYCY 2 × 1,0	LIYCY 2 × 1,0	LIYCY 2 × 1,0	LIYCY 2 × 1,0	LIYCY 2 × 1,0	LIYCY 2 × 1,0
Buskabel tussen binnenunit en afstandsbediening	mm^2	LIYCY 2 × 0,75	LIYCY 2 × 0,75	LIYCY 2 × 0,75	LIYCY 2 × 0,75	LIYCY 2 × 0,75	LIYCY 2 × 0,75
Koudemiddelleidingen							
Vloeistofleiding/aansluiting exp. ventiel in/uit	inch	Ø 1/4"	Ø 1/4"	Ø 1/4"	Ø 1/4"	Ø 1/4"	Ø 3/8"
Vloeistofleiding van koudemiddelverdeler tot exp. ventiel	inch	Ø 1/4"	Ø 1/4"	Ø 1/4"	Ø 1/4"	Ø 1/4"	Ø 1/4"
Aansluiting warmtewisselaars op locatie	inch	Ø 3/8"	Ø 3/8"	Ø 1/2"	Ø 1/2"	Ø 1/2"	Ø 5/8"
Koudemiddelverdelers noodzakelijk		ja	ja	ja	ja	ja	ja
Dampdichte warmte isolatie		alle leidingen	alle leidingen	alle leidingen	alle leidingen	alle leidingen	alle leidingen
Totale leidinglengte tussen buiten-/binnenunit, max. [5)]	m	160	160	160	160	160	160
Leidinglengte 1ste verdeler tot binnenunit, max. [5)]	m	90	90	90	90	90	90
Maximaal hoogteverschil, buitenunit hoger/lager [5)]	m	70 / 40	70 / 40	70 / 40	70 / 40	70 / 40	70 / 40
Maximaal hoogteverschil tussen binnenunits [5)]	m	18	18	18	18	18	18
Koudemiddel		R410A	R410A	R410A	R410A	R410A	R410A
Koudemiddelinspuiting		EEV	EEV	EEV	EEV	EEV	EEV
Regeling, ventilator, afmetingen, gewichten							
Afstandsbediening		Optioneel (Bedraad: RC-EX1/RC-E5)					
Zelfdiagnosesysteem		ja	ja	ja	ja	ja	ja
Automatische herstart na spanningsuitval		ja	ja	ja	ja	ja	ja
Luchthoeveelheid min.	m^3/h	400 ~ 720	400 ~ 720	400 ~ 720	400 ~ 720	400 ~ 720	400 ~ 720
Lucht aanvoertemperatuur koelen of verwarmen min./max.	°C	16/32 of 10/32	16/32 of 10/32	16/32 of 10/32	16/32 of 10/32	16/32 of 10/32	16/32 of 10/32
Afmetingen schakelkast (HxBxD)	mm	400 × 300 × 120	400 × 300 × 120	400 × 300 × 120	400 × 300 × 120	400 × 300 × 120	400 × 300 × 120
Gewicht schakelkast	kg	ca. 8	ca. 8	ca. 8	ca. 8	ca. 8	ca. 8
Kleur schakelkast	RAL	7035	7035	7035	7035	7035	7035
Optionele toebehoren voor binnenunit							
Aansluiting bedrijfs-/alarmmelding, remote ON/OFF		ja	ja	ja	ja	ja	ja
Aansluiting Superlink®-Bus		ja	ja	ja	ja	ja	ja
Aansluiting CompTrol®-Serie		ja	ja	ja	ja	ja	ja
Brutoprijs (excl. BTW)							
EEV + bedrade schakelkast	**€**	**op aanvraag**					
Bedrade afstandsbediening	**€**	**230,- (RC-EX 1) / 135,- (RC-E5)**					

[1)] Nominale capaciteit kan per gebruikte verdamper variëren.

[2)] Bij t° = 5-6 °C.

[3)] Alle binnenunits via 1 groep aansluiten.

[4)] Kabeldimensionering en afzekering volgens NEN 1010, niet in de leveringsomvang opgenomen.

[5)] Leidinglengte en hoogteverschil afhankelijk van het type buitenunit, zie specificatie buitenunit. Bij FDC 112 - 155 hoogteverschil tussen de binnenunits max. 15 m.

Zie voor meer gedetailleerde informatie de technische handboeken. Technische wijzigingen en typefouten voorbehouden.

FDX

Model		FDX 140 KX			FDX 280 KX	
Koelcapaciteit [1)2)]	kW	9,0	11,2	14,0	22,4	28,0
Verwarmingscapaciteit [1)]	kW	10,0	12,5	16,0	25,0	31,5
Technische gegevens:						
Capaciteitsbereik koelen	kW	0,9~9,0	0,9~11,2	1,0~14,0	7,1~22,4	7,1~28,0
Capaciteitsbereik verwarmen	kW	1,0~10,0	1,0~12,5	1,1~16,0	7,3~25,0	7,3~31,5
Elektrische gegevens						
Aansluitspanning	V/Ph/Hz	230/1/50,N,PE	230/1/50,N,PE	230/1/50,N,PE	230/1/50,N,PE	230/1/50,N,PE
Afzekerwaarde, traag [3)4)]	A	6	6	6	6	6
Bedrijfstroom	A	0,10	0,10	0,10	0,10	0,10
Opgenomen vermogen max.	kW	0,01	0,01	0,01	0,01	0,01
Aansluiting voeding		in schakelkast	in schakelkast	in schakelkast	in schakelkast	in schakelkast
Voedingskabel, minstens [4)]	mm^2	3 × 1,5	3 × 1,5	3 × 1,5	3 × 1,5	3 × 1,5
Buskabel tussen buiten- en binnenunit, afgeschermd, minstens	mm^2	LIYCY 2 × 1,0	LIYCY 2 × 1,0	LIYCY 2 × 1,0	LIYCY 2 × 1,0	LIYCY 2 × 105
Buskabel tussen binnenunit en afstandsbediening	mm^2	LIYCY 2 × 0,75	LIYCY 2 × 0,75	LIYCY 2 × 0,75	LIYCY 2 × 0,75	LIYCY 2 × 0,75
Koudemiddelleidingen						
Vloeistofleiding/aansluiting exp. ventiel in/uit	inch	Ø 3/8“	Ø 3/8“	Ø 3/8“	Ø 3/8“	Ø 3/8“
Vloeistofleiding van koudemiddelverdeler tot exp. ventiel	inch	Ø 3/8“	Ø 3/8“	Ø 3/8“	Ø 3/8“	Ø 3/8“
Aansluiting warmtewisselaars op locatie	inch	Ø 5/8“	Ø 5/8“	Ø 5/8“	Ø 3/4“	Ø 7/8“
Koudemiddelverdelers noodzakelijk		ja	ja	ja	ja	ja
Dampdichte warmte isolatie		alle leidingen	alle leidingen	alle leidingen	alle leidingen	alle leidingen
Totale leidinglengte tussen buiten-/binnenunit, max. 5)	m	160	160	160	160	160
Leidinglengte 1ste verdeler tot binnenunit, max. 5)	m	90	90	90	90	90
Maximaal hoogteverschil, buitenunit hoger/lager 5)	m	70 / 40	70 / 40	70 / 40	70 / 40	70 / 40
Maximaal hoogteverschil tussen binnenunits 5)	m	18	18	18	18	18
Koudemiddel		R410A	R410A	R410A	R410A	R410A
Koudemiddelinspuiting		EEV	EEV	EEV	EEV	EEV
Regeling, ventilator, afmetingen, gewichten						
Afstandsbediening		Optioneel (Bedraad: RC-EX1/RC-E5)				
Zelfdiagnosesysteem		ja	ja	ja	ja	ja
Automatische herstart na spanningsuitval		ja	ja	ja	ja	ja
Luchthoeveelheid min.	m^3/h	800 ~ 1.400	800 ~ 1.400	800 ~ 1.400	3.000 ~ 1.400	3.000 ~ 1.400
Lucht- en water aanvoertemperatuur koelen of verwarmen min./max.	°C	16/32 of 10/32	16/32 of 10/32	16/32 of 10/32	16/32 of 10/32	16/32 of 10/32
Afmetingen schakelkast (HxBxD)	mm	400 × 300 × 120	400 × 300 × 120	400 × 300 × 120	400 × 300 × 120	400 × 300 × 120
Gewicht schakelkast	kg	ca. 8	ca. 8	ca. 8	ca. 8	ca. 8
Kleur schakelkast	RAL	7035	7035	7035	7035	7035
Optionele toebehoren voor binnenunit						
Aansluiting bedrijfs-/alarmmelding, remote ON/OFF		ja	ja	ja	ja	ja
Aansluiting Superlink®-Bus		ja	ja	ja	ja	ja
Aansluiting CompTrol®-Serie		ja	ja	ja	ja	ja
Brutoprijs (excl. BTW)						
EEV-Kit + bedrade schakelkast	**€**	**op aanvraag**				
Bedrade afstandsbediening	**€**	**230,- (RC-EX 1) / 135,- (RC-E5)**				

[1)] Nominale capaciteit kan per gebruikte verdamper variëren.
[2)] Bij t° = 5-6 °C.
[3)] Alle binnenunits via 1 groep aansluiten.
[4)] Kabeldimensionering en afzekering volgens NEN 1010, niet in de leveringsomvang opgenomen.
[5)] Leidinglengte en hoogteverschil afhankelijk van het type buitenunit, zie specificatie buitenunit. Bij FDC 112 - 155 hoogteverschil tussen de binnenunits max. 15 m.
Zie voor meer gedetailleerde informatie de technische handboeken. Technische wijzigingen en typefouten voorbehouden.

Advies op maat

STULZ GROEP BV brengt u advies op maat. Wat uw probleem ook is, wij staan voor u klaar op elk gewenst moment.Kijk voor meer informatie betreffende onze service op **www.stulz.nl**

SX-Serie
Inverter multisplit systemen met R410A

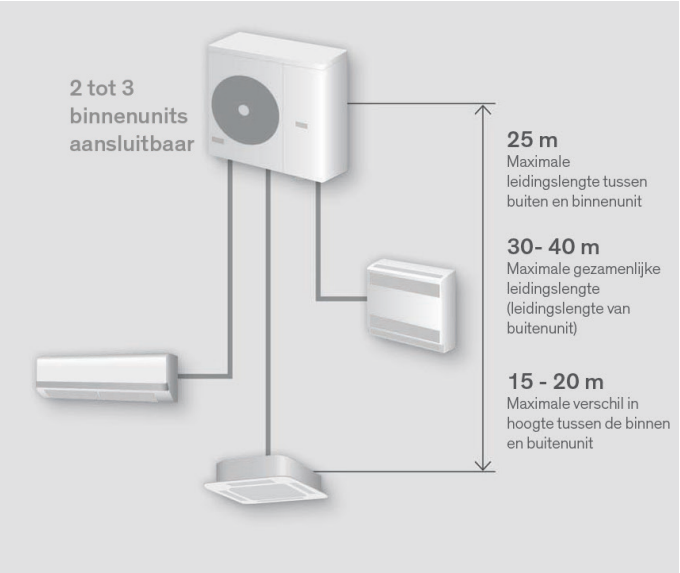

SCM

Buitenunits met inverter-technologie

Buitenunits met inverter-technologie voor 2 tot 3 binnenunits voor koelen en verwarmen.

- Energie-efficiënte invertergeregelde multisplit buitenunits
- Systeem oplossingen tot een koelcapaciteit van 7,5 kW en een verwarmingscapaciteit tot 7,8 kW
- Winterbedrijf tot -15 °C buitentemperatuur voor verwarmen en koelen
- Geschikt voor 2 of 3 binnenunits, afhankelijk van het model
- Energiebesparende inverter-technologie met een traploze capaciteitsregeling
- Tot maximaal 40 m leidinglengte voor alle binnenunits samen

SCM

INVERTER KOELEN TOT -15°C

Type buitenunit		SCM 40 ZM-S	SCM 45 ZM-S	SCM 50 ZM-S	SCM 60 ZM-S
Koelcapaciteit min./nom./max.	kW	1,8 / 4,0 / 5,9	1,8 / 4,5 / 6,4	1,8 / 5,0 / 7,1	1,8 / 6,0 / 7,5
Verwarmingscapaciteit min./nom./max.	kW	1,4 / 4,5 / 6,9	1,4 / 5,6 / 7,4	1,4 / 6,0 / 7,5	1,5 / 6,8 / 7,8
Verwarmingscapaciteit nom. bij -10°C	kW	2,9	3,2	3,4	4,0
Technische gegevens buitenunit					
Aantal binnenunits, min./max.	aantal	2 / 2	2 / 2	2 / 3	2 / 3
Combineerbare binnenunits (bouwgrootte)		20 / 25 / 35		20 / 25 / 35 / 50	20 / 25 / 35 / 50 / 60
Aansluitvermogen binnenunits max.	kW	6,0	7,0	8,5	11,0
Werkingsgraad EER/COP					
Koelen EER/ Energielabel		4,76 / A	4,33 / A	4,63 / A	4,20 / A
Verwarmen COP/ Energielabel		5,00 / A	4,67 / A	4,58 / A	4,50 / A
Werkingsbereik					
Buitentemperatuur koelbedrijf	°C	-15 tot +43	-15 tot +43	-15 tot +43	-15 tot +43
Buitentemperatuur verwarmingsbedrijf	°C	-15 tot +24	-15 tot +24	-15 tot +24	-15 tot +24
Elektrische gegevens					
Aansluitspanning	V/Ph/Hz	230/1/50,N,PE	230/1/50,N,PE	230/1/50,N,PE	230/1/50,N,PE
Afzekerwaarde, traag (bijv. NEOZED) [1]	A	16	16	16	16
Opgenomen vermogen koelen/verwarmen	kW	0,49~1,90 / 0,47~2,30	0,49~2,14 / 0,47~2,57	0,50~2,15 / 0,48~2,58	0,50~2,39 / 0,63~3,00
Bedrijfstroom koelen/verwarmen	A	3,7 / 4,0	4,6 / 5,3	4,7 / 5,8	6,5 / 6,8
Aanloopstroom max.	A	4,0	5,3	5,8	6,8
Voedingskabel, minstens [1]	mm2	3 × 1,5	3 × 1,5	3 × 1,5	3 × 1,5
Kabel tussen buiten- en binnenunit, minstens [1]	mm2	4 × 1,5	4 × 1,5	4 × 1,5	4 × 1,5
Koudemiddelleidingen					
Vloeistofleiding/unitaansluiting	inch	2 × Ø 1/4"	2 × Ø 1/4"	3 × Ø 1/4"	3 × Ø 1/4"
Zuiggasleiding/unitaansluiting	inch	2 × Ø 3/8"	2 × Ø 3/8"	3 × Ø 3/8"	3 × Ø 3/8"
Dampdichte warmte isolatie		alle leidingen	alle leidingen	alle leidingen	alle leidingen
Totale leidinglengte (alle binnenunits), max.	m	30	30	40	40
Totale leidinglengte tussen buiten-/binnenunit, max.	m	25	25	25	25
Maximaal hoogteverschil, buitenunit hoger/lager	m	15 / 15	15 / 15	15 / 15	15 / 15
Koudemiddel		R410A	R410A	R410A	R410A
Koudemiddel hoeveelheid (voorgevuld)	kg	2,0	2,0	2,5	2,5
Koudemiddel voorvulling voor een leidinglengte tot	m	30	30	40	40
Koudemiddel navul hoeveelheid per mtr vloeistofleiding	m	-	-	-	-
Koudemiddelinspuiting		Expansieventiel + capillair	Expansieventiel + capillair	Expansieventiel + capillair	Expansieventiel + capillair
Regeling, ventilator, afmetingen, gewichten					
Zelfdiagnosesysteem		ja	ja	ja	ja
Ventilator	aantal	1	1	1	1
Luchthoeveelheid, max. (koelen/verwarmen)	m3/h	2.400/2.400	2.400/2.400	2.460/2.460	2.520/2.520
Externe statische druk, max.	Pa	-	-	-	-
Geluidsdrukniveau koelen/verwarmen (conform JIS)	dB(A)	47 / 48	47 / 49	49 / 52	50 / 52
Afmetingen (HxBxD)	mm	640 × 915 × 290	640 × 915 × 290	640 × 915 × 290	640 × 915 × 290
Gewicht	kg	47	47	48	49
Optionele toebehoren					
Aansluiting bedrijfs- en alarmmelding, remote ON/OFF		-	-	-	-
Aansluiting Superlink®-Bus		-	-	-	-
Aansluiting CompTrol®-Serie		-	-	-	-
Brutoprijs (excl. BTW)					
Buitenunit	**€**	**1.790,-**	**2.120,-**	**2.605,-**	**3.385,-**

[1] Kabeldimensionering en afzekering volgens NEN 1010, niet in de leveringsomvang opgenomen.

Zie voor meer gedetailleerde informatie de technische handboeken. Technische wijzigingen en typefouten voorbehouden.

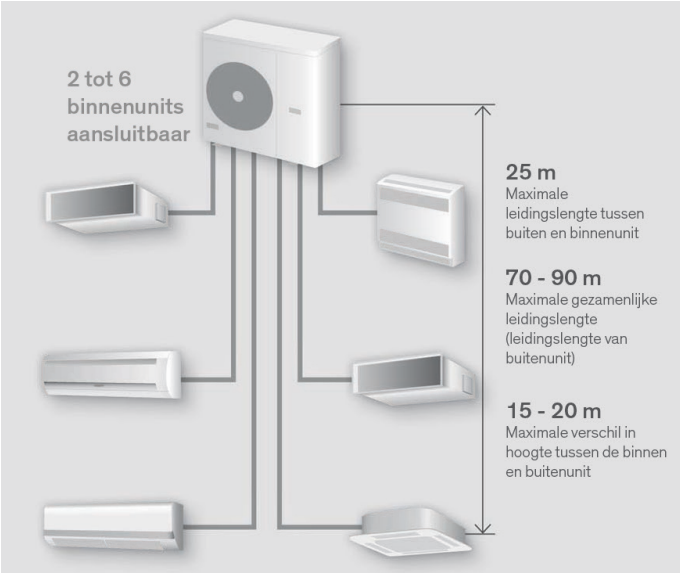

SCM

Buitenunits met inverter-technologie

Buitenunits met inverter-technologie voor 2 tot 6 binnenunits voor koelen en verwarmen.

- Energie-efficiënte invertergeregelde multisplit buitenunits
- Systeem oplossingen tot een koelcapaciteit van 14 kW en een verwarmingscapaciteit tot 14 kW
- Winterbedrijf tot -15 °C buitentemperatuur voor verwarmen en koelen
- Geschikt voor 2 of 6 binnenunits, afhankelijk van het model
- Energiebesparende inverter-technologie met een traploze capaciteitsregeling
- Tot maximaal 90 m leidinglengte voor alle binnenunits samen

INVERTER KOELEN TOT -15°C

SCM

Type buitenunit		SCM 71 ZM-S	SCM 80 ZM-S	SCM 100 ZM-S	SCM 125 ZM-S
Koelcapaciteit min./nom./max.	kW	1,8 / 7,1 / 8,8	1,8 / 8,0 / 9,2	1,8 / 10,0 / 12	1,8 / 12,5 / 14,0
Verwarmingscapaciteit min./nom./max.	kW	1,5 / 8,6 / 9,4	1,5 / 9,3 / 9,8	1,5 / 12,5 / 13,5	1,5 / 13,5 / 14,0
Verwarmingscapaciteit nom. bij -10°C	kW	4,9	5,3	6,6	8,3
Technische gegevens buitenunit					
Aantal binnenunits, min./max.	aantal	2 / 4	2 / 4	4 / 5 [2]	4 / 6 [2]
Combineerbare binnenunits (bouwgrootte)		20, 25, 35, 50, 60	20, 25, 35, 50, 60	20, 25, 35, 50, 60, 71	20, 25, 35, 50, 60, 71
Aansluitvermogen binnenunits max.	kW	12,5	13,5	16,0	19,5
Werkingsgraad EER/COP					
Koelen EER/ Energielabel		4,08 / A	3,70 / A	3,50 / A	3,21 / A
Verwarmen COP/ Energielabel		4,30 / A	4,12 / A	4,10 / A	4,15 / A
Werkingsbereik					
Buitentemperatuur koelbedrijf	°C	-15 tot +43	-15 tot +43	-15 tot +43	-15 tot +43
Buitentemperatuur verwarmingsbedrijf	°C	-15 tot +24	-15 tot +24	-15 tot +24	-15 tot +24
Elektrische gegevens					
Aansluitspanning	V/Ph/Hz	230/1/50,N,PE	230/1/50,N,PE	230/1/50,N,PE	230/1/50,N,PE
Afzekerwaarde, traag (bijv. NEOZED) [1]	A	16	16	25	25
Opgenomen vermogen koelen/verwarmen	kW	0,48~2,75 / 0,60~3,35	0,43~2,83 / 0,60~3,43	0,65~4,03 / 0,70~3,40	0,65~4,80 / 0,70~3,42
Bedrijfstroom koelen/verwarmen	A	7,6 / 8,8	9,4 / 10,0	12,4 / 12,8	17,0 / 14,1
Aanloopstroom max.	A	8,8	10,0	12,8	17,0
Voedingskabel, minstens [1]	mm2	3 × 1,5	3 × 1,5	3 × 4,0	3 × 4,0
Kabel tussen buiten- en binnenunit, minstens [1]	mm2	4 × 1,5	4 × 1,5	4 × 1,5	4 × 1,5
Koudemiddelleidingen					
Vloeistofleiding/unitaansluiting	inch	4 × Ø 1/4"	4 × Ø 1/4"	5 × Ø 1/4"	6 × Ø 1/4"
Zuiggasleiding/unitaansluiting	inch	4 × Ø 3/8"	4 × Ø 3/8"	5 × Ø 3/8"	6 × Ø 3/8"
Dampdichte warmte isolatie		alle leidingen	alle leidingen	alle leidingen	alle leidingen
Totale leidinglengte (alle binnenunits), max.	m	70	70	90	90
Totale leidinglengte tussen buiten-/binnenunit, max.	m	25	25	25	25
Maximaal hoogteverschil, buitenunit hoger/lager	m	20 / 20	20 / 20	20 / 20	20 / 20
Koudemiddel		R410A	R410A	R410A	R410A
Koudemiddel hoeveelheid (voorgevuld)	kg	3,15	3,15	6,0	6,0
Koudemiddel voorvulling voor een leidinglengte tot	m	40	40	50	50
Koudemiddel navul hoeveelheid per mtr vloeistofleiding	m	0,02	0,02	0,02	0,02
Koudemiddelinspuiting		Expansieventiel + capillair	Expansieventiel + capillair	Expansieventiel + capillair	Expansieventiel + capillair
Regeling, ventilator, afmetingen, gewichten					
Zelfdiagnosesysteem		ja	ja	ja	ja
Ventilator	aantal	1	1	1	1
Luchthoeveelheid, max. (koelen/verwarmen)	m3/h	3.360/3.360	3.360/3.360	4.500/4.500	4.500 / 4.920
Externe statische druk, max.	Pa	-	-	-	-
Geluidsdrukniveau koelen/verwarmen (conform JIS)	dB(A)	52 / 54	54 / 54	56 / 59	57 / 60
Afmetingen (HxBxD)	mm	750 × 953 × 340	750 × 953 × 340	945×1.043×370	945×1.043×370
Gewicht	kg	62	62	92	92
Optionele toebehoren					
Aansluiting bedrijfs- en alarmmelding, remote ON/OFF		-	-	-	-
Aansluiting Superlink®-Bus		-	-	-	-
Aansluiting CompTrol®-Serie		-	-	-	-
Brutoprijs (excl. BTW)					
Buitenunit	**€**	**4.075,-**	**4.745,-**	**6.020,-**	**6.780,-**

[1] Kabeldimensionering en afzekering volgens NEN 1010, niet in de leveringsomvang opgenomen.

[2] Minimaal 3 binnenunits bij een combinatie uitsluitend met SRK 71 ZM, FDE 50, SRK-ZMX of minimaal 2 binnenunits bij een combinatie met 2× SRK 71 ZM mogelijk

Zie voor meer gedetailleerde informatie de technische handboeken. Technische wijzigingen en typefouten voorbehouden.

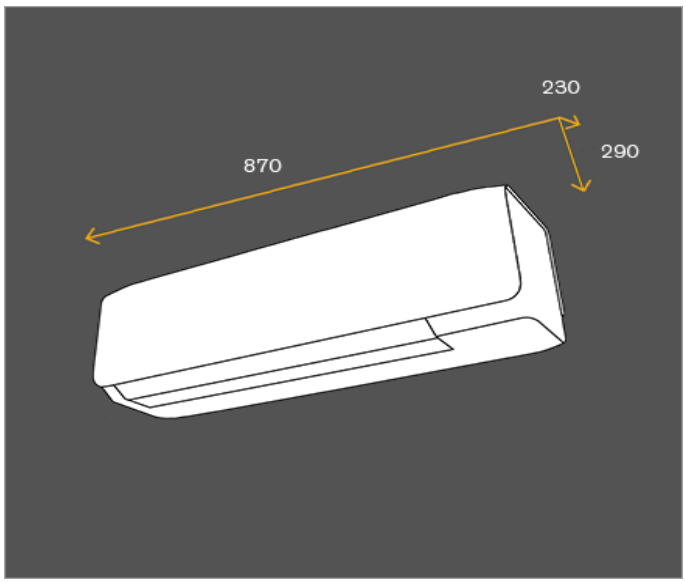

Optioneel:

Ecotouch wandbediening RC-EX1

Wandbediening RC-E5

Wandbediening RCH-E3

SRK

Wandmodel

NIEUW!

Inclusief:

Infrarood bediening

Wandmodel voor koelen en verwarmen.

- Energiebesparend Inverter wandsplitmodel in een compacte uitvoering in "Signaalwit" (RAL 9003)
- Uitblaashoek van de 4 pendellamellen individueel en onafhankelijk van elkaar instelbaar (met bedrade afstandsbediening)
- Bijzonder laag geluidsdrukniveau van minaal 19dB(A) en koelbedrijf tot -15 °C buitentemperatuur
- Optimale luchtverdeling dankzij de Autoswing-functies en automatische herstart na spanningsuitval
- Eco-functie draagt bij tot verlaging van de bedrijfskosten
- Enzym-filter en uitwasbaar geurfilter voor het reinigen van de ruimtelucht
- Auto-functie voor een automatische omschakeling tussen koel- en verwarmingsbedrijf
- Hot-start en Hot-Spurt-functie voor een snelle opwarming van koude ruimten
- Optionele Comptrol® regelsystemen (o.a. bedrijfs- en storingsmeldingen, temperatuur grenswaarde-alarm, remote ON/OFF, sequencing, meet-en regelsoftware en GBS-aansluitingen)

SRK

Type binnenunit		SRK 20 ZS-S	SRK 25 ZS-S	SRK 35 ZS-S	SRK 50 ZS-S
Aansluitbare buitendelen SCM ZM-S		**40,45,50,60,71,80,100,125**			**50,60,71,80,100,125**
Koelcapaciteit	kW	2,0	2,5	3,5	5,0
Verwarmingscapaciteit	kW	3,0	3,4	4,5	5,8
Technische gegevens binnenunit					
Capaciteitsbereik koelen	kW	0,9 ~ 2,7	0,9 ~ 3,2	1,1 ~ 3,7	1,2 ~ 5,8
Capaciteitsbereik verwarmen	kW	0,8 ~ 3,6	0,8 ~ 4,1	0,9 ~ 4,9	1,1 ~ 6,4
Elektrische gegevens					
Aansluitspanning	V/Ph/Hz	230/1/50,N,PE	230/1/50,N,PE	230/1/50,N,PE	230/1/50,N,PE
Aansluiting voeding		aan buitenunit	aan buitenunit	aan buitenunit	aan buitenunit
Kabel tussen buiten- en binnenunit, minstens [1]	mm^2	4 × 1,5	4 × 1,5	4 × 1,5	4 × 1,5
Buskabel tussen binnenunit en afstandsbediening	mm^2	-	-	-	-
Koudemiddel-, condensleidingen					
Vloeistofleiding/unitaansluiting	inch	Ø 1/4"	Ø 1/4"	Ø 1/4"	Ø 1/4"
Zuiggasleiding/unitaansluiting	inch	Ø 3/8"	Ø 3/8"	Ø 3/8"	Ø 1/2"
Dampdichte warmte isolatie		alle leidingen	alle leidingen	alle leidingen	alle leidingen
Totale leidinglengte tussen buiten-/binnenunit, max. [2]	m	25	25	25	25
Maximaal hoogteverschil, buitenunit hoger/lager [2]	m	15~20 / 15~25	15~20 / 15~25	15~20 / 15~25	15~20 / 15~25
Koudemiddel		R410A	R410A	R410A	R410A
Koudemiddelinspuiting		EEV in buitenunit			
Condenspomp, opvoerhoogte (vanaf onderkant unit)	mm	-	-	-	-
Condensleiding, aansluiting	mm	Ø ID 16	Ø ID 16	Ø ID 16	Ø ID 16
Regeling, ventilator, afmetingen, gewichten					
Afstandsbediening [3]		IR-afstandsbediening (Optioneel bedrade bediening: RC-EX1/RC-E5/RCH-E3)			
Zelfdiagnosesysteem		ja	ja	ja	ja
Automatische herstart na spanningsuitval		ja	ja	ja	ja
Luchtfilter, Long-Life-Filter (uitwasbaar)/Enzym-Filter		ja / ja	ja / ja	ja / ja	ja / ja
Verse lucht-/toevoerluchtaansluiting		- / -	- / -	- / -	- / -
Pendellamellen		ja	ja	ja	ja
Ventilator, aantal stappen	aantal	4	4	4	4
Luchthoeveelheid (ULo/Lo/Me/Hi) koelen	m^3/h	300/354/420/558	300/354/480/594	300/336/522/678	354/444/594/726
Luchthoeveelheid (ULo/Lo/Me/Hi) verwarmen	m^3/h	354/390/510/600	354/402/522/678	336/420/660/738	444/546/672/834
Worp (koelen), max.	m	8	8	8	8
Externe statische druk, standaard/max.	Pa	-	-	-	-
Geluidsdrukniveau (ULo/Lo/Me/Hi - conform JIS) koelen	dB(A)	19/22/25/34	19/23/28/35	19/26/30/40	22/28/36/45
Geluidsdrukniveau (ULo/Lo/Me/Hi - conform JIS) verwarmen	dB(A)	19/23/29/36	19/24/30/39	19/25/36/41	24/31/37/45
Afmetingen unit (HxBxD)	mm	290×870×230	290×870×230	290×870×230	290×870×230
Gewicht unit	kg	9,5	9,5	9,5	9,5
Afmetingen paneel (HxBxD)	mm	-	-	-	-
Gewicht paneel	kg	-	-	-	-
Paneel code		-	-	-	-
Optionele toebehoren					
Aansluiting bedrijfs- en alarmmelding, remote ON/OFF 3)		ja	ja	ja	ja
Aansluiting Superlink®-Bus [4]		ja	ja	ja	ja
Aansluiting CompTrol®-Serie [3]		ja	ja	ja	ja
Brutoprijs (excl. BTW)					
Binnenunit (incl. infrarood afstandsbediening)	**€**	**575,-[5]**	**620,-[5]**	**725,-[5]**	**1.100,-[5]**
Bedrade afstandsbediening (SC-BIKN-E noodzakelijk) [3]	**€**	**230,- (RC-EX 1) / 135,- (RC-E5) / 140,- (RCH-E3) / 245,- (SC-BIKN-E)**			

[1] Kabeldimensionering en afzekering volgens NEN 1010, niet in de leveringsomvang opgenomen.

[2] Leidinglengten en hoogteverschillen afhankelijk van het type buitenunit.

[3] 1 uitbreidingsprint SC-BIKN-E (optioneel) per bedrade- afstandsbediening en ook bij remote ON/OFF verbinding noodzakelijk.

[4] Adapterprint SC-ADN-E en SC-BIKN-E noodzakelijk.

[5] Leverbaar vanaf kwartaal 1

Zie voor meer gedetailleerde informatie de technische handboeken. Technische wijzigingen en typefouten voorbehouden.

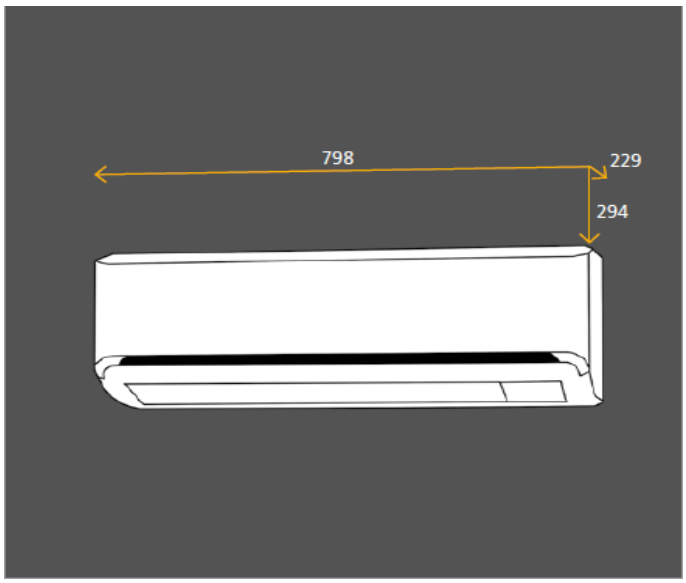

Optioneel:

Ecotouch wandbediening RC-EX1

Wandbediening RC-E5

Wandbediening RCH-E3

SRK

Wandmodel

Inclusief:

Infrarood bediening

Wandmodel voor koelen en verwarmen.

- Energiebesparend Inverter wandsplitmodel in een compacte uitvoering
- Uitblaashoek van de 4 pendellamellen individueel en onafhankelijk van elkaar instelbaar (met bedrade afstandsbediening)
- Bijzonder laag geluidsdrukniveau van minaal 21dB(A) en koelbedrijf tot -15 °C buitentemperatuur
- Optimale luchtverdeling dankzij de Autoswing-functies en automatische herstart na spanningsuitval
- Eco-functie draagt bij tot verlaging van de bedrijfskosten
- Enzym-filter en uitwasbaar geurfilter voor het reinigen van de ruimtelucht
- Auto-functie voor een automatische omschakeling tussen koel- en verwarmingsbedrijf
- Hot-start en Hot-Spurt-functie voor een snelle opwarming van koude ruimten
- Optionele Comptrol® regelsystemen (o.a. bedrijfs- en storingsmeldingen, temperatuur grenswaarde-alarm, remote ON/OFF, sequencing, meet-en regelsoftware en GBS-aansluitingen)

SRK

Type binnenunit		SRK 20 ZM-S	SRK 25 ZM-S	SRK 35 ZM-S	SRK 50 ZM-S
Aansluitbare buitendelen SCM ZM-S		**40,45,50,60,71,80,100,125**			**50,60,71,80,100,125**
Koelcapaciteit	kW	2,0	2,5	3,5	5,0
Verwarmingscapaciteit	kW	3,0	3,4	4,5	5,8
Technische gegevens binnenunit					
Capaciteitsbereik koelen	kW	0,9 ~ 2,7	0,9 ~ 3,2	1,1 ~ 3,7	1,2 ~ 5,6
Capaciteitsbereik verwarmen	kW	0,75 ~ 3,5	0,75 ~ 4,0	0,9 ~ 4,8	1,0 ~ 6,1
Elektrische gegevens					
Aansluitspanning	V/Ph/Hz	230/1/50,N,PE	230/1/50,N,PE	230/1/50,N,PE	230/1/50,N,PE
Aansluiting voeding		aan buitenunit	aan buitenunit	aan buitenunit	aan buitenunit
Kabel tussen buiten- en binnenunit, minstens [1]	mm^2	4 × 1,5	4 × 1,5	4 × 1,5	4 × 1,5
Buskabel tussen binnenunit en afstandsbediening	mm^2	-	-	-	-
Koudemiddel-, condensleidingen					
Vloeistofleiding/unitaansluiting	inch	Ø 1/4"	Ø 1/4"	Ø 1/4"	Ø 1/4"
Zuiggasleiding/unitaansluiting	inch	Ø 3/8"	Ø 3/8"	Ø 3/8"	Ø 1/2"
Dampdichte warmte isolatie		alle leidingen	alle leidingen	alle leidingen	alle leidingen
Totale leidinglengte tussen buiten-/binnenunit, max. [2]	m	25	25	25	25
Maximaal hoogteverschil, buitenunit hoger/lager [2]	m	15~20 / 15~20	15~20 / 15~20	15~20 / 15~20	15~20 / 15~20
Koudemiddel		R410A	R410A	R410A	R410A
Koudemiddelinspuiting		EEV in buitenunit			
Condenspomp, opvoerhoogte (vanaf onderkant unit)	mm	-	-	-	-
Condensleiding, aansluiting	mm	Ø ID 16	Ø ID 16	Ø ID 16	Ø ID 16
Regeling, ventilator, afmetingen, gewichten					
Afstandsbediening [3]		IR-afstandsbediening (Optioneel bedrade bediening: RC-EX1/RC-E5/RCH-E3)			
Zelfdiagnosesysteem		ja	ja	ja	ja
Automatische herstart na spanningsuitval		ja	ja	ja	ja
Luchtfilter, Long-Life-Filter (uitwasbaar)/Enzym-Filter		ja / ja	ja / ja	ja / ja	ja / ja
Verse lucht-/toevoerluchtaansluiting		- / -	- / -	- / -	- / -
Pendellamellen		ja	ja	ja	ja
Ventilator, aantal stappen	aantal	4	4	4	4
Luchthoeveelheid (ULo/Lo/Me/Hi) koelen	m^3/h	288/318/336/468	300/318/360/474	300/344/384/606	318/360/468/678
Luchthoeveelheid (ULo/Lo/Me/Hi) verwarmen	m^3/h	270/300/378/588	276/306/390/636	288/366/564/768	372/450/612/810
Worp (koelen), max.	m	8	8	8	8
Externe statische druk, standaard/max.	Pa	-	-	-	-
Geluidsdrukniveau (ULo/Lo/Me/Hi - conform JIS) koelen	dB(A)	21/24/27/33	21/24/28/34	22/26/32/42	25/28/37/46
Geluidsdrukniveau (ULo/Lo/Me/Hi - conform JIS) verwarmen	dB(A)	21/24/31/36	21/24/31/39	22/25/37/43	27/31/37/45
Afmetingen unit (HxBxD)	mm	294×798×229	294×798×229	294×798×229	294×798×229
Gewicht unit	kg	9,5	9,5	9,5	9,5
Afmetingen paneel (HxBxD)	mm	-	-	-	-
Gewicht paneel	kg	-	-	-	-
Paneel code		-	-	-	-
Optionele toebehoren					
Aansluiting bedrijfs- en alarmmelding, remote ON/OFF 3)		ja	ja	ja	ja
Aansluiting Superlink®-Bus [4]		ja	ja	ja	ja
Aansluiting CompTrol®-Serie [3]		ja	ja	ja	ja
Brutoprijs (excl. BTW)					
Binnenunit (incl. infrarood afstandsbediening)	**€**	**545,-**	**585,-**	**685,-**	**1.035,-**
Bedrade afstandsbediening (SC-BIKN-E noodzakelijk) [3]	**€**	**230,- (RC-EX 1) / 135,- (RC-E5) / 140,- (RCH-E3) / 245,- (SC-BIKN-E)**			

[1] Kabeldimensionering en afzekering volgens NEN 1010, niet in de leveringsomvang opgenomen.

[2] Leidinglengten en hoogteverschillen afhankelijk van het type buitenunit.

[3] 1 uitbreidingsprint SC-BIKN-E (optioneel) per bedrade- afstandsbediening en ook bij remote ON/OFF verbinding noodzakelijk.

[4] Adapterprint SC-ADN-E en SC-BIKN-E noodzakelijk.

Zie voor meer gedetailleerde informatie de technische handboeken. Technische wijzigingen en typefouten voorbehouden.

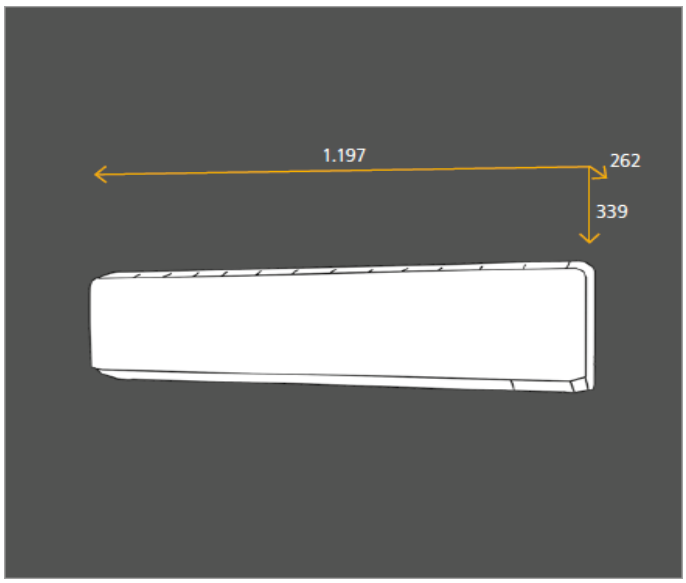

Optioneel:

Ecotouch wandbediening RC-EX1

Wandbediening RC-E5

Wandbediening RCH-E3

SRK-ZR-S

Wandmodel

Inclusief:

Infrarood bediening

Wandmodel voor koelen en verwarmen.

- Energiebesparend Inverter wandsplitmodel in een compacte uitvoering
- Koelbedrijf tot -15 °C buitentemperatuur
- Optimale luchtverdeling dankzij de Autoswing-functies
- Eco-functie draagt bij tot verlaging van de bedrijfskosten
- Enzym-filter en uitwasbaar geurfilter voor het reinigen van de ruimtelucht
- Automatische herstart na spanningsuitval
- Auto-functie voor een automatische omschakeling tussen koel- en verwarmingsbedrijf
- Hot-start en Hot-Spurt-functie voor een snelle opwarming van koude ruimten
- Optionele Comptrol® regelsystemen (o.a. bedrijfs- en storingsmeldingen, temperatuur grenswaarde-alarm, remote ON/OFF, sequencing, meet-en regelsoftware en GBS-aansluitingen)

SRK-ZR

Type binnenunit		SRK 71 ZR-S
Aansluitbare buitendelen SCM ZM-S		**100,125**
Koelcapaciteit	kW	7,1
Verwarmingscapaciteit	kW	8,0
Technische gegevens binnenunit		
Capaciteitsbereik koelen	kW	2,3 ~ 7,7
Capaciteitsbereik verwarmen	kW	2,0 ~ 10,0
Elektrische gegevens		
Aansluitspanning	V/Ph/Hz	230/1/50,N,PE
Aansluiting voeding		aan buitenunit
Kabel tussen buiten- en binnenunit, minstens [1]	mm2	4 × 1,5
Buskabel tussen binnenunit en afstandsbediening	mm2	-
Koudemiddel-, condensleidingen		
Vloeistofleiding/unitaansluiting	inch	Ø 1/4“
Zuiggasleiding/unitaansluiting	inch	Ø 5/8“
Dampdichte warmte isolatie		alle leidingen
Totale leidinglengte tussen buiten-/binnenunit, max. [2]	m	25
Maximaal hoogteverschil, buitenunit hoger/lager [2]	m	20/25
Koudemiddel		R410A
Koudemiddelinspuiting		EEV in buitenunit
Condenspomp, opvoerhoogte (vanaf onderkant unit)	mm	-
Condensleiding, aansluiting	mm	Ø ID 16
Regeling, ventilator, afmetingen, gewichten		
Afstandsbediening [3]		IR-afstandsbediening (Optioneel bedrade bediening: RC-EX1/RC-E5/RCH-E3)
Zelfdiagnosesysteem		ja
Automatische herstart na spanningsuitval		ja
Luchtfilter, Long-Life-Filter (uitwasbaar)/Enzym-Filter		ja / ja
Verse lucht-/toevoerluchtaansluiting		- / -
Pendellamellen		ja
Ventilator, aantal stappen	aantal	4
Luchthoeveelheid (ULo/Lo/Me/Hi) koelen	m3/h	624/972/1.116/1.230
Luchthoeveelheid (ULo/Lo/Me/Hi) verwarmen	m3/h	798/1.038/1.881/1.530
Worp (koelen), max.	m	17
Externe statische druk, standaard/max.	Pa	-
Geluidsdrukniveau (ULo/Lo/Me/Hi - conform JIS) koelen	dB(A)	25/37/41/44
Geluidsdrukniveau (ULo/Lo/Me/Hi - conform JIS) verwarmen	dB(A)	28/35/39/46
Afmetingen unit (HxBxD)	mm	339 × 1.197 × 262
Gewicht unit	kg	15,5
Afmetingen paneel (HxBxD)	mm	-
Gewicht paneel	kg	-
Paneel code		-
Optionele toebehoren		
Aansluiting bedrijfs- en alarmmelding, remote ON/OFF [3]		ja
Aansluiting Superlink®-Bus [4]		ja
Aansluiting CompTrol®-Serie [3]		ja
Brutoprijs (excl. BTW)		
Binnenunit (incl. infrarood afstandsbediening)	**€**	**1.315,-**
Bedrade afstandsbediening (SC-BIKN-E noodzakelijk) 3)	**€**	**230,- (RC-EX 1) / 135,- (RC-E5) / 140,- (RCH-E3) / 245,- (SC-BIKN-E)**

[1] Kabeldimensionering en afzekering volgens NEN 1010, niet in de leveringsomvang opgenomen.

[2] Leidinglengten en hoogteverschillen afhankelijk van het type buitenunit.

[3] 1 uitbreidingsprint SC-BIKN-E (optioneel) per bedrade- afstandsbediening en ook bij remote ON/OFF verbinding noodzakelijk.

[4] Adapterprint SC-ADN-E en SC-BIKN-E noodzakelijk.

Zie voor meer gedetailleerde informatie de technische handboeken. Technische wijzigingen en typefouten voorbehouden.

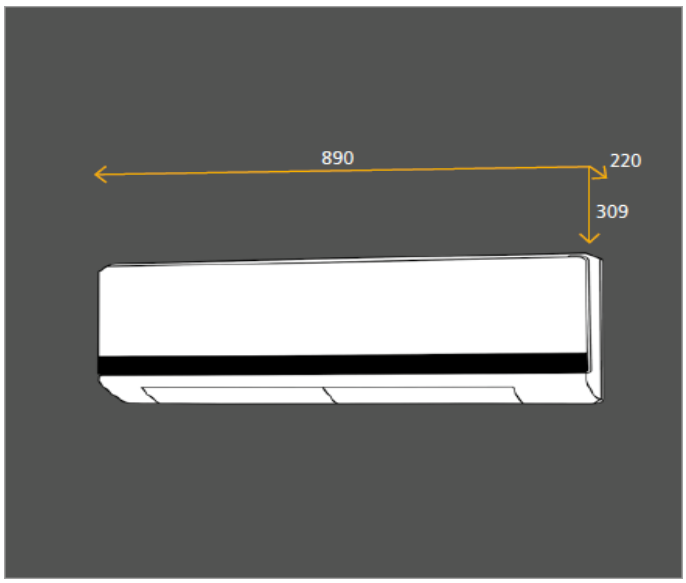

Optioneel:

Ecotouch wandbediening RC-EX1

Wandbediening RC-E5

Wandbediening RCH-E3

SRK-ZMX-S

Wandmodel

Inclusief:

Infrarood bediening

Wandmodel voor koelen en verwarmen.

- Compact wandmodel in modern tijdloos design
- Bijzonder laag geluidsdrukniveau van minaal 21dB(A)
- Optimale luchtverdeling dankzij de Autoswing-functies
- Enzym-filter en uitwasbaar geurfilter voor het reinigen van de ruimtelucht
- Automatische herstart na spanningsuitval
- Geïntegreerde configuratiefuncties voor individuele aanpassingen in verschillende bedrijfsomstandigheden
- Hot-start en Hot-Spurt-functie voor een snelle opwarming van koude ruimten
- Optionele Comptrol® regelsystemen (o.a. bedrijfs- en storingsmeldingen, temperatuur grenswaarde-alarm, remote ON/OFF, sequencing, meet-en regelsoftware en GBS-aansluitingen)

SRK ZMX-S

Type binnenunit		SRK 20 ZMX-S	SRK 25 ZMX-S	SRK 35 ZMX-S	SRK 50 ZMX-S	SRK 60 ZMX-S
Aansluitbare buitendelen SCM ZM-S		**40,45,50,60,71,80,100,125**			**50,60,71,80,100,125**	**50,60,71,80,100,125**
Koelcapaciteit	kW	2,0	2,5	3,5	5,0	6,0
Verwarmingscapaciteit	kW	3,0	3,4	4,5	5,8	6,8
Technische gegevens binnenunit						
Capaciteitsbereik koelen	kW	0,9 ~ 3,8	0,9 ~ 3,4	0,9 ~ 3,9	1,1 ~ 6,1	1,1 ~ 7,0
Capaciteitsbereik verwarmen	kW	0,75 ~ 3,7	0,75 ~ 4,2	0,8 ~ 5,0	1,0 ~ 6,5	1,0 ~ 7,5
Elektrische gegevens						
Aansluitspanning	V/Ph/Hz	230/1/50,N,PE	230/1/50,N,PE	230/1/50,N,PE	230/1/50,N,PE	230/1/50,N,PE
Aansluiting voeding		aan buitenunit	aan buitenunit	aan buitenunit	aan buitenunit	aan buitenunit
Kabel tussen buiten- en binnenunit, minstens [1]	mm2	4 × 1,5	4 × 1,5	4 × 1,5	4 × 1,5	4 × 1,5
Buskabel tussen binnenunit en afstandsbediening	mm2	-	-	-	-	-
Koudemiddel-, condensleidingen						
Vloeistofleiding/unitaansluiting	inch	Ø 1/4“	Ø 1/4“	Ø 1/4“	Ø 1/4“	Ø 1/4“
Zuiggasleiding/unitaansluiting	inch	Ø 3/8“	Ø 3/8“	Ø 3/8“	Ø 1/2“	Ø 1/2“
Dampdichte warmte isolatie		alle leidingen	alle leidingen	alle leidingen	alle leidingen	alle leidingen
Totale leidinglengte tussen buiten-/binnenunit, max. [2]	m	25	25	25	25	25
Maximaal hoogteverschil, buitenunit hoger/lager [2]	m	15 ~ 20/25	15 ~ 20/25	15 ~ 20/25	15 ~ 20/25	15 ~ 20/25
Koudemiddel		R410A	R410A	R410A	R410A	R410A
Koudemiddelinspuiting		EEV in buitenunit				
Condenspomp, opvoerhoogte (vanaf onderkant unit)	mm	-	-	-	-	-
Condensleiding, aansluiting	mm	Ø ID 16	Ø ID 16	Ø ID 16	Ø ID 16	Ø ID 16
Regeling, ventilator, afmetingen, gewichten						
Afstandsbediening [3]		IR-afstandsbediening (Optioneel bedrade bediening: RC-EX1/RC-E5/RCH-E3)				
Zelfdiagnosesysteem		ja	ja	ja	ja	ja
Automatische herstart na spanningsuitval		ja	ja	ja	ja	ja
Luchtfilter, Long-Life-Filter (uitwasbaar)/Enzym-Filter		ja / ja	ja / ja	ja / ja	ja / ja	ja / ja
Verse lucht-/toevoerluchtaansluiting		- / -	- / -	- / -	- / -	- / -
Pendellamellen		ja	ja	ja	ja	ja
Ventilator, aantal stappen	aantal	4	4	4	4	4
Luchthoeveelheid (ULo/Lo/Me/Hi) koelen	m3/h	300/378/480/690	300/378/540/750	300/390/570/810	420/480/660/810	420/510/750/870
Luchthoeveelheid (ULo/Lo/Me/Hi) verwarmen	m3/h	378/420/570/720	378/450/600/780	390/480/660/840	480/630/870/1.020	510/660/900/1.050
Worp (koelen), max.	m	12	13	14	15	15
Externe statische druk, standaard/max.	Pa	-	-	-	-	-
Geluidsdrukniveau (ULo/Lo/Me/Hi - conform JIS) koelen	dB(A)	21/24/30/39	22/25/31/41	22/25/33/43	25/27/40/47	25/29/41/51
Geluidsdrukniveau (ULo/Lo/Me/Hi - conform JIS) verwarmen	dB(A)	21/25/33/38	21/27/34/41	22/27/35/42	26/33/40/48	27/34/41/48
Afmetingen unit (HxBxD)	mm	309 × 890 × 220	309 × 890 × 220	309 × 890 × 220	309 × 890 × 220	309 × 890 × 220
Gewicht unit	kg	13,5	13,5	13,5	13,5	13,5
Afmetingen paneel (HxBxD)	mm	-	-	-	-	-
Gewicht paneel	kg	-	-	-	-	-
Paneel code		-	-	-	-	-
Optionele toebehoren						
Aansluiting bedrijfs- en alarmmelding, remote ON/OFF [3]		ja	ja	ja	ja	ja
Aansluiting Superlink®-Bus [4]		ja	ja	ja	ja	ja
Aansluiting CompTrol®-Serie [3]		ja	ja	ja	ja	ja
Brutoprijs (excl. BTW)						
Binnenunit (incl. infrarood afstandsbediening)	**€**	**745,-**	**765,-**	**900,-**	**995,-**	**1.350,-**
Bedrade afstandsbediening (SC-BIKN-E noodzakelijk) [3]	**€**	**230,- (RC-EX 1) / 135,- (RC-E5) / 140,- (RCH-E3) / 245,- (SC-BIKN-E)**				

[1] Kabeldimensionering en afzekering volgens NEN 1010, niet in de leveringsomvang opgenomen.

[2] Leidinglengten en hoogteverschillen afhankelijk van het type buitenunit.

[3] 1 uitbreidingsprint SC-BIKN-E (optioneel) per bedrade- afstandsbediening en ook bij remote ON/OFF verbinding noodzakelijk.

[4] Adapterprint SC-ADN-E en SC-BIKN-E noodzakelijk.

Zie voor meer gedetailleerde informatie de technische handboeken. Technische wijzigingen en typefouten voorbehouden.

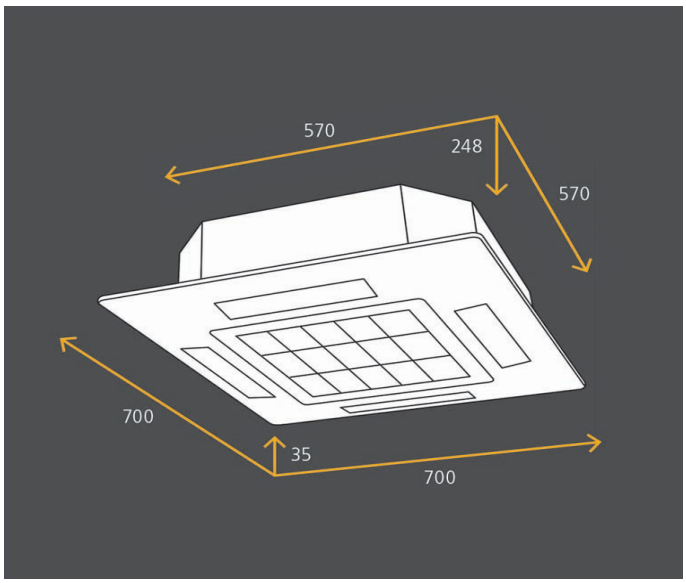

Optioneel:

Ecotouch wandbediening RC-EX1

Wandbediening RC-E5

Wandbediening RCH-E3

Infrarood bediening RCN-TC-24W-ER

FDTC

Cassettemodel

4-zijdig uitblazend cassettemodel voor koelen en verwarmen.

- Optimale luchtverdeling dankzij Autoswing-functies
- Uitblaashoek van de 4 pendellamellen zijn individueel van elkaar instelbaar (met bedrade afstandsbediening)
- Geïntegreerde aansluiting voor verse- en afvoerlucht
- Ingebouwde condenspomp met een opvoerhoogte van 600 mm
- Eenvoudig onderhoud door groot, makkelijk afneembaar paneel
- Hot-start en Hot-Spurt-functie voor een snelle opwarming van koude ruimten
- Speciaal ontwikkelde luchtuitblaasopeningen garanderen een gelijkmatige en verreikende luchtverdeling in de ruimte
- Optionele Comptrol® regelsystemen (o.a. bedrijfs- en storingsmeldingen, temperatuur grenswaarde-alarm, remote ON/OFF, sequencing, meet-en regelsoftware en GBS-aansluitingen)

EURORASTER

FDTC-VF

Type binnenunit		FDTC 25 VF	FDTC 35 VF	FDTC 50 VF	FDTC 60 VF
Aansluitbare buitendelen SCM ZM-S		**40,45,50,60,71,80,100,125**		**50,60,71,80,100,125**	**60,71,80,100,125**
Koelcapaciteit	kW	2,5	3,5	5,0	6,0
Verwarmingscapaciteit	kW	3,4	4,5	5,8	6,8
Technische gegevens binnenunit					
Capaciteitsbereik koelen	kW	0,9 ~ 3,2	1,1 ~ 3,7	1,2 ~ 5,6	1,2 ~ 6,1
Capaciteitsbereik verwarmen	kW	0,75 ~ 4,0	0,9 ~4,8	1,0 ~ 6,1	1,0 ~ 7,0
Elektrische gegevens					
Aansluitspanning	V/Ph/Hz	230/1/50, N, PE	230/1/50, N, PE	230/1/50, N, PE	230/1/50, N, PE
Aansluiting voeding		aan buitenunit	aan buitenunit	aan buitenunit	aan buitenunit
Kabel tussen buiten- en binnenunit, minstens [1]	mm^2	4 × 1,5	4 × 1,5	4 × 1,5	4 × 1,5
Buskabel tussen binnenunit en afstandsbediening	mm^2	LIYCY 2 × 0,75	LIYCY 2 × 0,75	LIYCY 2 × 0,75	LIYCY 2 × 0,75
Koudemiddel-, condensleidingen					
Vloeistofleiding/unitaansluiting	inch	Ø 1 / 4“	Ø 1 / 4“	Ø 1 / 4“	Ø 1 / 4“
Zuiggasleiding/unitaansluiting	inch	Ø 3 / 8“	Ø 3 / 8“	Ø 1 / 2“	Ø 1 / 2“
Dampdichte warmte isolatie		alle leidingen	alle leidingen	alle leidingen	alle leidingen
Totale leidinglengte tussen buiten-/binnenunit, max. [2]	m	25	25	25	25
Maximaal hoogteverschil, buitenunit hoger/lager [2]	m	15~20 / 15~20	15~20 / 15~20	15~20 / 15~20	15~20 / 15~20
Koudemiddel		R410A	R410A	R410A	R410A
Koudemiddelinspuiting		EEV in buitenunit	EEV in buitenunit	EEV in buitenunit	EEV in buitenunit
Condenspomp, opvoerhoogte (vanaf onderkant unit)	mm	600	600	600	600
Condensleiding, aansluiting (inw./uitw.)	mm	Ø 20/26	Ø 20/26	Ø 20/26	Ø 20/26
Regeling, ventilator, afmetingen, gewichten					
Afstandsbediening		Optioneel (Bedraad: RC-EX1/RC-E5/RCH-E3) / (Infrarood: RCN-TC-24W-ER)			
Zelfdiagnosesysteem		ja	ja	ja	ja
Automatische herstart na spanningsuitval		ja	ja	ja	ja
Luchtfilter, Long-Life-filter (uitwasbaar)		ja	ja	ja	ja
Verse lucht-/toevoerluchtaansluiting		optioneel TC-OAS-E + TC-OAD-E / 3 aansluitingen 100×100			
Pendellamellen		ja	ja	ja	ja
Ventilator, aantal stappen	aantal	4	4	4	4
Luchthoeveelheid (Lo/Me/Hi/PHi) koelen	m^3/h	390/510/540/600	420/540/570/660	420/540/690/810	420/600/810/810
Luchthoeveelheid (Lo/Me/Hi/PHi) verwarmen	m^3/h	420/510/560/630	480/540/600/690	408/540/690/810	480/600/810/810
Worp (koelen), max.	m	3,5	3,5	3,5	3,5
Geluidsdrukniveau (Lo/Me/Hi/PHi - conform JIS) koelen	dB(A)	29/32/36/38	30/36/40/41	30/36/42/47	30/39/46/47
Geluidsdrukniveau (Lo/Me/Hi/PHi - conform JIS) verwarmen	dB(A)	29,5/33/38/39	32/35/42/43	32/36/42/47	32/39/46/47
Afmetingen unit (HxBxD)	mm	248 × 570 × 570	248 × 570 × 570	248 × 570 × 570	248 × 570 × 570
Gewicht unit	kg	15	15	15	15
Afmetingen paneel (HxBxD)	mm	35 × 700 × 700	35 × 700 × 700	35 × 700 × 700	35 × 700 × 700
Gewicht paneel	kg	3,5	3,5	3,5	3,5
Paneel code		TC-PSA-25W-E	TC-PSA-25W-E	TC-PSA-25W-E	TC-PSA-25W-E
Optionele toebehoren					
Aansluiting bedrijfs- en alarmmelding, remote ON/OFF		ja	ja	ja	ja
Aansluiting Superlink®-Bus [3]		ja	ja	ja	ja
Aansluiting CompTrol®-Serie		ja	ja	ja	ja
Brutoprijs (excl. BTW)					
Binnenunit incl. paneel	**€**	**1.245,-**	**1.335,-**	**1.535,-**	**1.770,-**
Bedrade/ infrarood afstandsbediening	**€**	**230,- (RC-EX 1) / 135,- (RC-E5) / 140,- (RCH-E3) / 250,- (RCN-TC-24W-ER)**			

[1] Kabeldimensionering en afzekering volgens NEN 1010, niet in de leveringsomvang opgenomen.

[2] Leidinglengten en hoogteverschillen afhankelijk van het type buitenunit.

[3] Adapterprint SC-ADN-E en SC-BIKN-E noodzakelijk.(optioneel)

Zie voor meer gedetailleerde informatie de technische handboeken. Technische wijzigingen en typefouten voorbehouden.

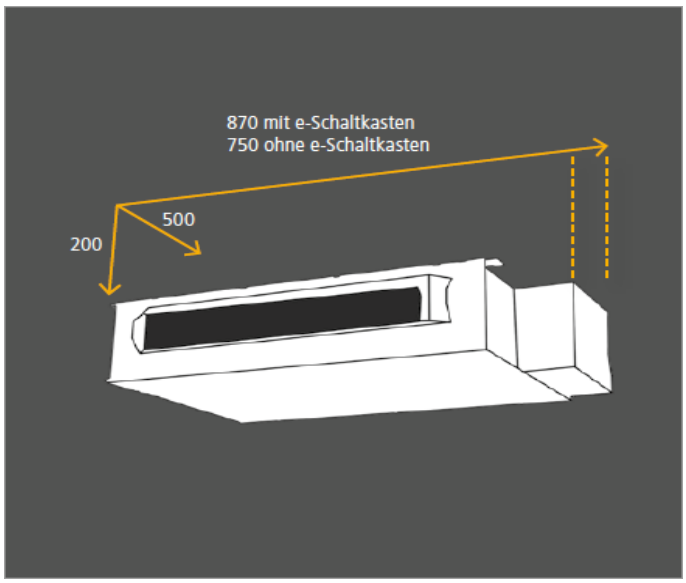

Optioneel:

Ecotouch wandbediening RC-EX1

Wandbediening RC-E5

Wandbediening RCH-E3

SRR

Satellietmodel

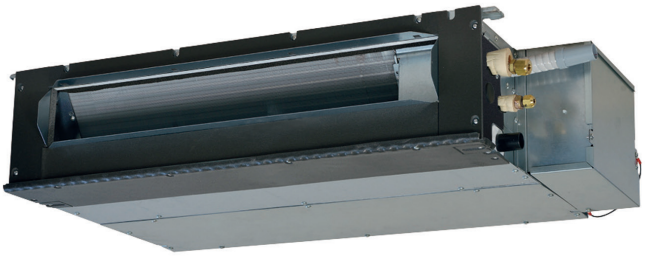

Inclusief:

Infrarood bediening

Kanaalmodel voor koelen en verwarmen.

- Satellietunits met aanzuig aan de onderzijde en horizontale uitblaas
- Bijzonder laag geluidsdrukniveau van minaal 21dB(A)
- Grote inbouwflexibiliteit door geringe inbouwhoogte (200 mm)
- Ingebouwde condenspomp met een opvoerhoogte van 600 mm
- Speciaal ontwikkelde luchtuitblaasopeningen garanderen een gelijkmatige en verreikende luchtverdeling in de ruimte
- Optionele Comptrol® regelsystemen (o.a. bedrijfs- en storingsmeldingen, temperatuur grenswaarde-alarm, remote ON/OFF, sequencing, meet-en regelsoftware en GBS-aansluitingen)

SRR

Type binnenunit		SRR 25 ZM-S	SRR 35 ZM-S	SRR 50 ZM-S	SRR 60 ZM-S
Aansluitbare buitendelen SCM ZM-S		**40,45,50,60,71,80,100,125**		**50,60,71,80,100,125**	**60,71,80,100,125**
Koelcapaciteit	kW	2,5	3,5	5,0	6,0
Verwarmingscapaciteit	kW	3,4	4,5	5,8	6,8
Technische gegevens binnenunit					
Capaciteitsbereik koelen	kW	1 ~ 3,3	1,0 ~ 3,9	1,2 ~ 5,6	1,2 ~ 6,1
Capaciteitsbereik verwarmen	kW	1,4 ~ 4,8	1,5 ~ 5,2	1,0 ~ 6,1	1,0 ~ 7,0
Elektrische gegevens					
Aansluitspanning	V/Ph/Hz	230/1/50, N, PE	230/1/50, N, PE	230/1/50, N, PE	230/1/50, N, PE
Aansluiting voeding		aan buitenunit	aan buitenunit	aan buitenunit	aan buitenunit
Kabel tussen buiten- en binnenunit, minstens [1]	mm^2	4 × 1,5	4 × 1,5	4 × 1,5	4 × 1,5
Buskabel tussen binnenunit en afstandsbediening	mm^2	-	-	-	-
Koudemiddel-, condensleidingen					
Vloeistofleiding/unitaansluiting	inch	Ø 1 / 4"	Ø 1 / 4"	Ø 1 / 4"	Ø 1 / 4"
Zuiggasleiding/unitaansluiting	inch	Ø 3 / 8"	Ø 3 / 8"	Ø 1 / 2"	Ø 1 / 2"
Dampdichte warmte isolatie		alle leidingen	alle leidingen	alle leidingen	alle leidingen
Totale leidinglengte tussen buiten-/binnenunit, max. [2]	m	25	25	25	25
Maximaal hoogteverschil, buitenunit hoger/lager [2]	m	15~20/25	15~20/25	15~20/25	15~20/25
Koudemiddel		R410A	R410A	R410A	R410A
Koudemiddelinspuiting		EEV in buitenunit	EEV in buitenunit	EEV in buitenunit	EEV in buitenunit
Condenspomp, opvoerhoogte (vanaf onderkant unit)	mm	600	600	600	600
Condensleiding, aansluiting	mm	Ø ID 25	Ø ID 25	Ø ID 25	Ø ID 25
Regeling, ventilator, afmetingen, gewichten					
Afstandsbediening [3]		IR-afstandsbediening (Optioneel bedrade bediening: RC-EX1/RC-E5/RCH-E3)			
Zelfdiagnosesysteem		ja	ja	ja	ja
Automatische herstart na spanningsuitval		ja	ja	ja	ja
Luchtfilterkit, Long-Life-filter (uitwasbaar)		Optioneel; Zie hoofdstuk "Toebehoren" voor technische gegevens en prijzen			
Verse lucht-/toevoerluchtaansluiting		-	-	-	-
Pendellamellen		-	-	-	-
Ventilator, aantal stappen	aantal	4	4	4	4
Luchthoeveelheid (ULo/Lo/Me/Hi) koelen	m^3/h	270/390/480/570	300/420/510/600	450/600/660/810	480/630/690/870
Luchthoeveelheid (ULo/Lo/Me/Hi) verwarmen	m^3/h	360/480/540/600	390/510/570/630	510/660/750/870	540/690/780/900
Externe statische druk, max.	Pa	35	35	35	35
Geluidsdrukniveau (ULo/Lo/Me/Hi - conform JIS) koelen	dB(A)	21/26/28/31	22/27/30/33	29/34/37/41	30/35/38/44
Geluidsdrukniveau (ULo/Lo/Me/Hi - conform JIS) verwarmen	dB(A)	23/28/30/33	24/29/32/34	32/37/39/43	33/38/41/45
Afmetingen unit (HxBxD)	mm	200 × 750 × 500	200 × 750 × 500	200 × 950 × 500	200 × 950 × 500
Gewicht unit	kg	20,5	20,5	24	24
Afmetingen kanaalflens zuigzijde (HxBxD)	mm	160 × 660 × 30	160 × 660 × 30	160 × 860 × 30	160 × 860 × 30
Afmetingen kanaalflens perszijde (HxBxD)	mm	99 × 660 × 30	99 × 660 × 30	99 × 860 × 30	99 × 860 × 30
Paneel code		-	-	-	-
Optionele toebehoren					
Aansluiting bedrijfs- en alarmmelding, remote ON/OFF [3]		ja	ja	ja	ja
Aansluiting Superlink®-Bus [4]		ja	ja	ja	ja
Aansluiting CompTrol®-Serie [3]		ja	ja	ja	ja
Brutoprijs (excl. BTW)					
Binnenunit (incl. infarood afstandsbediening)	**€**	**1.285,-**	**1.385,-**	**1.610,-**	**1.855,-**
Bedrade afstandsbediening (SC-BIKN-E noodzakelijk) [3]	**€**	**230,- (RC-EX 1) / 135,- (RC-E5) / 140,- (RCH-E3) / 245,- (SC-BIKN-E)**			

[1] Kabeldimensionering en afzekering volgens NEN 1010, niet in de leveringsomvang opgenomen.

[2] Leidinglengten en hoogteverschillen afhankelijk van het type buitenunit.

[3] 1 uitbreidingsprint SC-BIKN-E (optioneel) per bedrade- afstandsbediening en ook bij remote ON/OFF verbinding noodzakelijk.

[4] Adapterprint SC-ADN-E en SC-BIKN-E noodzakelijk.

Zie voor meer gedetailleerde informatie de technische handboeken. Technische wijzigingen en typefouten voorbehouden.

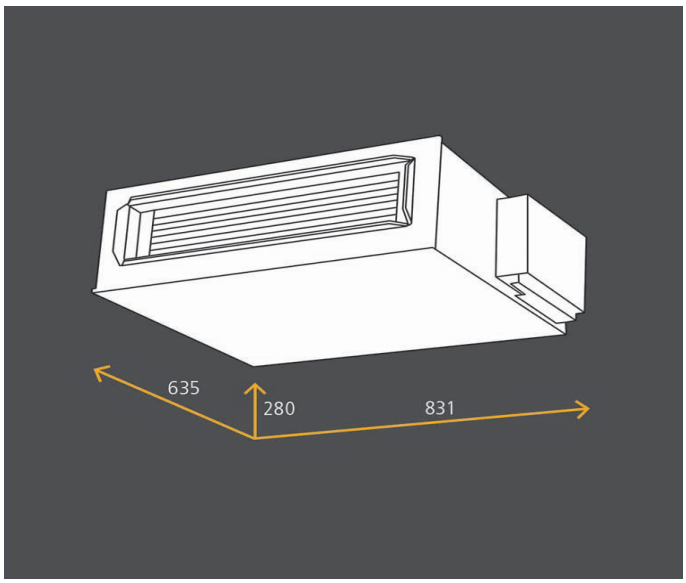

Optioneel:

Ecotouch wandbediening RC-EX1

Wandbediening RC-E5

Wandbediening RCH-E3

Infrarood bediening RCN-KIT3-E

FDUM

Satellietmodel

Satellietmodel voor koelen en verwarmen.

- Satellietmodel met luchtaanzuig en uitblaas via een kanaal
- Eenvoudig, op locatie, om te bouwen naar luchtaanzuig van onderen
- Geïntegreerde aansluiting voor verse- en afvoerlucht
- Energiebesparende DC ventilator
- Ingebouwde condenspomp met een opvoerhoogte van 600 mm
- Hot-Start- en Hot-Spurt-functie voor een snelle opwarming van koude ruimten
- Optionele Comptrol® regelsystemen (o.a. bedrijfs- en storingsmeldingen, temperatuur grenswaarde-alarm, remote ON/OFF, sequencing, meet-en regelsoftware en GBS-aansluitingen)

OPTIONEEL UITBLAAS PLENUM OF FILTER

FDUM-VF

Type binnenunit		FDUM 50 VF
Aansluitbare buitendelen SCM ZM-S		**50,60,71,80,100,125**
Koelcapaciteit	kW	5,0
Verwarmingscapaciteit	kW	5,6
Technische gegevens binnenunit		
Capaciteitsbereik koelen	kW	1,2 ~ 5,6
Capaciteitsbereik verwarmen	kW	1,0 ~ 6,1
Elektrische gegevens		
Aansluitspanning	V/Ph/Hz	230/1/50, N, PE
Aansluiting voeding		aan buitenunit
Kabel tussen buiten- en binnenunit, minstens [1]	mm^2	4 × 1,5
Buskabel tussen binnenunit en afstandsbediening	mm^2	LIYCY 2 × 0,75
Koudemiddel-, condensleidingen		
Vloeistofleiding/unitaansluiting	inch	Ø 1 / 4"
Zuiggasleiding/unitaansluiting	inch	Ø 1 / 2"
Dampdichte warmte isolatie		alle leidingen
Totale leidinglengte tussen buiten-/binnenunit, max. [2]	m	25
Maximaal hoogteverschil, buitenunit hoger/lager [2]	m	15~20/25
Koudemiddel		R410A
Koudemiddelinspuiting		EEV in buitenunit
Condenspomp, opvoerhoogte (vanaf onderkant unit)	mm	600
Condensleiding, aansluiting (inw./uitw.)	mm	Ø 25/32
Regeling, ventilator, afmetingen, gewichten		
Afstandsbediening (bedraad/infrarood)		Optioneel (Bedraad: RC-EX1/RC-E5/RCH-E3) / (Infrarood: RCN-KIT3-E)
Zelfdiagnosesysteem		ja
Automatische herstart na spanningsuitval		ja
Toevoer plenum / adapter (inwendig geïsoleerd)		Optioneel; Zie hoofdstuk "Toebehoren" voor technische gegevens en prijzen
Retour plenum (voorzien van filter)		
Luchtfilterkit, Long-Life-filter (uitwasbaar)		
Verse lucht-/toevoerluchtaansluiting		1 aansluiting Ø 150 / 1 aansluiting Ø 125
Pendellamellen		ja
Ventilator, aantal stappen	aantal	4
Luchthoeveelheid (Lo/Me/Hi/PHi) koelen	m^3/h	480/540/600/780
Luchthoeveelheid (Lo/Me/Hi/PHi) verwarmen	m^3/h	480/540/600/780
Worp (koelen), max.	m	-
Geluidsdrukniveau (Lo/Me/Hi/PHi - conform JIS) koelen	dB(A)	26/29/32/37
Geluidsdrukniveau (Lo/Me/Hi/PHi - conform JIS) verwarmen	dB(A)	26/29/32/37
Afmetingen unit (HxBxD)	mm	280 × 750 × 635
Gewicht unit	kg	29
Afmetingen paneel (HxBxD)	mm	-
Gewicht paneel	kg	-
Paneel code		-
Optionele toebehoren		
Aansluiting bedrijfs- en alarmmelding, remote ON/OFF		ja
Aansluiting Superlink®-Bus [3]		ja
Aansluiting CompTrol®-Serie		ja
Brutoprijs (excl. BTW)		
Binnenunit	**€**	**1.420-**
Bedrade/ infrarood afstandsbediening	**€**	**230,- (RC-EX 1) / 135,- (RC-E5) / 140,- (RCH-E3) / 500,- (RCN-KIT3-E)**

[1] Kabeldimensionering en afzekering volgens NEN 1010, niet in de leveringsomvang opgenomen.

[2] Leidinglengten en hoogteverschillen afhankelijk van het type buitenunit.

Zie voor meer gedetailleerde informatie de technische handboeken. Technische wijzigingen en typefouten voorbehouden.

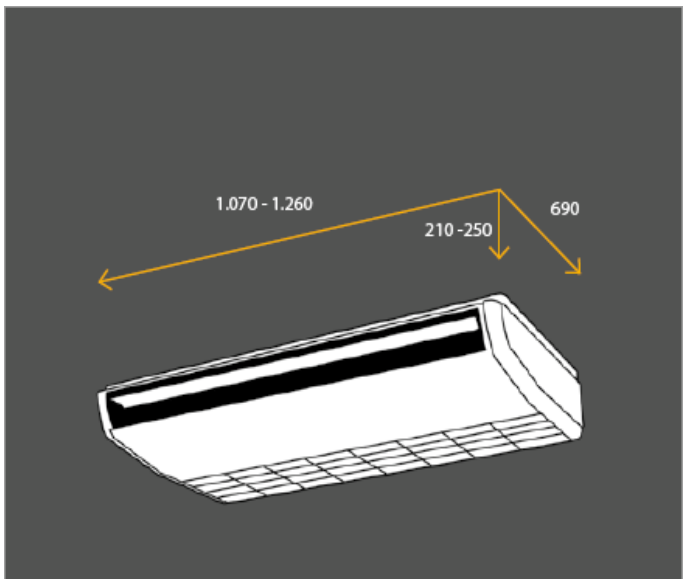

Optioneel:

Ecotouch wandbediening RC-EX1

Wandbediening RC-E5

Wandbediening RCH-E3

Infrarood bediening RCN-E-E

FDE

Plafondonderbouwmodel

Plafondonderbouwmodel voor koelen en verwarmen.

- Compact plafondonderbouwmodel in modern design en plat onderwerp
- Platte bouwwijze (210 mm)
- Grote worp (tot 7,5 m)
- Optimale luchtverdeling dankzij de Autoswing-functies
- Aansturing voor een externe condensaatpomp op de binnenunit printplaat
- Hot-Start- en Hot-Spurt-functie voor een snelle opwarming van koude ruimten
- Optionele Comptrol® regelsystemen (o.a. bedrijfs- en storingsmeldingen, temperatuur grenswaarde-alarm, remote ON/OFF, sequencing, meet-en regelsoftware en GBS-aansluitingen)

FDE-VG

Type binnenunit		FDE 50 VG
Aansluitbare buitendelen SCM ZM-S		**50,60,71,80,100,125**
Koelcapaciteit	kW	5,0
Verwarmingscapaciteit	kW	5,8
Technische gegevens binnenunit		
Capaciteitsbereik koelen	kW	1,2 ~ 5,8
Capaciteitsbereik verwarmen	kW	1,1 ~ 6,4
Elektrische gegevens		
Aansluitspanning	V/Ph/Hz	230/1/50, N, PE
Aansluiting voeding		aan buitenunit
Kabel tussen buiten- en binnenunit, minstens [1]	mm^2	4 × 1,5
Buskabel tussen binnenunit en afstandsbediening	mm^2	LIYCY 2 × 0,75
Koudemiddel-, condensleidingen		
Vloeistofleiding/unitaansluiting	inch	Ø 1 / 4"
Zuiggasleiding/unitaansluiting	inch	Ø 1 / 2"
Dampdichte warmte isolatie		alle leidingen
Totale leidinglengte tussen buiten-/binnenunit, max. [2]	m	25
Maximaal hoogteverschil, buitenunit hoger/lager [2]	m	15~20/25
Koudemiddel		R410A
Koudemiddelinspuiting		EEV in buitenunit
Condenspomp, opvoerhoogte (vanaf onderkant unit)	mm	-
Condensleiding, aansluiting (inw./uitw.)	mm	Ø 20/26
Regeling, ventilator, afmetingen, gewichten		
Afstandsbediening [3]		Optioneel (Bedraad: RC-EX1/RC-E5/RCH-E3) / (Infrarood: RCN-E-E)
Zelfdiagnosesysteem		ja
Automatische herstart na spanningsuitval		ja
Luchtfilter, Long-Life-Filter		ja
Verse lucht-/toevoerluchtaansluiting		-
Pendellamellen		ja
Ventilator, aantal stappen	aantal	4
Luchthoeveelheid (Lo/Me/Hi/PHi) koelen	m^3/h	420/540/660/780
Luchthoeveelheid (Lo/Me/Hi/PHi) verwarmen	m^3/h	420/540/660/780
Worp (koelen), max.	m	7,5
Geluidsdrukniveau (Lo/Me/Hi/PHi - conform JIS) koelen	dB(A)	31/36/38/46
Geluidsdrukniveau (Lo/Me/Hi/PHi - conform JIS) verwarmen	dB(A)	31/36/38/46
Afmetingen unit (HxBxD)	mm	210 × 1.070 × 690
Gewicht unit	kg	28
Afmetingen paneel (HxBxD)	mm	-
Gewicht paneel	kg	-
Paneel code		-
Optionele toebehoren		
Aansluiting bedrijfs- en alarmmelding, remote ON/OFF		ja
Aansluiting Superlink®-Bus [3]		ja
Aansluiting CompTrol®-Serie		ja
Brutoprijs (excl. BTW)		
Binnenunit	**€**	**1.530,-**
Bedrade/ infrarood afstandsbediening	**€**	**230,- (RC-EX 1) / 135,- (RC-E5) / 140,- (RCH-E3) / 205,- (RCN-E-E)**

[1] Kabeldimensionering en afzekering volgens NEN 1010, niet in de leveringsomvang opgenomen.

[2] Leidinglengten en hoogteverschillen afhankelijk van het type buitenunit.

[3] Adapterprint SC-ADN-E en SC-BIKN-E noodzakelijk (optioneel).

Zie voor meer gedetailleerde informatie de technische handboeken. Technische wijzigingen en typefouten voorbehouden.

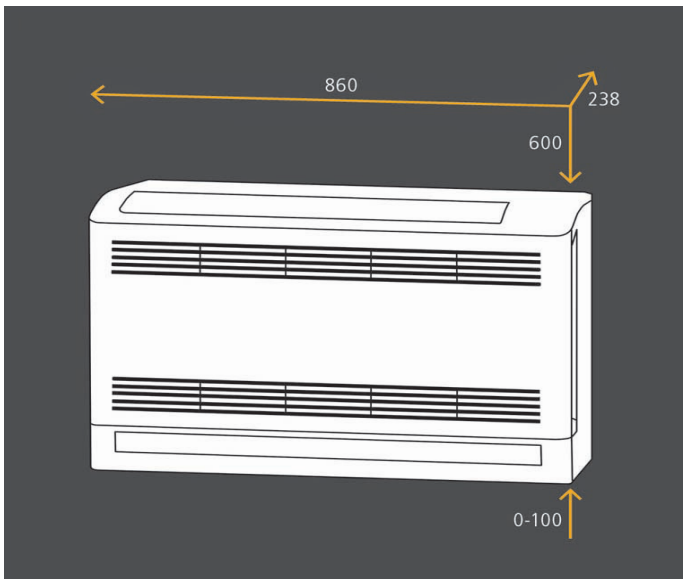

Optioneel:

Ecotouch wandbediening RC-EX1

Wandbediening RC-E5

Wandbediening RCH-E3

SRF

Vloermodel

Inclusief:

Infrarood bediening

Vloermodel met inverter-technologie voor koelen en verwarmen.

- Energiebesparend Inverter-vloermodel in compacte uitvoering
- Optimale luchtverdeling door 2 luchtuitblaasroosters
- Voorinstelbare pendellamellen voor een behaaglijke koeling en verwarming
- Geluidsarme werking door een gebalanceerde en zeer effectieve luchtstroom
- Enzym-filter voor het reinigen van de ruimtelucht
- Optionele Comptrol® regelsystemen (o.a. bedrijfs- en storingsmeldingen, temperatuur grenswaarde-alarm, remote ON/OFF, sequencing, meet-en regelsoftware en GBS-aansluitingen)

SRF-ZMX

Type binnenunit		SRF 25 ZMX-S	SRF 35 ZMX-S	SRF 50 ZMX-S
Aansluitbare buitendelen SCM ZM-S		**40,45,50,60,71,80,100,125**	**40,45,50,60,71,80,100,125**	**50,60,71,80,100,125**
Koelcapaciteit	kW	2,5	3,5	5,0
Verwarmingscapaciteit	kW	3,4	4,5	5,8
Technische gegevens binnenunit				
Capaciteitsbereik koelen	kW	0,9 ~ 3,2	1,1 ~ 3,7	1,2 ~ 5,6
Capaciteitsbereik verwarmen	kW	0,7 ~ 4,0	0,9 ~ 4,8	1,0 ~ 6,1
Elektrische gegevens				
Aansluitspanning	V/Ph/Hz	230/1/50, N, PE	230/1/50, N, PE	230/1/50, N, PE
Aansluiting voeding		aan buitenunit	aan buitenunit	aan buitenunit
Kabel tussen buiten- en binnenunit, minstens [1]	mm2	4 × 1,5	4 × 1,5	4 × 1,5
Buskabel tussen binnenunit en afstandsbediening	mm2	-	-	-
Koudemiddel-, condensleidingen				
Vloeistofleiding/unitaansluiting	inch	Ø 1 / 4"	Ø 1 / 4"	Ø 1 / 4"
Zuiggasleiding/unitaansluiting	inch	Ø 3 / 8"	Ø 3 / 8"	Ø 1 / 2"
Dampdichte warmte isolatie		alle leidingen	alle leidingen	alle leidingen
Totale leidinglengte tussen buiten-/binnenunit, max. [2]	m	25	25	25
Maximaal hoogteverschil, buitenunit hoger/lager [2]	m	15~20 / 15~20	15~20 / 15~20	15~20 / 15~20
Koudemiddel		R410A	R410A	R410A
Koudemiddelinspuiting		EEV in buitenunit	EEV in buitenunit	EEV in buitenunit
Condenspomp, opvoerhoogte (vanaf onderkant unit)	mm	-	-	-
Condensleiding, aansluiting	mm	Ø ID 16	Ø ID 16	Ø ID 16
Regeling, ventilator, afmetingen, gewichten				
Afstandsbediening 3)		IR-afstandsbediening (Optioneel bedrade bediening: RC-EX1/RC-E5/RCH-E3)		
Zelfdiagnosesysteem		ja	ja	ja
Automatische herstart na spanningsuitval		ja	ja	ja
Luchtfilter, Long-Life-Filter (uitwasbaar)/Enzym-Filter		ja / ja	ja / ja	ja / ja
Verse lucht-/toevoerluchtaansluiting		-	-	-
Pendellamellen		ja	ja	ja
Ventilator, aantal stappen	aantal	4	4	4
Luchthoeveelheid (ULo/Lo/Me/Hi) koelen	m3/h	348/402/456/540	384/438/468/552	396/444/576/690
Luchthoeveelheid (ULo/Lo/Me/Hi) verwarmen	m3/h	396/462/492/630	444/486/498/642	458/564/600/720
Worp (koelen), max.	m	-	-	-
Geluidsdrukniveau (ULo/Lo/Me/Hi - conform JIS) koelen	dB(A)	26/29/32/40	28/32/34/41	32/35/42/46
Geluidsdrukniveau (ULo/Lo/Me/Hi - conform JIS) verwarmen	dB(A)	28/33/35/40	31/35/36/41	33/39/41/47
Afmetingen unit (HxBxD)	mm	600 × 860 × 238	600 × 860 × 238	600 × 860 × 238
Gewicht unit	kg	18	19	19
Afmetingen paneel (HxBxD)	mm	-	-	-
Gewicht paneel	kg	-	-	-
Paneel code		-	-	-
Optionele toebehoren				
Aansluiting bedrijfs- en alarmmelding, remote ON/OFF [3]		ja	ja	ja
Aansluiting Superlink®-Bus [4]		ja	ja	ja
Aansluiting CompTrol®-Serie [3]		ja	ja	ja
Brutoprijs (excl. BTW)				
Binnenunit (incl. IR afstandsbediening)	**€**	**1.335,-**	**1.460,-**	**1.265,-**
Bedrade afstandsbediening (SC-BIKN-E noodzakelijk) [3]	**€**	**230,- (RC-EX 1) / 135,- (RC-E5) / 140,- (RCH-E3) / 245,- (SC-BIKN-E)**		

[1] Kabeldimensionering en afzekering volgens NEN 1010, niet in de leveringsomvang opgenomen.

[2] Leidinglengten en hoogteverschillen afhankelijk van het type buitenunit.

[3] 1 uitbreidingsprint SC-BIKN-E (optioneel) per bedrade- afstandsbediening en ook bij remote ON/OFF verbinding noodzakelijk.

[4] Adapterprint SC-ADN-E en SC-BIKN-E noodzakelijk.

Zie voor meer gedetailleerde informatie de technische handboeken. Technische wijzigingen en typefouten voorbehouden.

SCM 40 ZM-S buitenunit icm binnenunits (m.u.v. ZMX-S units)

VERWARMEN									
Binnenunit combinatie		Verwarmingscapaciteit (kW)					Opgenomen vermogen (kW)		
		Ruimte verw.cap. (kW)		Totale capaciteit (kW)					
		ruimte A	ruimte B	Minimaal	Nominaal	Maximaal	Minimaal	Nominaal	Maximaal
1 ruimte	20	3.0	-	1.4	3.0	3.5	470	900	1070
	25	3.4	-	1.4	3.4	4.0	470	1070	1210
	35	4.5	-	1.4	4.5	4.8	470	1340	1450
2 ruimten	20+20	2.25	2.25	2.0	4.5	6.7	530	930	2300
	20+25	2.49	3.11	2.0	5.6	6.7	530	1240	2300
	20+35	2.11	3.69	2.0	5.8	6.7	530	1330	2300
	25+25	2.90	2.90	2.0	5.8	6.7	530	1330	2300
	25+35	2.42	3.38	2.0	5.8	6.7	530	1330	2300

SCM 40 ZM-S buitenunit icm binnenunits (m.u.v. ZMX-S units)

KOELEN									
Binnenunit combinatie		Koelcapaciteit (kW)					Opgenomen vermogen (kW)		
		Ruimte koelcap. (kW)		Totale capaciteit (kW)					
		ruimte A	ruimte B	Minimaal	Nominaal	Maximaal	Minimaal	Nominaal	Maximaal
1 ruimte	20	2.0	-	1.8	2.0	2.7	490	560	880
	25	2.5	-	1.8	2.5	3.2	490	710	1040
	35	3.5	-	1.8	3.5	3.7	490	1030	1200
2 ruimten	20+20	2.00	2.00	3.0	4.0	5.6	560	880	1750
	20+25	2.00	2.50	3.0	4.5	5.8	560	1090	1900
	20+35	1.89	3.31	3.0	5.2	5.8	560	1500	1900
	25+25	2.50	2.50	3.0	5.0	5.8	560	1340	1900
	25+35	2.17	3.03	3.0	5.2	5.8	560	1500	1900

SCM 40 ZM-S buitenunit icm binnenunits ZMX-S

VERWARMEN									
Binnenunit combinatie		Verwarmingscapaciteit (kW)					Opgenomen vermogen (kW)		
		Ruimte verw.cap. (kW)		Totale capaciteit (kW)					
		ruimte A	ruimte B	Minimaal	Nominaal	Maximaal	Minimaal	Nominaal	Maximaal
1 ruimte	20	3.0	-	1.4	3.0	3.7	470	750	1070
	25	3.4	-	1.4	3.4	4.2	470	920	1210
	35	4.5	-	1.4	4.5	5.0	470	1210	1450
2 ruimten	20+20	2.25	2.25	2.0	4.5	6.9	530	900	2300
	20+25	2.49	3.11	2.0	5.6	6.9	530	1200	2300
	20+35	2.11	3.69	2.0	5.8	6.9	530	1290	2300
	25+25	2.90	2.90	2.0	5.8	6.9	530	1290	2300
	25+35	2.42	3.38	2.0	5.8	6.9	530	1290	2300

SCM 40 ZM-S buitenunit icm binnenunits ZMX-S

KOELEN									
Binnenunit combinatie		Koelcapaciteit (kW)					Opgenomen vermogen (kW)		
		Ruimte koelcap. (kW)		Totale capaciteit (kW)					
		ruimte A	ruimte B	Minimaal	Nominaal	Maximaal	Minimaal	Nominaal	Maximaal
1 ruimte	20	2.0	-	1.8	2.0	2.8	490	530	880
	25	2.5	-	1.8	2.5	3.4	490	670	1040
	35	3.5	-	1.8	3.5	3.9	490	970	1200
2 ruimten	20+20	2.00	2.00	3.0	4.0	5.7	560	840	1750
	20+25	2.00	2.50	3.0	4.5	5.9	560	1040	1900
	20+35	1.89	3.31	3.0	5.2	5.9	560	1430	1900
	25+25	2.50	2.50	3.0	5.0	5.9	560	1280	1900
	25+35	2.17	3.03	3.0	5.2	5.9	560	1430	1900

SCM 45 ZM-S buitenunit icm binnenunits (m.u.v. ZMX-S units)

VERWARMEN									
Binnenunit combinatie		Verwarmingscapaciteit (kW)					Opgenomen vermogen (kW)		
		Ruimte verw.cap. (kW)		Totale capaciteit (kW)					
		ruimte A	ruimte B	Minimaal	Nominaal	Maximaal	Minimaal	Nominaal	Maximaal
1 ruimte	20	3.0	-	1.4	3.0	3.5	470	900	1070
	25	3.4	-	1.4	3.4	4.0	470	1070	1210
	35	4.5	-	1.4	4.5	4.8	470	1340	1450
2 ruimten	20+20	2.25	2.25	2.0	4.5	7.2	530	930	2570
	20+25	2.49	3.11	2.0	5.6	7.2	530	1240	2570
	20+35	2.36	4.14	2.0	6.5	7.2	530	1550	2570
	25+25	3.25	3.25	2.0	6.5	7.2	530	1550	2570
	25+35	2.71	3.79	2.0	6.5	7.2	530	1550	2570
	35+35	3.25	3.25	2.0	6.5	7.2	530	1550	2570

SCM 45 ZM-S buitenunit icm binnenunits (m.u.v. ZMX-S units)

KOELEN									
Binnenunit combinatie		Koelcapaciteit (kW)					Opgenomen vermogen (kW)		
		Ruimte koelcap. (kW)		Totale capaciteit (kW)					
		ruimte A	ruimte B	Minimaal	Nominaal	Maximaal	Minimaal	Nominaal	Maximaal
1 ruimte	20	2.0	-	1.8	2.0	2.7	490	560	880
	25	2.5	-	1.8	2.5	3.2	490	710	1040
	35	3.5	-	1.8	3.5	3.7	490	1030	1200
2 ruimten	20+20	2.00	2.00	3.0	4.0	5.6	560	880	1750
	20+25	2.00	2.50	3.0	4.5	5.8	560	1090	1900
	20+35	2.00	3.50	3.0	5.5	6.2	560	1560	2110
	25+25	2.50	2.50	3.0	5.0	6.1	560	1340	2050
	25+35	2.42	3.38	3.0	5.8	6.3	560	1820	2140
	35+35	2.90	2.90	3.0	5.8	6.3	560	1820	2140

SCM 45 ZM-S buitenunit icm binnenunits ZMX-S

VERWARMEN									
Binnenunit combinatie		Verwarmingscapaciteit (kW)					Opgenomen vermogen (kW)		
		Ruimte verw.cap. (kW)		Totale capaciteit (kW)					
		ruimte A	ruimte B	Minimaal	Nominaal	Maximaal	Minimaal	Nominaal	Maximaal
1 ruimte	20	3.0	-	1.4	3.0	3.7	470	750	1070
	25	3.4	-	1.4	3.4	4.2	470	920	1210
	35	4.5	-	1.4	4.5	5.0	470	1210	1450
2 ruimten	20+20	2.25	2.25	2.0	4.5	7.4	530	900	2570
	20+25	2.49	3.11	2.0	5.6	7.4	530	1200	2570
	20+35	2.36	4.14	2.0	6.5	7.4	530	1500	2570
	25+25	3.25	3.25	2.0	6.5	7.4	530	1500	2570
	25+35	2.71	3.79	2.0	6.5	7.4	530	1500	2570
	35+35	3.25	3.25	2.0	6.5	7.4	530	1500	2570

SCM 45 ZM-S buitenunit icm binnenunits ZMX-S

KOELEN									
Binnenunit combinatie		Koelcapaciteit (kW)					Opgenomen vermogen (kW)		
		Ruimte koelcap. (kW)		Totale capaciteit (kW)					
		ruimte A	ruimte B	Minimaal	Nominaal	Maximaal	Minimaal	Nominaal	Maximaal
1 ruimte	20	2.0	-	1.8	2.0	2.8	490	530	880
	25	2.5	-	1.8	2.5	3.4	490	670	1040
	35	3.5	-	1.8	3.5	3.9	490	970	1200
2 ruimten	20+20	2.00	2.00	3.0	4.0	5.7	560	840	1750
	20+25	2.00	2.50	3.0	4.5	5.9	560	1040	1900
	20+35	2.00	3.50	3.0	5.5	6.3	560	1490	2110
	25+25	2.50	2.50	3.0	5.0	6.2	560	1280	2050
	25+35	2.42	3.38	3.0	5.8	6.4	560	1740	2140
	35+35	2.90	2.90	3.0	5.8	6.4	560	1740	2140

SCM 50 ZM-S buitenunit icm binnenunits (m.u.v. ZMX-S units)

VERWARMEN										
Binnenunit combinatie		Verwarmingscapaciteit (kW)						Opgenomen vermogen (kW)		
		Ruimte verw.cap. (kW)			Totale capaciteit (kW)					
		ruimte A	ruimte B	ruimte C	Minimaal	Nominaal	Maximaal	Minimaal	Nominaal	Maximaal
1 ruimte	20	3.0	-	-	1.4	3.0	3.5	480	1020	1100
	25	3.4	-	-	1.4	3.4	4.0	480	1180	1240
	35	4.5	-	-	1.4	4.5	4.8	480	1470	1490
	50	5.8	-	-	1.4	5.8	6.0	480	1910	2260
2 ruimten	20+20	2.95	2.95	-	2.0	5.9	7.0	540	1510	2580
	20+25	2.67	3.33	-	2.0	6.0	7.0	540	1560	2580
	20+35	2.29	4.01	-	2.0	6.3	7.0	540	1650	2580
	20+50	1.89	4.71	-	2.0	6.6	7.0	540	1740	2580
	25+25	3.05	3.05	-	2.0	6.1	7.0	540	1590	2580
	25+35	2.67	3.73	-	2.0	6.4	7.0	540	1680	2580
	25+50	2.20	4.40	-	2.0	6.6	7.0	540	1740	2580
	35+35	3.30	3.30	-	2.0	6.6	7.0	540	1740	2580
	35+50	2.72	3.88	-	2.0	6.6	7.0	540	1740	2580
3 ruimten	20+20+20	2.00	2.00	2.00	3.0	6.0	7.3	600	1340	2580
	20+20+25	1.91	1.91	2.38	3.0	6.2	7.3	600	1430	2580
	20+20+35	1.76	1.76	3.08	3.0	6.6	7.3	600	1600	2580
	20+25+25	1.83	2.29	2.29	3.0	6.4	7.3	600	1510	2580
	20+25+35	1.70	2.13	2.98	3.0	6.8	7.3	600	1660	2580
	25+25+25	2.20	2.20	2.20	3.0	6.6	7.3	600	1600	2580
	25+25+35	2.06	2.06	2.88	3.0	7.0	7.3	600	1730	2580

SCM 50 ZM-S buitenunit icm binnenunits (m.u.v. ZMX-S units)

KOELEN										
Binnenunit combinatie		Koelcapaciteit (kW)						Opgenomen vermogen (kW)		
		Ruimte koelcap. (kW)			Totale capaciteit (kW)					
		ruimte A	ruimte B	ruimte C	Minimaal	Nominaal	Maximaal	Minimaal	Nominaal	Maximaal
1 ruimte	20	2.0	-	-	1.8	2.0	2.7	500	580	900
	25	2.5	-	-	1.8	2.5	3.2	500	760	1070
	35	3.5	-	-	1.8	3.5	3.7	500	1140	1230
	50	5.0	-	-	1.8	5.0	5.3	500	1790	2000
2 ruimten	20+20	2.00	2.00	-	3.0	4.0	5.6	570	950	1800
	20+25	1.91	2.39	-	3.0	4.3	5.8	570	1110	1980
	20+35	1.82	3.19	-	3.0	5.0	6.1	570	1490	2070
	20+50	1.71	4.29	-	3.0	6.0	6.3	570	2040	2150
	25+25	2.35	2.35	-	3.0	4.7	6.1	570	1320	2070
	25+35	2.21	3.09	-	3.0	5.3	6.3	570	1660	2150
	25+50	2.00	4.00	-	3.0	6.0	6.3	570	2040	2150
	35+35	3.00	3.00	-	3.0	6.0	6.3	570	2040	2150
	35+50	2.47	3.53	-	3.0	6.0	6.3	570	2040	2150
3 ruimten	20+20+20	1.67	1.67	1.67	3.4	5.0	6.9	690	1120	2150
	20+20+25	1.60	1.60	2.00	3.4	5.2	6.9	690	1200	2150
	20+20+35	1.49	1.49	2.61	3.4	5.6	6.9	690	1370	2150
	20+25+25	1.54	1.93	1.93	3.4	5.4	6.9	690	1300	2150
	20+25+35	1.45	1.81	2.54	3.4	5.8	6.9	690	1470	2150
	25+25+25	1.87	1.87	1.87	3.4	5.6	6.9	690	1370	2150
	25+25+35	1.76	1.76	2.47	3.4	6.0	6.9	690	1540	2150

SCM 50 ZM-S buitenunit icm binnenunits ZMX-S

VERWARMEN										
Binnenunit combinatie		Verwarmingscapaciteit (kW)						Opgenomen vermogen (kW)		
		Ruimte verw.cap. (kW)			Totale capaciteit (kW)					
		ruimte A	ruimte B	ruimte C	Minimaal	Nominaal	Maximaal	Minimaal	Nominaal	Maximaal
1 ruimte	20	3.0	-	-	1.4	3.0	3.7	480	820	1100
	25	3.4	-	-	1.4	3.4	4.2	480	980	1240
	35	4.5	-	-	1.4	4.5	5.0	480	1280	1490
	50	5.8	-	-	1.4	5.8	6.2	480	1740	2260
2 ruimten	20+20	2.95	2.95	-	2.0	5.9	7.3	540	1480	2580
	20+25	2.67	3.33	-	2.0	6.0	7.3	540	1530	2580
	20+35	2.29	4.01	-	2.0	6.3	7.3	540	1620	2580
	20+50	1.89	4.71	-	2.0	6.6	7.3	540	1710	2580
	25+25	3.05	3.05	-	2.0	6.1	7.3	540	1560	2580
	25+35	2.67	3.73	-	2.0	6.4	7.3	540	1650	2580
	25+50	2.20	4.40	-	2.0	6.6	7.3	540	1710	2580
	35+35	3.30	3.30	-	2.0	6.6	7.3	540	1710	2580
	35+50	2.72	3.88	-	2.0	6.6	7.3	540	1710	2580
3 ruimten	20+20+20	2.00	2.00	2.00	3.0	6.0	7.5	600	1310	2580
	20+20+25	1.91	1.91	2.38	3.0	6.2	7.5	600	1400	2580
	20+20+35	1.76	1.76	3.08	3.0	6.6	7.5	600	1560	2580
	20+25+25	1.83	2.29	2.29	3.0	6.4	7.5	600	1470	2580
	20+25+35	1.70	2.13	2.98	3.0	6.8	7.5	600	1620	2580
	25+25+25	2.20	2.20	2.20	3.0	6.6	7.5	600	1560	2580
	25+25+35	2.06	2.06	2.88	3.0	7.0	7.5	600	1690	2580

SCM 50 ZM-S buitenunit icm binnenunits ZMX-S

KOELEN										
Binnenunit combinatie		Koelcapaciteit (kW)						Opgenomen vermogen (kW)		
		Ruimte koelcap. (kW)			Totale capaciteit (kW)					
		ruimte A	ruimte B	ruimte C	Minimaal	Nominaal	Maximaal	Minimaal	Nominaal	Maximaal
1 ruimte	20	2.0	-	-	1.8	2.0	2.8	500	550	900
	25	2.5	-	-	1.8	2.5	3.4	500	720	1070
	35	3.5	-	-	1.8	3.5	3.9	500	1080	1230
	50	5.0	-	-	1.8	5.0	5.5	500	1700	2000
2 ruimten	20+20	2.00	2.00	-	3.0	4.0	5.7	570	910	1800
	20+25	1.91	2.39	-	3.0	4.3	5.9	570	1070	1980
	20+35	1.82	3.19	-	3.0	5.0	6.2	570	1430	2070
	20+50	1.71	4.29	-	3.0	6.0	6.5	570	1960	2150
	25+25	2.35	2.35	-	3.0	4.7	6.2	570	1270	2070
	25+35	2.21	3.09	-	3.0	5.3	6.5	570	1600	2150
	25+50	2.00	4.00	-	3.0	6.0	6.5	570	1960	2150
	35+35	3.00	3.00	-	3.0	6.0	6.5	570	1960	2150
	35+50	2.47	3.53	-	3.0	6.0	6.5	570	1960	2150
3 ruimten	20+20+20	1.67	1.67	1.67	3.4	5.0	7.1	690	1080	2150
	20+20+25	1.60	1.60	2.00	3.4	5.2	7.1	690	1160	2150
	20+20+35	1.49	1.49	2.61	3.4	5.6	7.1	690	1330	2150
	20+25+25	1.54	1.93	1.93	3.4	5.4	7.1	690	1260	2150
	20+25+35	1.45	1.81	2.54	3.4	5.8	7.1	690	1430	2150
	25+25+25	1.87	1.87	1.87	3.4	5.6	7.1	690	1330	2150
	25+25+35	1.76	1.76	2.47	3.4	6.0	7.1	690	1490	2150

SCM 60 ZM-S buitenunit icm binnenunits (m.u.v. ZMX-S units)

VERWARMEN										
Binnenunit combinatie		Verwarmingscapaciteit (kW)						Opgenomen vermogen (kW)		
		Ruimte verw.cap. (kW)			Totale capaciteit (kW)					
		ruimte A	ruimte B	ruimte C	Minimaal	Nominaal	Maximaal	Minimaal	Nominaal	Maximaal
1 ruimte	20	3.0	-	-	1.5	3.0	3.5	600	970	1330
	25	3.4	-	-	1.5	3.4	4.0	600	1140	1510
	35	4.5	-	-	1.5	4.5	4.8	600	1480	1790
	50	5.8	-	-	1.5	5.8	6.1	600	1960	2310
	60	6.8	-	-	1.5	6.8	7.0	600	2250	2660
2 ruimten	20+20	3.00	3.00	-	2.1	6.0	7.0	630	1520	2100
	20+25	2.71	3.39	-	2.1	6.1	7.2	630	1600	2550
	20+35	2.36	4.14	-	2.1	6.5	7.3	630	1710	3000
	20+50	2.00	5.00	-	2.1	7.0	7.3	630	1940	3000
	20+60	1.78	5.33	-	2.1	7.1	7.3	630	1980	3000
	25+25	3.15	3.15	-	2.1	6.3	7.3	630	1660	3000
	25+35	2.79	3.91	-	2.1	6.7	7.3	630	1790	3000
	25+50	2.37	4.73	-	2.1	7.1	7.3	630	1980	3000
	25+60	2.09	5.01	-	2.1	7.1	7.3	630	1980	3000
	35+35	3.50	3.50	-	2.1	7.0	7.3	630	1940	3000
	35+50	2.92	4.18	-	2.1	7.1	7.3	630	1980	3000
	35+60	2.62	4.48	-	2.1	7.1	7.3	630	1980	3000
	50+50	3.55	3.55	-	2.1	7.1	7.3	630	1980	3000
	50+60	3.23	3.87	-	2.1	7.1	7.3	630	1980	3000
3 ruimten	20+20+20	2.20	2.20	2.20	3.2	6.6	7.6	660	1380	3000
	20+20+25	2.06	2.06	2.58	3.2	6.7	7.6	660	1420	3000
	20+20+35	1.81	1.81	3.17	3.2	6.8	7.6	660	1540	3000
	20+20+50	1.56	1.56	3.89	3.2	7.0	7.6	660	1730	3000
	20+20+60	1.44	1.44	4.32	3.2	7.2	7.6	660	1900	3000
	20+25+25	1.94	2.43	2.43	3.2	6.8	7.6	660	1540	3000
	20+25+35	1.73	2.16	3.02	3.2	6.9	7.6	660	1590	3000
	20+25+50	1.49	1.87	3.74	3.2	7.1	7.6	660	1780	3000
	20+25+60	1.37	1.71	4.11	3.2	7.2	7.6	660	1900	3000
	20+35+35	1.56	2.72	2.72	3.2	7.0	7.6	660	1730	3000
	20+35+50	1.37	2.40	3.43	3.2	7.2	7.6	660	1900	3000
	25+25+25	2.27	2.27	2.27	3.2	6.8	7.6	660	1540	3000
	25+25+35	2.06	2.06	2.88	3.2	7.0	7.6	660	1730	3000
	25+25+50	1.80	1.80	3.60	3.2	7.2	7.6	660	1900	3000
	25+25+60	1.64	1.64	3.93	3.2	7.2	7.6	660	1900	3000
	25+35+35	1.87	2.62	2.62	3.2	7.1	7.6	660	1780	3000
	25+35+50	1.64	2.29	3.27	3.2	7.2	7.6	660	1900	3000
	35+35+35	2.40	2.40	2.40	3.2	7.2	7.6	660	1900	3000

SCM 60 ZM-S buitenunit icm binnenunits (m.u.v. ZMX-S units)

KOELEN										
Binnenunit combinatie		Koelcapaciteit (kW)						Opgenomen vermogen (kW)		
		Ruimte koelcap. (kW)			Totale capaciteit (kW)					
		ruimte A	ruimte B	ruimte C	Minimaal	Nominaal	Maximaal	Minimaal	Nominaal	Maximaal
1 ruimte	20	2.0	-	-	1.8	2.0	2.7	500	570	1330
	25	2.5	-	-	1.8	2.5	3.2	500	760	1510
	35	3.5	-	-	1.8	3.5	3.7	500	1150	1790
	50	5.0	-	-	1.8	5.0	5.6	500	1860	2310
	60	6.0	-	-	1.8	6.0	6.1	500	2350	2660
2 ruimten	20+20	2.00	2.00	-	3.0	4.0	5.6	570	800	2100
	20+25	2.00	2.50	-	3.0	4.5	5.8	570	1050	2550
	20+35	1.93	3.37	-	3.0	5.3	6.1	570	1620	3000
	20+50	1.89	4.71	-	3.0	6.6	6.8	570	2330	3000
	20+60	1.68	5.03	-	3.0	6.7	6.8	570	2370	3000
	25+25	2.45	2.45	-	3.0	4.9	6.1	570	1340	3000
	25+35	2.42	3.38	-	3.0	5.8	6.4	570	1920	3000
	25+50	2.23	4.47	-	3.0	6.7	6.8	570	2370	3000
	25+60	1.97	4.73	-	3.0	6.7	6.8	570	2370	3000
	35+35	3.30	3.30	-	3.0	6.6	6.8	570	2330	3000
	35+50	2.76	3.94	-	3.0	6.7	6.8	570	2370	3000
	35+60	2.47	4.23	-	3.0	6.7	6.8	570	2370	3000
	50+50	3.35	3.35	-	3.0	6.7	6.8	570	2370	3000
	50+60	3.05	3.65	-	3.0	6.7	6.8	570	2370	3000
3 ruimten	20+20+20	1.90	1.90	1.90	3.6	5.7	7.3	690	1430	3000
	20+20+25	1.82	1.82	2.27	3.6	5.9	7.3	690	1450	3000
	20+20+35	1.60	1.60	2.80	3.6	6.0	7.3	690	1470	3000
	20+20+50	1.40	1.40	3.50	3.6	6.3	7.3	690	1520	3000
	20+20+60	1.28	1.28	3.84	3.6	6.4	7.3	690	1540	3000
	20+25+25	1.69	2.11	2.11	3.6	5.9	7.3	690	1450	3000
	20+25+35	1.53	1.91	2.67	3.6	6.1	7.3	690	1500	3000
	20+25+50	1.35	1.68	3.37	3.6	6.4	7.3	690	1540	3000
	20+25+60	1.26	1.57	3.77	3.6	6.6	7.3	690	1560	3000
	20+35+35	1.40	2.45	2.45	3.6	6.3	7.3	690	1520	3000
	20+35+50	1.26	2.20	3.14	3.6	6.6	7.3	690	1560	3000
	25+25+25	2.00	2.00	2.00	3.6	6.0	7.3	690	1470	3000
	25+25+35	1.79	1.79	2.51	3.6	6.1	7.3	690	1500	3000
	25+25+50	1.60	1.60	3.20	3.6	6.4	7.3	690	1540	3000
	25+25+60	1.52	1.52	3.65	3.6	6.7	7.3	690	1580	3000
	25+35+35	1.68	2.36	2.36	3.6	6.4	7.3	690	1540	3000
	25+35+50	1.52	2.13	3.05	3.6	6.7	7.3	690	1580	3000
	35+35+35	2.20	2.20	2.20	3.6	6.6	7.3	690	1560	3000

SCM 60 ZM-S buitenunit icm binnenunits ZMX-S

VERWARMEN										
Binnenunit combinatie		Verwarmingscapaciteit (kW)						Opgenomen vermogen (kW)		
		Ruimte verw.cap. (kW)			Totale capaciteit (kW)					
		ruimte A	ruimte B	ruimte C	Minimaal	Nominaal	Maximaal	Minimaal	Nominaal	Maximaal
1 ruimte	20	3.0	-	-	1.5	3.0	3.7	600	780	1330
	25	3.4	-	-	1.5	3.4	4.2	600	950	1510
	35	4.5	-	-	1.5	4.5	5.0	600	1290	1790
	50	5.8	-	-	1.5	5.8	6.4	600	1780	2310
	60	6.8	-	-	1.5	6.8	7.3	600	2120	2660
2 ruimten	20+20	3.00	3.00	-	2.1	6.0	7.3	630	1490	2100
	20+25	2.71	3.39	-	2.1	6.1	7.5	630	1570	2550
	20+35	2.36	4.14	-	2.1	6.5	7.6	630	1680	3000
	20+50	2.00	5.00	-	2.1	7.0	7.6	630	1900	3000
	20+60	1.78	5.33	-	2.1	7.1	7.6	630	1940	3000
	25+25	3.15	3.15	-	2.1	6.3	7.6	630	1630	3000
	25+35	2.79	3.91	-	2.1	6.7	7.6	630	1760	3000
	25+50	2.37	4.73	-	2.1	7.1	7.6	630	1940	3000
	25+60	2.09	5.01	-	2.1	7.1	7.6	630	1940	3000
	35+35	3.50	3.50	-	2.1	7.0	7.6	630	1940	3000
	35+50	2.92	4.18	-	2.1	7.1	7.6	630	1940	3000
	35+60	2.62	4.48	-	2.1	7.1	7.6	630	1940	3000
	50+50	3.55	3.55	-	2.1	7.1	7.6	630	1940	3000
	50+60	3.23	3.87	-	2.1	7.1	7.6	630	1940	3000
3 ruimten	20+20+20	2.20	2.20	2.20	3.2	6.6	7.8	660	1350	3000
	20+20+25	2.06	2.06	2.58	3.2	6.7	7.8	660	1390	3000
	20+20+35	1.81	1.81	3.17	3.2	6.8	7.8	660	1510	3000
	20+20+50	1.56	1.56	3.89	3.2	7.0	7.8	660	1690	3000
	20+20+60	1.44	1.44	4.32	3.2	7.2	7.8	660	1860	3000
	20+25+25	1.94	2.43	2.43	3.2	6.8	7.8	660	1510	3000
	20+25+35	1.73	2.16	3.02	3.2	6.9	7.8	660	1560	3000
	20+25+50	1.49	1.87	3.74	3.2	7.1	7.8	660	1740	3000
	20+25+60	1.37	1.71	4.11	3.2	7.2	7.8	660	1860	3000
	20+35+35	1.56	2.72	2.72	3.2	7.0	7.8	660	1690	3000
	20+35+50	1.37	2.40	3.43	3.2	7.2	7.8	660	1860	3000
	25+25+25	2.27	2.27	2.27	3.2	6.8	7.8	660	1510	3000
	25+25+35	2.06	2.06	2.88	3.2	7.0	7.8	660	1690	3000
	25+25+50	1.80	1.80	3.60	3.2	7.2	7.8	660	1860	3000
	25+25+60	1.64	1.64	3.93	3.2	7.2	7.8	660	1860	3000
	25+35+35	1.87	2.62	2.62	3.2	7.1	7.8	660	1740	3000
	25+35+50	1.64	2.29	3.27	3.2	7.2	7.8	660	1860	3000
	35+35+35	2.40	2.40	2.40	3.2	7.2	7.8	660	1860	3000

SCM 60 ZM-S buitenunit icm binnenunits ZMX-S

KOELEN										
Binnenunit combinatie		Koelcapaciteit (kW)						Opgenomen vermogen (kW)		
		Ruimte koelcap. (kW)			Totale capaciteit (kW)					
		ruimte A	ruimte B	ruimte C	Minimaal	Nominaal	Maximaal	Minimaal	Nominaal	Maximaal
1 ruimte	20	2.0	-	-	1.8	2.0	2.8	500	540	950
	25	2.5	-	-	1.8	2.5	3.4	500	720	1080
	35	3.5	-	-	1.8	3.5	3.9	500	1090	1240
	50	5.0	-	-	1.8	5.0	5.8	500	1780	2100
	60	6.0	-	-	1.8	6.0	6.3	500	2260	2370
2 ruimten	20+20	2.00	2.00	-	3.0	4.0	5.7	570	750	1750
	20+25	2.00	2.50	-	3.0	4.5	5.9	570	990	1910
	20+35	1.93	3.37	-	3.0	5.3	6.2	570	1550	2110
	20+50	1.89	4.71	-	3.0	6.6	6.9	570	2280	2390
	20+60	1.68	5.03	-	3.0	6.7	6.9	570	2320	2390
	25+25	2.45	2.45	-	3.0	4.9	6.2	570	1270	2110
	25+35	2.42	3.38	-	3.0	5.8	6.5	570	1840	2270
	25+50	2.23	4.47	-	3.0	6.7	6.9	570	2320	2390
	25+60	1.97	4.73	-	3.0	6.7	6.9	570	2320	2390
	35+35	3.30	3.30	-	3.0	6.6	6.9	570	2280	2390
	35+50	2.76	3.94	-	3.0	6.7	6.9	570	2320	2390
	35+60	2.47	4.23	-	3.0	6.7	6.9	570	2320	2390
	50+50	3.35	3.35	-	3.0	6.7	6.9	570	2320	2390
	50+60	3.05	3.65	-	3.0	6.7	6.9	570	2320	2390
3 ruimten	20+20+20	1.90	1.90	1.90	3.6	5.7	7.5	690	1390	2390
	20+20+25	1.82	1.82	2.27	3.6	5.9	7.5	690	1410	2390
	20+20+35	1.60	1.60	2.80	3.6	6.0	7.5	690	1430	2390
	20+20+50	1.40	1.40	3.50	3.6	6.3	7.5	690	1480	2390
	20+20+60	1.28	1.28	3.84	3.6	6.4	7.5	690	1500	2390
	20+25+25	1.69	2.11	2.11	3.6	5.9	7.5	690	1410	2390
	20+25+35	1.53	1.91	2.67	3.6	6.1	7.5	690	1460	2390
	20+25+50	1.35	1.68	3.37	3.6	6.4	7.5	690	1500	2390
	20+25+60	1.26	1.57	3.77	3.6	6.6	7.5	690	1520	2390
	20+35+35	1.40	2.45	2.45	3.6	6.3	7.5	690	1480	2390
	20+35+50	1.26	2.20	3.14	3.6	6.6	7.5	690	1520	2390
	25+25+25	2.00	2.00	2.00	3.6	6.0	7.5	690	1430	2390
	25+25+35	1.79	1.79	2.51	3.6	6.1	7.5	690	1460	2390
	25+25+50	1.60	1.60	3.20	3.6	6.4	7.5	690	1500	2390
	25+25+60	1.52	1.52	3.65	3.6	6.7	7.5	690	1540	2390
	25+35+35	1.68	2.36	2.36	3.6	6.4	7.5	690	1500	2390
	25+35+50	1.52	2.13	3.05	3.6	6.7	7.5	690	1540	2390
	35+35+35	2.20	2.20	2.20	3.6	6.6	7.5	690	1520	2390

SCM 71 ZM-S buitenunit icm binnenunits (m.u.v. ZMX-S units)

VERWARMEN											
Binnenunit combinatie		Verwarmingscapaciteit (kW)							Opgenomen vermogen (kW)		
		Ruimte verw.cap. (kW)				Totale capaciteit (kW)					
		ruimte A	ruimte B	ruimte C	ruimte D	Minimaal	Nominaal	Maximaal	Minimaal	Nominaal	Maximaal
1 ruimte	20	3.0	-	-	-	1.5	3.0	3.5	600	1060	1330
	25	3.4	-	-	-	1.5	3.4	4.0	600	1220	1510
	35	4.5	-	-	-	1.5	4.5	4.8	600	1510	1790
	50	5.8	-	-	-	1.5	5.8	6.2	600	1950	2310
	60	6.8	-	-	-	1.5	6.8	7.1	600	2240	2660
2 ruimten	20+20	2.70	2.70	-	-	2.1	5.4	7.0	630	1370	1870
	20+25	2.62	3.28	-	-	2.1	5.9	7.3	630	1560	2130
	20+35	2.51	4.39	-	-	2.1	6.9	7.9	630	1950	2650
	20+50	2.34	5.86	-	-	2.1	8.2	8.3	630	2490	3350
	20+60	2.05	6.15	-	-	2.1	8.2	8.3	630	2490	3350
	25+25	3.20	3.20	-	-	2.1	6.4	7.7	630	1740	2480
	25+35	3.08	4.32	-	-	2.1	7.4	8.2	630	2130	2910
	25+50	2.73	5.47	-	-	2.1	8.2	8.3	630	2490	3350
	25+60	2.41	5.79	-	-	2.1	8.2	8.3	630	2490	3350
	35+35	4.10	4.10	-	-	2.1	8.2	8.3	630	2490	3350
	35+50	3.38	4.82	-	-	2.1	8.2	8.3	630	2490	3350
	35+60	3.02	5.18	-	-	2.1	8.2	8.3	630	2490	3350
	50+50	4.10	4.10	-	-	2.1	8.2	8.3	630	2490	3350
	50+60	3.73	4.47	-	-	2.1	8.2	8.3	630	2490	3350
	60+60	4.10	4.10	-	-	2.1	8.2	8.3	630	2490	3350
3 ruimten	20+20+20	2.57	2.57	2.57	-	3.2	7.7	8.9	660	1870	3350
	20+20+25	2.46	2.46	3.08	-	3.2	8.0	8.9	660	1970	3350
	20+20+35	2.24	2.24	3.92	-	3.2	8.4	8.9	660	2100	3350
	20+20+50	1.87	1.87	4.67	-	3.2	8.4	8.9	660	2100	3350
	20+20+60	1.68	1.68	5.04	-	3.2	8.4	8.9	660	2100	3350
	20+25+25	2.34	2.93	2.93	-	3.2	8.4	8.9	660	2030	3350
	20+25+35	2.10	2.63	3.68	-	3.2	8.4	8.9	660	2100	3350
	20+25+50	1.77	2.21	4.42	-	3.2	8.4	8.9	660	2100	3350
	20+25+60	1.60	2.00	4.80	-	3.2	8.4	8.9	660	2100	3350
	20+35+35	1.87	3.27	3.27	-	3.2	8.4	8.9	660	2100	3350
	20+35+50	1.60	2.80	4.00	-	3.2	8.4	8.9	660	2100	3350
	20+35+60	1.46	2.56	4.38	-	3.2	8.4	8.9	660	2100	3350
	20+50+50	1.40	3.50	3.50	-	3.2	84	8.9	660	2100	3350
	25+25+25	2.80	2.80	2.80	-	3.2	8.4	8.9	660	2100	3350
	25+25+35	2.47	2.47	3.46	-	3.2	8.4	8.9	660	2100	3350
	25+25+50	2.10	2.10	4.20	-	3.2	8.4	8.9	660	2100	3350
	25+25+60	1.91	1.91	4.58	-	3.2	8.4	8.9	660	2100	3350
	25+35+35	2.21	3.09	3.09	-	3.2	8.4	8.9	660	2100	3350
	25+35+50	1.91	2.67	3.82	-	3.2	8.4	8.9	660	2100	3350
	25+35+60	1.75	2.45	4.20	-	3.2	8.4	8.9	660	2100	3350
	25+50+50	1.68	3.36	3.36	-	3.2	8.4	8.9	660	2100	3350
	35+35+35	2.80	2.80	2.80	-	3.2	8.4	8.9	660	2100	3350
	35+35+50	2.45	2.45	3.50	-	3.2	8.4	8.9	660	2100	3350
4 ruimten	20+20+20+20	2.10	2.10	2.10	2.10	3.6	8.4	9.1	800	2010	3350
	20+20+20+25	1.98	1.98	1.98	2.47	3.6	8.4	9.1	800	2010	3350
	20+20+20+35	1.79	1.79	1.79	3.13	3.6	8.5	9.1	800	2030	3350
	20+20+20+50	1.56	1.56	1.56	3.91	3.6	8.6	9.1	800	2050	3350
	20+20+20+60	1.43	1.43	1.43	4.30	3.6	8.6	9.1	800	2050	3350
	20+20+25+25	1.89	1.89	2.36	2.36	3.6	8.5	9.1	800	2030	3350
	20+20+25+35	1.70	1.70	2.13	2.98	3.6	8.5	9.1	800	2030	3350
	20+20+25+50	1.50	1.50	1.87	3.74	3.6	8.6	9.1	800	2050	3350
	20+20+25+60	1.38	1.38	1.72	4.13	3.6	8.6	9.1	800	2050	3350
	20+20+35+35	1.56	1.56	2.74	2.74	3.6	8.6	9.1	800	2050	3350
	20+20+35+50	1.38	1.8	2.41	3.44	3.6	8.6	9.1	800	2050	3350
	20+25+25+25	1.79	2.24	2.24	2.24	3.6	8.5	9.1	800	2030	3350
	20+25+25+35	1.64	2.05	2.05	2.87	3.6	8.6	9.1	800	2050	3350
	20+25+25+50	1.43	1.79	1.79	3.58	3.6	8.6	9.1	800	2050	3350
	20+25+35+35	1.50	1.87	2.62	2.62	3.6	8.6	9.1	800	2050	3350
	20+35+35+35	1.38	2.41	2.41	2.41	3.6	8.6	9.1	800	2050	3350
	25+25+25+25	2.13	2.13	2.13	2.13	3.6	8.5	9.1	800	2030	3350
	25+25+25+35	1.95	1.95	1.95	2.74	3.6	8.6	9.1	800	2050	3350
	25+25+25+50	1.72	1.72	1.72	3.44	3.6	8.6	9.1	800	2050	3350
	25+25+35+35	1.79	1.79	2.51	2.51	3.6	8.6	9.1	800	2050	3350

SCM 71 ZM-S buitenunit icm binnenunits (m.u.v. ZMX-S units)

KOELEN											
Binnenunit combinatie		Koelcapaciteit (kW)							Opgenomen vermogen (kW)		
		Ruimte koelcap. (kW)				Totale capaciteit (kW)					
		ruimte A	ruimte B	ruimte C	ruimte D	Minimaal	Nominaal	Maximaal	Minimaal	Nominaal	Maximaal
1 ruimte	20	2.0	-	-	-	1.8	2.0	2.7	480	530	950
	25	2.5	-	-	-	1.8	2.5	3.2	480	730	1080
	35	3.5	-	-	-	1.8	3.5	3.7	480	1120	1240
	50	5.0	-	-	-	1.8	5.0	5.8	480	1710	2100
	60	6.0	-	-	-	1.8	6.0	6.7	480	2140	2700
2 ruimten	20+20	2.00	2.00	-	-	3.0	4.0	5.8	550	930	1910
	20+25	2.00	2.50	-	-	3.0	4.5	6.1	550	1170	2060
	20+35	2.00	3.51	-	-	3.0	5.5	6.6	550	1590	2320
	20+50	1.94	4.86	-	-	3.0	6.8	7.3	550	2150	2750
	20+60	1.70	5.10	-	-	3.0	6.8	7.3	550	2150	2750
	25+25	2.50	2.50	-	-	3.0	5.0	6.5	550	1360	2270
	25+35	2.46	3.44	-	-	3.0	5.9	6.8	550	1780	2470
	25+50	2.27	4.53	-	-	3.0	6.8	7.3	550	2150	2750
	25+60	2.00	4.80	-	-	3.0	6.8	7.3	550	2150	2750
	35+35	3.40	3.40	-	-	3.0	6.8	7.2	550	2150	2680
	35+50	2.80	4.00	-	-	3.0	6.8	7.3	550	2150	2750
	35+60	2.51	4.29	-	-	3.0	6.8	7.3	550	2150	2750
	50+50	3.40	3.40	-	-	3.0	6.8	7.3	550	2150	2750
	50+60	3.09	3.71	-	-	3.0	6.8	7.3	550	2150	2750
	60+60	3.40	3.40	-	-	3.0	6.8	7.3	550	2150	2750
3 ruimten	20+20+20	2.00	2.00	2.00	-	3.7	6.0	7.8	670	1450	2750
	20+20+25	2.00	2.00	2.50	-	3.7	6.5	7.8	670	1630	2750
	20+20+35	1.84	1.84	3.22	-	3.7	6.9	7.8	670	1910	2750
	20+20+50	1.53	1.53	3.83	-	3.7	6.9	7.8	670	1910	2750
	20+20+60	1.38	1.38	4.14	-	3.7	6.9	7.8	670	1910	2750
	20+25+25	1.94	2.43	2.43	-	3.7	6.8	7.8	670	1820	2750
	20+25+35	1.73	2.16	3.02	-	3.7	6.9	7.8	670	1910	2750
	20+25+50	1.45	1.82	3.63	-	3.7	6.9	7.8	670	1910	2750
	20+25+60	1.31	1.64	3.94	-	3.7	6.9	7.8	670	1910	2750
	20+35+35	1.53	2.68	2.68	-	3.7	6.9	7.8	670	1910	2750
	20+35+50	1.31	2.30	3.29	-	3.7	6.9	7.8	670	1910	2750
	20+35+60	1.20	2.10	3.60	-	3.7	6.9	7.8	670	1910	2750
	20+50+50	1.15	2.88	2.88	-	3.7	6.9	7.8	670	1910	2750
	25+25+25	2.30	2.30	2.30	-	3.7	6.9	7.8	670	1910	2750
	25+25+35	2.03	2.03	2.84	-	3.7	6.9	7.8	670	1910	2750
	25+25+50	1.73	1.73	3.45	-	3.7	6.9	7.8	670	1910	2750
	25+25+60	1.57	1.57	3.76	-	3.7	6.9	7.8	670	1910	2750
	25+35+35	1.82	2.54	2.54	-	3.7	6.9	7.8	670	1910	2750
	25+35+50	1.57	2.20	3.14	-	3.7	6.9	78	670	1910	2750
	25+35+60	1.44	2.01	3.45	-	3.7	6.9	7.8	670	1910	2750
	25+50+50	1.38	2.76	2.76	-	3.7	6.9	7.8	670	1910	2750
	35+35+35	2.30	2.30	2.30	-	3.7	6.9	7.8	670	1910	2750
	35+35+50	2.01	2.01	2.88	-	3.7	6.9	7.8	670	1910	2750
4 ruimten	20+20+20+20	1.73	1.73	1.73	1.73	4.4	6.9	8.3	890	1750	2750
	20+20+20+25	1.62	1.62	1.62	2.03	4.4	6.9	8.3	890	1750	2750
	20+20+20+35	1.49	1.49	1.49	2.62	4.4	7.1	8.3	890	1790	2750
	20+20+20+50	1.29	1.29	1.29	3.23	4.4	7.1	8.3	890	1790	2750
	20+20+20+60	1.18	1.18	1.18	3.55	4.4	7.1	8.3	890	1790	2750
	20+20+25+25	1.53	1.53	1.92	1.92	4.4	6.9	8.3	890	1750	2750
	20+20+25+35	1.42	1.42	1.78	2.49	4.4	7.1	8.3	890	1790	2750
	20+20+25+50	1.23	1.23	1.54	3.09	4.4	7.1	8.3	890	1790	2750
	20+20+25+60	1.14	1.14	1.42	3.41	4.4	7.1	8.3	890	1790	2750
	20+20+35+35	1.29	1.29	2.27	2.27	4.4	7.1	8.3	890	1790	2750
	20+20+35+50	1.14	1.14	1.99	2.84	4.4	7.1	8.3	890	1790	2750
	20+25+25+25	1.49	1.87	1.87	1.87	4.4	7.1	8.3	890	1790	2750
	20+25+25+35	1.35	1.69	1.69	2.37	4.4	7.1	8.3	890	1790	2750
	20+25+25+50	1.18	1.48	1.48	2.96	4.4	7.1	8.3	890	1790	2750
	20+25+35+35	1.23	1.54	2.16	2.16	4.4	7.1	8.3	890	1790	2750
	20+35+35+35	1.14	1.99	1.99	1.99	4.4	7.1	8.3	890	1790	2750
	25+25+25+25	1.78	1.78	1.78	1.78	4.4	7.1	8.3	890	1790	2750
	25+25+25+35	1.61	1.61	1.61	2.27	4.4	7.1	8.3	890	1790	2750
	25+25+25+50	1.42	1.42	1.42	2.84	4.4	7.1	8.3	890	1790	2750
	25+25+35+35	1.48	1.48	2.07	2.07	4.4	7.1	8.3	890	1790	2750

SCM 71 ZM-S buitenunit icm binnenunits ZMX-S

VERWARMEN											
Binnenunit combinatie		Verwarmingscapaciteit (kW)							Opgenomen vermogen (kW)		
		Ruimte verw.cap. (kW)				Totale capaciteit (kW)					
		ruimte A	ruimte B	ruimte C	ruimte D	Minimaal	Nominaal	Maximaal	Minimaal	Nominaal	Maximaal
1 ruimte	20	3.0	-	-	-	1.5	3.0	3.7	600	840	1330
	25	3.4	-	-	-	1.5	3.4	4.2	600	1000	1510
	35	4.5	-	-	-	1.5	4.5	5.0	600	1330	1790
	50	5.8	-	-	-	1.5	5.8	6.5	600	1780	2310
	60	6.8	-	-	-	1.5	6.8	7.5	600	2100	2660
2 ruimten	20+20	2.70	2.70	-	-	2.1	5.4	7.4	630	1340	1870
	20+25	2.62	3.28	-	-	2.1	5.9	7.7	630	1530	2130
	20+35	2.51	4.39	-	-	2.1	6.9	8.3	630	1910	2650
	20+50	2.34	5.86	-	-	2.1	8.2	8.7	630	2430	3350
	20+60	2.05	6.15	-	-	2.1	8.2	8.7	630	2430	3350
	25+25	3.20	3.20	-	-	2.1	6.4	8.1	630	1700	2480
	25+35	3.08	4.32	-	-	2.1	7.4	8.6	630	2090	2910
	25+50	2.73	5.47	-	-	2.1	8.2	8.7	630	2430	3350
	25+60	2.41	5.79	-	-	2.1	8.2	8.7	630	2430	3350
	35+35	4.10	4.10	-	-	2.1	8.2	8.7	630	2430	3350
	35+50	3.38	4.82	-	-	2.1	8.2	8.7	630	2430	3350
	35+60	3.02	5.18	-	-	2.1	8.2	8.7	630	2430	3350
	50+50	4.10	4.10	-	-	2.1	8.2	8.7	630	2430	3350
	50+60	3.73	4.47	-	-	2.1	8.2	8.7	630	2430	3350
	60+60	4.10	4.10	-	-	2.1	8.2	8.7	630	2430	3350
3 ruimten	20+20+20	2.57	2.57	2.57	-	3.2	7.7	9.1	660	1830	3350
	20+20+25	2.46	2.46	3.08	-	3.2	8.0	9.1	660	1930	3350
	20+20+35	2.24	2.24	3.92	-	3.2	8.4	9.1	660	2060	3350
	20+20+50	1.87	1.87	4.67	-	3.2	8.4	9.1	660	2060	3350
	20+20+60	1.68	1.68	5.04	-	3.2	8.4	9.1	660	2060	3350
	20+25+25	2.34	2.93	2.93	-	3.2	8.4	9.1	660	1990	3350
	20+25+35	2.10	2.63	3.68	-	3.2	8.4	9.1	660	2060	3350
	20+25+50	1.77	2.21	4.42	-	3.2	8.4	9.1	660	2060	3350
	20+25+60	1.60	2.00	4.80	-	3.2	8.4	9.1	660	2060	3350
	20+35+35	1.87	3.27	3.27	-	3.2	8.4	9.1	660	2060	3350
	20+35+50	1.60	2.80	4.00	-	3.2	8.4	9.1	660	2060	3350
	20+35+60	1.46	2.56	4.38	-	3.2	8.4	9.1	660	2060	3350
	20+50+50	1.40	3.50	3.50	-	3.2	84	9.1	660	2060	3350
	25+25+25	2.80	2.80	2.80	-	3.2	8.4	9.1	660	2060	3350
	25+25+35	2.47	2.47	3.46	-	3.2	8.4	9.1	660	2060	3350
	25+25+50	2.10	2.10	4.20	-	3.2	8.4	9.1	660	2060	3350
	25+25+60	1.91	1.91	4.58	-	3.2	8.4	9.1	660	2060	3350
	25+35+35	2.21	3.09	3.09	-	3.2	8.4	9.1	660	2060	3350
	25+35+50	1.91	2.67	3.82	-	3.2	8.4	9.1	660	2060	3350
	25+35+60	1.75	2.45	4.20	-	3.2	8.4	9.1	660	2060	3350
	25+50+50	1.68	3.36	3.36	-	3.2	8.4	9.1	660	2060	3350
	35+35+35	2.80	2.80	2.80	-	3.2	8.4	9.1	660	2060	3350
	35+35+50	2.45	2.45	3.50	-	3.2	8.4	9.1	660	2060	3350
4 ruimten	20+20+20+20	2.10	2.10	2.10	2.10	3.6	8.4	9.4	800	1960	3350
	20+20+20+25	1.98	1.98	1.98	2.47	3.6	8.4	9.4	800	1960	3350
	20+20+20+35	1.79	1.79	1.79	3.13	3.6	8.5	9.4	800	1980	3350
	20+20+20+50	1.56	1.56	1.56	3.91	3.6	8.6	9.4	800	2000	3350
	20+20+20+60	1.43	1.43	1.43	4.30	3.6	8.6	9.4	800	2000	3350
	20+20+25+25	1.89	1.89	2.36	2.36	3.6	8.5	9.4	800	1980	3350
	20+20+25+35	1.70	1.70	2.13	2.98	3.6	8.5	9.4	800	1980	3350
	20+20+25+50	1.50	1.50	1.87	3.74	3.6	8.6	9.4	800	2000	3350
	20+20+25+60	1.38	1.38	1.72	4.13	3.6	8.6	9.4	800	2000	3350
	20+20+35+35	1.56	1.56	2.74	2.74	3.6	8.6	9.4	800	2000	3350
	20+20+35+50	1.38	1.8	2.41	3.44	3.6	8.6	9.4	800	2000	3350
	20+25+25+25	1.79	2.24	2.24	2.24	3.6	8.5	9.4	800	1980	3350
	20+25+25+35	1.64	2.05	2.05	2.87	3.6	8.6	9.4	800	2000	3350
	20+25+25+50	1.43	1.79	1.79	3.58	3.6	8.6	9.4	800	2000	3350
	20+25+35+35	1.50	1.87	2.62	2.62	3.6	8.6	9.4	800	2000	3350
	20+35+35+35	1.38	2.41	2.41	2.41	3.6	8.6	9.4	800	2000	3350
	25+25+25+25	2.13	2.13	2.13	2.13	3.6	8.5	9.4	800	1980	3350
	25+25+25+35	1.95	1.95	1.95	2.74	3.6	8.6	9.4	800	2000	3350
	25+25+25+50	1.72	1.72	1.72	3.44	3.6	8.6	9.4	800	2000	3350
	25+25+35+35	1.79	1.79	2.51	2.51	3.6	8.6	9.4	800	2000	3350

SCM 71 ZM-S buitenunit icm binnenunits ZMX-S

KOELEN											
Binnenunit combinatie		Koelcapaciteit (kW)							Opgenomen vermogen (kW)		
		Ruimte koelcap. (kW)				Totale capaciteit (kW)					
		ruimte A	ruimte B	ruimte C	ruimte D	Minimaal	Nominaal	Maximaal	Minimaal	Nominaal	Maximaal
1 ruimte	20	2.0	-	-	-	1.8	2.0	2.8	480	500	950
	25	2.5	-	-	-	1.8	2.5	3.4	480	680	1080
	35	3.5	-	-	-	1.8	3.5	3.9	480	1010	1240
	50	5.0	-	-	-	1.8	5.0	6.1	480	1530	2100
	60	6.0	-	-	-	1.8	6.0	7.0	480	1880	2700
2 ruimten	20+20	2.00	2.00	-	-	3.0	4.0	6.1	550	850	1910
	20+25	2.00	2.50	-	-	3.0	4.5	6.4	550	1070	2060
	20+35	2.00	3.51	-	-	3.0	5.5	6.9	550	1470	2320
	20+50	1.94	4.86	-	-	3.0	6.8	7.7	550	2030	2750
	20+60	1.70	5.10	-	-	3.0	6.8	7.7	550	2030	2750
	25+25	2.50	2.50	-	-	3.0	5.0	6.8	550	1250	2270
	25+35	2.46	3.44	-	-	3.0	5.9	7.2	550	1660	2470
	25+50	2.27	4.53	-	-	3.0	6.8	7.7	550	2030	2750
	25+60	2.00	4.80	-	-	3.0	6.8	7.7	550	2030	2750
	35+35	3.40	3.40	-	-	3.0	6.8	7.6	550	2030	2680
	35+50	2.80	4.00	-	-	3.0	6.8	7.7	550	2030	2750
	35+60	2.51	4.29	-	-	3.0	6.8	7.7	550	2030	2750
	50+50	3.40	3.40	-	-	3.0	6.8	7.7	550	2030	2750
	50+60	3.09	3.71	-	-	3.0	6.8	7.7	550	2030	2750
	60+60	3.40	3.40	-	-	3.0	6.8	7.7	550	2030	2750
3 ruimten	20+20+20	2.00	2.00	2.00	-	3.7	6.0	8.2	670	1380	2750
	20+20+25	2.00	2.00	2.50	-	3.7	6.5	8.2	670	1560	2750
	20+20+35	1.84	1.84	3.22	-	3.7	6.9	8.2	670	1830	2750
	20+20+50	1.53	1.53	3.83	-	3.7	6.9	8.2	670	1830	2750
	20+20+60	1.38	1.38	4.14	-	3.7	6.9	8.2	670	1830	2750
	20+25+25	1.94	2.43	2.43	-	3.7	6.8	8.2	670	1740	2750
	20+25+35	1.73	2.16	3.02	-	3.7	6.9	8.2	670	1830	2750
	20+25+50	1.45	1.82	3.63	-	3.7	6.9	8.2	670	1830	2750
	20+25+60	1.31	1.64	3.94	-	3.7	6.9	8.2	670	1830	2750
	20+35+35	1.53	2.68	2.68	-	3.7	6.9	8.2	670	1830	2750
	20+35+50	1.31	2.30	3.29	-	3.7	6.9	8.2	670	1830	2750
	20+35+60	1.20	2.10	3.60	-	3.7	6.9	8.2	670	1830	2750
	20+50+50	1.15	2.88	2.88	-	3.7	6.9	8.2	670	1830	2750
	25+25+25	2.30	2.30	2.30	-	3.7	6.9	8.2	670	1830	2750
	25+25+35	2.03	2.03	2.84	-	3.7	6.9	8.2	670	1830	2750
	25+25+50	1.73	1.73	3.45	-	3.7	6.9	8.2	670	1830	2750
	25+25+60	1.57	1.57	3.76	-	3.7	6.9	8.2	670	1830	2750
	25+35+35	1.82	2.54	2.54	-	3.7	6.9	8.2	670	1830	2750
	25+35+50	1.57	2.20	3.14	-	3.7	6.9	8.2	670	1830	2750
	25+35+60	1.44	2.01	3.45	-	3.7	6.9	8.2	670	1830	2750
	25+50+50	1.38	2.76	2.76	-	3.7	6.9	8.2	670	1830	2750
	35+35+35	2.30	2.30	2.30	-	3.7	6.9	8.2	670	1830	2750
	35+35+50	2.01	2.01	2.88	-	3.7	6.9	8.2	670	1830	2750
4 ruimten	20+20+20+20	1.73	1.73	1.73	1.73	4.4	6.9	8.8	890	1700	2750
	20+20+20+25	1.62	1.62	1.62	2.03	4.4	6.9	8.8	890	1700	2750
	20+20+20+35	1.49	1.49	1.49	2.62	4.4	7.1	8.8	890	1740	2750
	20+20+20+50	1.29	1.29	1.29	3.23	4.4	7.1	8.8	890	1740	2750
	20+20+20+60	1.18	1.18	1.18	3.55	4.4	7.1	8.8	890	1740	2750
	20+20+25+25	1.53	1.53	1.92	1.92	4.4	6.9	8.8	890	1700	2750
	20+20+25+35	1.42	1.42	1.78	2.49	4.4	7.1	8.8	890	1740	2750
	20+20+25+50	1.23	1.23	1.54	3.09	4.4	7.1	8.8	890	1740	2750
	20+20+25+60	1.14	1.14	1.42	3.41	4.4	7.1	8.8	890	1740	2750
	20+20+35+35	1.29	1.29	2.27	2.27	4.4	7.1	8.8	890	1740	2750
	20+20+35+50	1.14	1.14	1.99	2.84	4.4	7.1	8.8	890	1740	2750
	20+25+25+25	1.49	1.87	1.87	1.87	4.4	7.1	8.8	890	1740	2750
	20+25+25+35	1.35	1.69	1.69	2.37	4.4	7.1	8.8	890	1740	2750
	20+25+25+50	1.18	1.48	1.48	2.96	4.4	7.1	8.8	890	1740	2750
	20+25+35+35	1.23	1.54	2.16	2.16	4.4	7.1	8.8	890	1740	2750
	20+35+35+35	1.14	1.99	1.99	1.99	4.4	7.1	8.8	890	1740	2750
	25+25+25+25	1.78	1.78	1.78	1.78	4.4	7.1	8.8	890	1740	2750
	25+25+25+35	1.61	1.61	1.61	2.27	4.4	7.1	8.8	890	1740	2750
	25+25+25+50	1.42	1.42	1.42	2.84	4.4	7.1	8.8	890	1740	2750
	25+25+35+35	1.48	1.48	2.07	2.07	4.4	7.1	8.8	890	1740	2750

SCM 80 ZM-S buitenunit icm binnenunits (m.u.v. ZMX-S units)

VERWARMEN											
Binnenunit combinatie		Verwarmingscapaciteit (kW)							Opgenomen vermogen (kW)		
		Ruimte verw.cap. (kW)				Totale capaciteit (kW)					
		ruimte A	ruimte B	ruimte C	ruimte D	Minimaal	Nominaal	Maximaal	Minimaal	Nominaal	Maximaal
1 ruimte	20	3.0	-	-	-	1.5	3.0	3.5	600	1060	1330
	25	3.4	-	-	-	1.5	3.4	4.0	600	1220	1510
	35	4.5	-	-	-	1.5	4.5	4.8	600	1510	1790
	50	5.8	-	-	-	1.5	5.8	6.2	600	1950	2310
	60	6.8	-	-	-	1.5	6.8	7.1	600	2240	2660
2 ruimten	20+20	2.70	2.70	-	-	2.1	5.4	7.0	630	1370	1870
	20+25	2.62	3.28	-	-	2.1	5.9	7.3	630	1560	2130
	20+35	2.51	4.39	-	-	2.1	6.9	7.9	630	1950	2650
	20+50	2.37	5.93	-	-	2.1	8.3	8.4	630	2510	3430
	20+60	2.08	6.23	-	-	2.1	8.3	8.4	630	2510	3430
	25+25	3.20	3.20	-	-	2.1	6.4	7.7	630	1740	2480
	25+35	3.08	4.32	-	-	2.1	7.4	8.2	630	2130	2910
	25+50	2.77	5.53	-	-	2.1	8.3	8.4	630	2510	3430
	25+60	2.44	5.86	-	-	2.1	8.3	8.4	630	2510	3430
	35+35	4.15	4.15	-	-	2.1	8.3	8.4	630	2510	3430
	35+50	3.42	4.88	-	-	2.1	8.3	8.4	630	2510	3430
	35+60	3.06	5.24	-	-	2.1	8.3	8.4	630	2510	3430
	50+50	4.15	4.15	-	-	2.1	8.3	8.4	630	2510	3430
	50+60	3.77	4.53	-	-	2.1	8.3	8.4	630	2510	3430
	60+60	4.15	4.15	-	-	2.1	8.3	8.4	630	2510	3430
3 ruimten	20+20+20	2.57	2.57	2.57	-	3.2	7.7	9.1	660	1870	3430
	20+20+25	2.46	2.46	3.08	-	3.2	8.0	9.1	660	1970	3430
	20+20+35	2.27	2.27	3.97	-	3.2	8.5	9.1	660	2130	3430
	20+20+50	2.00	2.00	5.00	-	3.2	9.0	9.1	660	2300	3430
	20+20+60	1.80	1.80	5.40	-	3.2	9.0	9.1	660	2300	3430
	20+25+25	2.34	2.93	2.93	-	3.2	8.2	9.1	660	2030	3430
	20+25+35	2.20	2.75	3.85	-	3.2	8.8	9.1	660	2220	3430
	20+25+50	1.89	2.37	4.74	-	3.2	9.0	9.1	660	2300	3430
	20+25+60	1.71	2.14	5.14	-	3.2	9.0	91.	660	2300	3430
	20+35+35	2.00	3.50	3.50	-	3.2	9.0	9.1	660	2300	3430
	20+35+50	1.71	3.00	4.29	-	3.2	9.0	9.1	660	2300	3430
	20+35+60	1.57	2.74	4.70	-	3.2	9.0	9.1	660	2300	3430
	20+50+50	1.50	3.75	3.75	-	3.2	9.0	9.1	660	2300	3430
	20+50+60	1.38	3.46	4.15	-	3.2	9.0	9.1	660	2300	3430
	25+25+25	2.83	2.83	2.83	-	3.2	8.5	9.1	660	2130	3430
	25+25+35	2.65	2.65	3.71	-	3.2	9.0	9.1	660	2300	3430
	25+25+50	2.25	2.25	4.50	-	3.2	9.0	9.1	660	2300	3430
	25+25+60	2.05	2.05	4.91	-	3.2	9.0	9.1	660	2300	3430
	25+35+35	2.37	3.32	3.32	-	3.2	9.0	9.1	660	2300	3430
	25+35+50	2.05	2.86	4.09	-	3.2	9.0	9.1	660	2300	3430
	25+35+60	1.88	2.63	4.50	-	3.2	9.0	9.1	660	2300	3430
	25+50+50	1.80	3.60	3.60	-	3.2	9.0	9.1	660	2300	3430
	25+50+60	1.67	3.33	4.00	-	3.2	9.0	9.1	660	2300	3430
	35+35+35	3.00	3.00	3.00	-	3.2	9.0	9.1	660	2300	3430
	35+35+50	2.63	2.63	3.75	-	3.2	9.0	9.1	660	2300	3430
	35+35+60	2.42	2.42	4.15	-	3.2	9.0	9.1	660	2300	3430
	35+50+50	2.33	3.33	3.33	-	3.2	9.0	9.1	660	2300	3430

SCM 80 ZM-S buitenunit icm binnenunits (m.u.v. ZMX-S units) deel 2

4 ruimten	20+20+20+20	2.28	2.28	2.28	2.28	3.6	9.1	9.5	800	2270	3430
	20+20+20+25	2.14	2.14	2.14	2.68	3.6	9.1	9.5	800	2270	3430
	20+20+20+35	1.94	1.94	1.9	3.39	3.6	9.2	9.5	800	2290	3430
	20+20+20+50	1.67	1.67	1.67	4.18	3.6	9.2	9.5	800	2290	3430
	20+20+20+60	1.55	1.55	1.55	4.65	3.6	9.3	9.5	800	2310	3430
	20+20+25+25	2.04	2.04	2.56	2.56	3.6	9.2	9.5	800	2290	3430
	20+20+25+35	1.84	1.84	2.30	3.22	3.6	9.2	9.5	800	2290	3430
	20+20+25+50	1.62	1.62	2.02	4.04	3.6	9.3	9.5	800	2310	3430
	20+20+25+60	1.49	1.49	1.86	4.46	3.6	9.3	9.5	800	2310	3430
	20+20+35+35	1.67	1.67	2.93	2.93	3.6	9.2	9.5	800	2290	3430
	20+20+35+50	1.49	1.49	2.60	3.72	3.6	9.3	9.5	800	2310	3430
	20+20+35+60	1.38	1.38	2.41	4.13	3.6	9.3	9.5	800	2310	3430
	20+25+25+25	1.94	2.42	2.42	2.42	3.6	9.2	9.5	800	2290	3430
	20+25+25+35	1.75	2.19	2.19	3.07	3.6	9.2	9.5	800	2290	3430
	20+25+25+50	1.55	1.94	1.94	3.88	3.6	9.3	9.5	800	2310	3430
	20+25+25+60	1.43	1.79	1.79	4.29	3.6	9.3	9.5	800	2310	3430
	20+25+35+35	1.62	2.02	2.83	2.83	3.6	9.3	9.5	800	2310	3430
	20+25+35+50	1.43	1.79	2.50	3.58	3.6	9.3	9.5	800	2310	3430
	20+35+35+35	1.49	2.60	2.60	2.60	3.6	9.3	9.5	800	2310	3430
	25+25+25+25	2.30	2.30	2.30	2.30	3.6	9.2	9.5	800	2290	3430
	25+25+25+35	2.09	2.09	2.09	2.93	3.6	9.2	9.5	800	2290	3430
	25+25+25+50	1.86	1.86	1.86	3.72	3.6	9.3	9.5	800	2310	3430
	25+25+25+60	1.72	1.72	1.72	4.13	3.6	9.3	9.5	800	2310	3430
	25+25+35+35	1.94	1.94	2.71	2.71	3.6	9.3	9.5	800	2310	3430
	25+25+35+50	1.72	1.72	2.41	3.44	3.6	9.3	9.5	800	2310	3430
	25+35+35+35	1.79	2.50	2.50	2.50	3.6	9.3	9.5	800	2310	3430

SCM 80 ZM-S buitenunit icm binnenunits (m.u.v. ZMX-S units)

KOELEN											
Binnenunit combinatie		Koelcapaciteit (kW)							Opgenomen vermogen (kW)		
		Ruimte koelcap. (kW)				Totale capaciteit (kW)					
		ruimte A	ruimte B	ruimte C	ruimte D	Minimaal	Nominaal	Maximaal	Minimaal	Nominaal	Maximaal
1 ruimte	20	2.0	-	-	-	1.8	2.0	2.7	480	530	950
	25	2.5	-	-	-	1.8	2.5	3.2	480	730	1080
	35	3.5	-	-	-	1.8	3.5	3.7	480	1120	1240
	50	5.0	-	-	-	1.8	5.0	5.8	480	1710	2100
	60	6.0	-	-	-	1.8	6.0	6.7	480	2140	2700
2 ruimten	20+20	2.00	2.00	-	-	3.0	4.0	5.8	550	930	1910
	20+25	2.00	2.50	-	-	3.0	4.5	6.1	550	1170	2060
	20+35	2.00	3.50	-	-	3.0	5.5	6.6	550	1590	2320
	20+50	1.97	4.93	-	-	3.0	6.9	7.5	550	2200	2830
	20+60	1.85	5.55	-	-	3.0	7.4	7.5	550	2430	2830
	25+25	2.50	2.50	-	-	3.0	5.0	6.5	550	1360	2270
	25+35	2.46	3.44	-	-	3.0	5.9	6.8	550	1780	2470
	25+50	2.47	4.93	-	-	3.0	7.4	7.5	550	2430	2830
	25+60	2.18	5.22	-	-	3.0	7.4	7.5	550	2430	2830
	35+35	3.45	3.45	-	-	3.0	6.9	7.5	550	2200	2680
	35+50	3.05	4.35	-	-	3.0	7.4	7.5	550	2430	2830
	35+60	2.73	4.67	-	-	3.0	7.4	7.5	550	2430	2830
	50+50	3.70	3.70	-	-	3.0	7.4	7.5	550	2430	2830
	50+60	3.36	4.04	-	-	3.0	7.4	7.5	550	2430	2830
	60+60	3.70	3.70	-	-	3.0	7.4	7.5	550	2430	2830
3 ruimten	20+20+20	2.00	2.00	2.00	-	3.7	6.0	8.1	670	1450	2830
	20+20+25	2.00	2.00	2.50	-	3.7	6.5	8.1	670	1630	2830
	20+20+35	1.89	1.89	3.31	-	3.7	7.1	8.1	670	1950	2830
	20+20+50	1.73	1.73	4.33	-	3.7	7.8	8.1	670	2320	2830
	20+20+60	1.56	1.56	4.68	-	3.7	7.8	8.1	670	2320	2830
	20+25+25	1.94	2.43	2.43	-	3.7	6.8	8.1	670	1820	2830
	20+25+35	1.88	2.34	3.28	-	3.7	7.5	8.1	670	2130	2830
	20+25+50	1.64	2.05	4.11	-	3.7	7.8	8.1	670	2320	2830
	20+25+60	1.49	1.86	4.46	-	3.7	7.8	8.1	670	2320	2830
	20+35+35	1.73	3.03	3.03	-	3.7	7.8	8.1	670	2320	2830
	20+35+50	1.49	2.60	3.71	-	3.7	7.8	8.1	670	2320	2830
	20+35+60	1.36	2.37	4.07	-	3.7	7.8	8.1	670	2320	2830
	20+50+50	1.30	3.25	3.25	-	3.7	7.8	8.1	670	2320	2830
	20+50+60	1.20	3.00	3.60	-	3.7	7.8	8.1	670	2320	2830
	25+25+25	2.37	2.37	2.37	-	3.7	7.1	8.1	670	1950	2830
	25+25+35	2.29	2.29	3.21	-	3.7	7.8	8.1	670	2320	2830
	25+25+50	1.95	1.95	3.90	-	3.7	7.8	8.1	670	2320	2830
	25+25+60	1.77	1.77	4.25	-	3.7	7.8	8.1	670	2320	2830
	25+35+35	2.05	2.87	2.87	-	3.7	7.8	8.1	670	2320	2830
	25+35+50	1.77	2.48	3.55	-	3.7	7.8	8.1	670	2320	2830
	25+35+60	1.63	2.28	3.90	-	3.7	7.8	8.1	670	2320	2830
	25+50+50	1.56	3.12	3.12	-	3.7	7.8	8.1	670	2320	2830
	25+50+60	1.44	2.89	3.47	-	3.7	7.8	8.1	670	2320	2830
	35+35+35	2.60	2.60	2.60	-	3.7	7.8	8.1	670	2320	2830
	35+35+50	2.28	2.28	3.25	-	3.7	7.8	8.1	670	2320	2830
	35+35+60	2.10	2.10	3.60	-	3.7	7.8	8.1	670	2320	2830
	35+50+50	2.02	2.89	2.89	-	3.7	7.8	8.1	670	2320	2830

SCM 80 ZM-S buitenunit icm binnenunits (m.u.v. ZMX-S units) deel 2

4 ruimten	20+20+20+20	1.95	1.95	1.95	1.95	4.4	7.8	8.7	890	2180	2830
	20+20+20+25	1.84	1.84	1.84	2.29	4.4	7.8	8.7	890	2200	2830
	20+20+20+35	1.66	1.66	1.66	2.91	4.4	7.9	8.7	890	2200	2830
	20+20+20+50	1.44	1.44	1.44	3.59	4.4	7.9	8.7	890	2200	2830
	20+20+20+60	1.33	1.33	1.33	4.00	4.4	8.0	8.7	890	2200	2830
	20+20+25+25	1.76	1.76	2.19	2.19	4.4	7.9	8.7	890	2200	2830
	20+20+25+35	1.58	1.58	1.98	2.77	4.4	7.9	8.7	890	2200	2830
	20+20+25+50	1.37	1.37	1.72	3.43	4.4	7.9	8.7	890	2200	2830
	20+20+25+60	1.28	1.28	1.60	3.84	4.4	8.0	8.7	890	2200	2830
	20+20+35+35	1.44	1.44	2.51	2.51	4.4	7.9	8.7	890	2200	2830
	20+20+35+50	1.28	1.28	2.24	3.20	4.4	8.0	8.7	890	2200	2830
	20+20+35+60	1.19	1.19	2.07	3.56	4.4	8.0	8.7	890	2200	2830
	20+25+25+25	1.66	2.08	2.08	2.08	4.4	7.9	8.7	890	2200	2830
	20+25+25+35	1.50	1.88	1.88	2.63	4.4	7.9	8.7	890	2200	2830
	20+25+25+50	1.33	1.67	1.67	3.33	4.4	8.0	8.7	890	2200	2830
	20+25+25+60	1.23	1.54	1.54	3.69	4.4	8.0	8.7	890	2200	2830
	20+25+35+35	1.37	1.72	2.40	2.40	4.4	7.9	8.7	890	2200	2830
	20+25+35+50	1.23	1.54	2.15	3.08	4.4	8.0	8.7	890	2200	2830
	20+35+35+35	1.28	2.24	2.24	2.24	4.4	8.0	8.7	890	2200	2830
	25+25+25+25	1.98	1.98	1.98	1.98	4.4	7.9	8.7	890	2200	2830
	25+25+25+35	1.80	1.80	1.80	2.51	4.4	7.9	8.7	890	2200	2830
	25+25+25+50	1.60	1.60	1.60	3.20	4.4	8.0	8.7	890	2200	2830
	25+25+25+60	1.48	1.48	1.48	3.56	4.4	8.0	8.7	890	2200	2830
	25+25+35+35	1.67	1.67	2.33	2.33	4.4	8.0	8.7	890	2200	2830
	25+25+35+50	1.48	1.48	2.07	2.96	4.4	8.0	8.7	890	2200	2830
	25+35+35+35	1.54	2.15	2.15	2.15	4.4	8.0	8.7	890	2200	2830

SCM 80 ZM-S buitenunit icm binnenunits ZMX-S

VERWARMEN											
Binnenunit combinatie		Verwarmingscapaciteit (kW)							Opgenomen vermogen (kW)		
		Ruimte verw.cap. (kW)				Totale capaciteit (kW)					
		ruimte A	ruimte B	ruimte C	ruimte D	Minimaal	Nominaal	Maximaal	Minimaal	Nominaal	Maximaal
1 ruimte	20	3.0	-	-	-	1.5	3.0	3.7	600	840	1330
	25	3.4	-	-	-	1.5	3.4	4.2	600	1000	1510
	35	4.5	-	-	-	1.5	4.5	5.0	600	1330	1790
	50	5.8	-	-	-	1.5	5.8	6.5	600	1780	2310
	60	6.8	-	-	-	1.5	6.8	7.5	600	2100	2660
2 ruimten	20+20	2.70	2.70	-	-	2.1	5.4	7.4	630	1340	1870
	20+25	2.62	3.28	-	-	2.1	5.9	7.7	630	1530	2130
	20+35	2.51	4.39	-	-	2.1	6.9	8.3	630	1910	2650
	20+50	2.37	5.93	-	-	2.1	8.3	8.8	630	2460	3430
	20+60	2.08	6.23	-	-	2.1	8.3	8.8	630	2460	3430
	25+25	3.20	3.20	-	-	2.1	6.4	8.1	630	1700	2480
	25+35	3.08	4.32	-	-	2.1	7.4	8.6	630	2090	2910
	25+50	2.77	5.53	-	-	2.1	8.3	8.8	630	2460	3430
	25+60	2.44	5.86	-	-	2.1	8.3	8.8	630	2460	3430
	35+35	4.15	4.15	-	-	2.1	8.3	8.8	630	2460	3430
	35+50	3.42	4.88	-	-	2.1	8.3	8.8	630	2460	3430
	35+60	3.06	5.24	-	-	2.1	8.3	8.8	630	2460	3430
	50+50	4.15	4.15	-	-	2.1	8.3	8.8	630	2460	3430
	50+60	3.77	4.53	-	-	2.1	8.3	8.8	630	2460	3430
	60+60	4.15	4.15	-	-	2.1	8.3	8.8	630	2460	3430
3 ruimten	20+20+20	2.57	2.57	2.57	-	3.2	7.7	9.3	660	1830	3430
	20+20+25	2.46	2.46	3.08	-	3.2	8.0	9.3	660	1930	3430
	20+20+35	2.27	2.27	3.97	-	3.2	8.5	9.3	660	2090	3430
	20+20+50	2.00	2.00	5.00	-	3.2	9.0	9.3	660	2250	3430
	20+20+60	1.80	1.80	5.40	-	3.2	9.0	9.3	660	2250	3430
	20+25+25	2.34	2.93	2.93	-	3.2	8.2	9.3	660	1990	3430
	20+25+35	2.20	2.75	3.85	-	3.2	8.8	9.3	660	2180	3430
	20+25+50	1.89	2.37	4.74	-	3.2	9.0	9.3	660	2250	3430
	20+25+60	1.71	2.14	5.14	-	3.2	9.0	9.3	660	2250	3430
	20+35+35	2.00	3.50	3.50	-	3.2	9.0	9.3	660	2250	3430
	20+35+50	1.71	3.00	4.29	-	3.2	9.0	9.3	660	2250	3430
	20+35+60	1.57	2.74	4.70	-	3.2	9.0	9.3	660	2250	3430
	20+50+50	1.50	3.75	3.75	-	3.2	9.0	9.3	660	2250	3430
	20+50+60	1.38	3.46	4.15	-	3.2	9.0	9.3	660	2250	3430
	25+25+25	2.83	2.83	2.83	-	3.2	8.5	9.3	660	2090	3430
	25+25+35	2.65	2.65	3.71	-	3.2	9.0	9.3	660	2250	3430
	25+25+50	2.25	2.25	4.50	-	3.2	9.0	9.3	660	2250	3430
	25+25+60	2.05	2.05	4.91	-	3.2	9.0	9.3	660	2250	3430
	25+35+35	2.37	3.32	3.32	-	3.2	9.0	9.3	660	2250	3430
	25+35+50	2.05	2.86	4.09	-	3.2	9.0	9.3	660	2250	3430
	25+35+60	1.88	2.63	4.50	-	3.2	9.0	9.3	660	2250	3430
	25+50+50	1.80	3.60	3.60	-	3.2	9.0	9.3	660	2250	3430
	25+50+60	1.67	3.33	4.00	-	3.2	9.0	9.3	660	2250	3430
	35+35+35	3.00	3.00	3.00	-	3.2	9.0	9.3	660	2250	3430
	35+35+50	2.63	2.63	3.75	-	3.2	9.0	9.3	660	2250	3430
	35+35+60	2.42	2.42	4.15	-	3.2	9.0	9.3	660	2250	3430
	35+50+50	2.33	3.33	3.33	-	3.2	9.0	9.3	660	2250	3430

SCM 80 ZM-S buitenunit icm binnenunits ZMX-S deel 2

4 ruimten	20+20+20+20	2.28	2.28	2.28	2.28	3.6	9.1	9.8	800	2220	3430
	20+20+20+25	2.14	2.14	2.14	2.68	3.6	9.1	9.8	800	2220	3430
	20+20+20+35	1.94	1.94	1.9	3.39	3.6	9.2	9.8	800	2240	3430
	20+20+20+50	1.67	1.67	1.67	4.18	3.6	9.2	9.8	800	2240	3430
	20+20+20+60	1.55	1.55	1.55	4.65	3.6	9.3	9.8	800	2260	3430
	20+20+25+25	2.04	2.04	2.56	2.56	3.6	9.2	9.8	800	2240	3430
	20+20+25+35	1.84	1.84	2.30	3.22	3.6	9.2	9.8	800	2240	3430
	20+20+25+50	1.62	1.62	2.02	4.04	3.6	9.3	9.8	800	2260	3430
	20+20+25+60	1.49	1.49	1.86	4.46	3.6	9.3	9.8	800	2260	3430
	20+20+35+35	1.67	1.67	2.93	2.93	3.6	9.2	9.8	800	2240	3430
	20+20+35+50	1.49	1.49	2.60	3.72	3.6	9.3	9.8	800	2260	3430
	20+20+35+60	1.38	1.38	2.41	4.13	3.6	9.3	9.8	800	2260	3430
	20+25+25+25	1.94	2.42	2.42	2.42	3.6	9.2	9.8	800	2240	3430
	20+25+25+35	1.75	2.19	2.19	3.07	3.6	9.2	9.8	800	2240	3430
	20+25+25+50	1.55	1.94	1.94	3.88	3.6	9.3	9.8	800	2260	3430
	20+25+25+60	1.43	1.79	1.79	4.29	3.6	9.3	9.8	800	2260	3430
	20+25+35+35	1.62	2.02	2.83	2.83	3.6	9.3	9.8	800	2260	3430
	20+25+35+50	1.43	1.79	2.50	3.58	3.6	9.3	9.8	800	2260	3430
	20+35+35+35	1.49	2.60	2.60	2.60	3.6	9.3	9.8	800	2260	3430
	25+25+25+25	2.30	2.30	2.30	2.30	3.6	9.2	9.8	800	2240	3430
	25+25+25+35	2.09	2.09	2.09	2.93	3.6	9.2	9.8	800	2240	3430
	25+25+25+50	1.86	1.86	1.86	3.72	3.6	9.3	9.8	800	2260	3430
	25+25+25+60	1.72	1.72	1.72	4.13	3.6	9.3	9.8	800	2260	3430
	25+25+35+35	1.94	1.94	2.71	2.71	3.6	9.3	9.8	800	2260	3430
	25+25+35+50	1.72	1.72	2.41	3.44	3.6	9.3	9.8	800	2260	3430
	25+35+35+35	1.79	2.50	2.50	2.50	3.6	9.3	9.8	800	2260	3430

SCM 80 ZM-S buitenunit icm binnenunits ZMX-S

KOELEN											
Binnenunit combinatie		Koelcapaciteit (kW)							Opgenomen vermogen (kW)		
		Ruimte koelcap. (kW)				Totale capaciteit (kW)					
		ruimte A	ruimte B	ruimte C	ruimte D	Minimaal	Nominaal	Maximaal	Minimaal	Nominaal	Maximaal
1 ruimte	20	2.0	-	-	-	1.8	2.0	2.8	480	500	950
	25	2.5	-	-	-	1.8	2.5	3.4	480	680	1080
	35	3.5	-	-	-	1.8	3.5	3.9	480	1010	1240
	50	5.0	-	-	-	1.8	5.0	6.1	480	1530	2100
	60	6.0	-	-	-	1.8	6.0	7.0	480	1880	2700
2 ruimten	20+20	2.00	2.00	-	-	3.0	4.0	6.1	550	850	1910
	20+25	2.00	2.50	-	-	3.0	4.5	6.4	550	1070	2060
	20+35	2.00	3.50	-	-	3.0	5.5	6.9	550	1470	2320
	20+50	1.97	4.93	-	-	3.0	6.9	7.9	550	2070	2830
	20+60	1.85	5.55	-	-	3.0	7.4	7.9	550	2290	2830
	25+25	2.50	2.50	-	-	3.0	5.0	6.8	550	1250	2270
	25+35	2.46	3.44	-	-	3.0	5.9	7.2	550	1660	2470
	25+50	2.47	4.93	-	-	3.0	7.4	7.9	550	2290	2830
	25+60	2.18	5.22	-	-	3.0	7.4	7.9	550	2290	2830
	35+35	3.45	3.45	-	-	3.0	6.9	7.6	550	2070	2680
	35+50	3.05	4.35	-	-	3.0	7.4	7.9	550	2290	2830
	35+60	2.73	4.67	-	-	3.0	7.4	7.9	550	2290	2830
	50+50	3.70	3.70	-	-	3.0	7.4	7.9	550	2290	2830
	50+60	3.36	4.04	-	-	3.0	7.4	7.9	550	2290	2830
	60+60	3.70	3.70	-	-	3.0	7.4	7.9	550	2290	2830
3 ruimten	20+20+20	2.00	2.00	2.00	-	3.7	6.0	8.5	670	1380	2830
	20+20+25	2.00	2.00	2.50	-	3.7	6.5	8.5	670	1560	2830
	20+20+35	1.89	1.89	3.31	-	3.7	7.1	8.5	670	1880	2830
	20+20+50	1.73	1.73	4.33	-	3.7	7.8	8.5	670	2230	2830
	20+20+60	1.56	1.56	4.68	-	3.7	7.8	8.5	670	2230	2830
	20+25+25	1.94	2.43	2.43	-	3.7	6.8	8.5	670	1740	2830
	20+25+35	1.88	2.34	3.28	-	3.7	7.5	8.5	670	2050	2830
	20+25+50	1.64	2.05	4.11	-	3.7	7.8	8.5	670	2230	2830
	20+25+60	1.49	1.86	4.46	-	3.7	7.8	8.5	670	2230	2830
	20+35+35	1.73	3.03	3.03	-	3.7	7.8	8.5	670	2230	2830
	20+35+50	1.49	2.60	3.71	-	3.7	7.8	8.5	670	2230	2830
	20+35+60	1.36	2.37	4.07	-	3.7	7.8	8.5	670	2230	2830
	20+50+50	1.30	3.25	3.25	-	3.7	7.8	8.5	670	2230	2830
	20+50+60	1.20	3.00	3.60	-	3.7	7.8	8.5	670	2230	2830
	25+25+25	2.37	2.37	2.37	-	3.7	7.1	8.5	670	1880	2830
	25+25+35	2.29	2.29	3.21	-	3.7	7.8	8.5	670	2230	2830
	25+25+50	1.95	1.95	3.90	-	3.7	7.8	8.5	670	2230	2830
	25+25+60	1.77	1.77	4.25	-	3.7	7.8	8.5	670	2230	2830
	25+35+35	2.05	2.87	2.87	-	3.7	7.8	8.5	670	2230	2830
	25+35+50	1.77	2.48	3.55	-	3.7	7.8	8.5	670	2230	2830
	25+35+60	1.63	2.28	3.90	-	3.7	7.8	8.5	670	2230	2830
	25+50+50	1.56	3.12	3.12	-	3.7	7.8	8.5	670	2230	2830
	25+50+60	1.44	2.89	3.47	-	3.7	7.8	8.5	670	2230	2830
	35+35+35	2.60	2.60	2.60	-	3.7	7.8	8.5	670	2230	2830
	35+35+50	2.28	2.28	3.25	-	3.7	7.8	8.5	670	2230	2830
	35+35+60	2.10	2.10	3.60	-	3.7	7.8	8.5	670	2230	2830
	35+50+50	2.02	2.89	2.89	-	3.7	7.8	8.5	670	2230	2830

SCM 80 ZM-S buitenunit icm binnenunits ZMX-S deel 2

4 ruimten	20+20+20+20	1.95	1.95	1.95	1.95	4.4	7.8	9.2	890	2120	2830
	20+20+20+25	1.84	1.84	1.84	2.29	4.4	7.8	9.2	890	2120	2830
	20+20+20+35	1.66	1.66	1.66	2.91	4.4	7.9	9.2	890	2140	2830
	20+20+20+50	1.44	1.44	1.44	3.59	4.4	7.9	9.2	890	2140	2830
	20+20+20+60	1.33	1.33	1.33	4.00	4.4	8.0	9.2	890	2160	2830
	20+20+25+25	1.76	1.76	2.19	2.19	4.4	7.9	9.2	890	2140	2830
	20+20+25+35	1.58	1.58	1.98	2.77	4.4	7.9	9.2	890	2140	2830
	20+20+25+50	1.37	1.37	1.72	3.43	4.4	7.9	9.2	890	2140	2830
	20+20+25+60	1.28	1.28	1.60	3.84	4.4	8.0	9.2	890	2160	2830
	20+20+35+35	1.44	1.44	2.51	2.51	4.4	7.9	9.2	890	2140	2830
	20+20+35+50	1.28	1.28	2.24	3.20	4.4	8.0	9.2	890	2160	2830
	20+20+35+60	1.19	1.19	2.07	3.56	4.4	8.0	9.2	890	2160	2830
	20+25+25+25	1.66	2.08	2.08	2.08	4.4	7.9	9.2	890	2140	2830
	20+25+25+35	1.50	1.88	1.88	2.63	4.4	7.9	9.2	890	2140	2830
	20+25+25+50	1.33	1.67	1.67	3.33	4.4	8.0	9.2	890	2160	2830
	20+25+25+60	1.23	1.54	1.54	3.69	4.4	8.0	9.2	890	2160	2830
	20+25+35+35	1.37	1.72	2.40	2.40	4.4	7.9	9.2	890	2140	2830
	20+25+35+50	1.23	1.54	2.15	3.08	4.4	8.0	9.2	890	2160	2830
	20+35+35+35	1.28	2.24	2.24	2.24	4.4	8.0	9.2	890	2160	2830
	25+25+25+25	1.98	1.98	1.98	1.98	4.4	7.9	9.2	890	2140	2830
	25+25+25+35	1.80	1.80	1.80	2.51	4.4	7.9	9.2	890	2140	2830
	25+25+25+50	1.60	1.60	160	3.20	4.4	8.0	9.2	890	2160	2830
	25+25+25+60	1.48	1.48	1.48	3.56	4.4	8.0	9.2	890	2160	2830
	25+25+35+35	1.67	1.67	2.33	2.33	4.4	8.0	9.2	890	2160	2830
	25+25+35+50	1.48	1.48	2.07	2.96	4.4	8.0	9.2	890	2160	2830
	25+35+35+35	1.54	2.15	2.15	2.15	4.4	8.0	9.2	890	2160	2830

SCM 100 ZM-S buitenunit icm binnenunits (m.u.v. ZMX-S units)

VERWARMEN													
Binnenunit combinatie		Verwarmingscapaciteit (kW)									Opgenomen vermogen (kW)		
		Ruimte verw.cap. (kW)						Totale capaciteit (kW)					
		ruimte A	ruimte B	ruimte C	ruimte D	ruimte E	ruimte F	Minimaal	Nominaal	Maximaal	Minimaal	Nominaal	Maximaal
1 ruimte	20	3.0	-	-	-	-	-	1.5	3.0	3.6	700	1220	1330
	25	3.4	-	-	-	-	-	1.5	3.4	4.1	700	1265	1540
	35	4.5	-	-	-	-	-	1.5	4.5	4.9	700	1650	1840
	50	5.8	-	-	-	-	-	1.5	5.8	6.4	700	2120	2410
	60	6.8	-	-	-	-	-	1.5	6.8	7.4	700	2500	2760
	71	8.0	-	-	-	-	-	1.5	8.0	8.1	700	3020	3090
2 ruimten	20+20	3.00	3.00	-	-	-	-	2.1	6.0	7.2	750	1540	1860
	20+25	2.84	3.56	-	-	-	-	2.1	6.4	7.7	750	1660	2210
	20+35	2.73	4.77	-	-	-	-	2.1	7.5	8.5	750	1990	2520
	20+50	2.51	6.29	-	-	-	-	2.1	8.8	10.0	750	2430	3220
	20+60	2.45	7.35	-	-	-	-	2.1	9.8	11.0	750	2840	3620
	20+71	2.42	8.58	-	-	-	-	2.1	11.0	11.6	750	2840	3620
	25+25	3.40	3.40	-	-	-	-	2.1	6.8	8.2	750	1770	2420
	25+35	3.29	4.61	-	-	-	-	2.1	7.9	9.0	750	2140	2820
	25+50	3.07	6.13	-	-	-	-	2.1	9.2	10.5	750	2630	3610
	25+60	3.00	7.20	-	-	-	-	2.1	10.2	11.5	750	3040	3790
	25+71	2.97	8.43	-	-	-	-	2.1	11.4	12.1	750	3440	4250
	35+35	4.50	4.50	-	-	-	-	2.1	9.0	9.8	750	2520	3210
	35+50	4.24	6.06	-	-	-	-	2.1	10.3	11.3	750	3040	3710
	35+60	4.16	7.14	-	-	-	-	2.1	11.3	12.3	750	3420	4320
	35+71	3.96	8.04	-	-	-	-	2.1	12.0	12.9	750	4030	4690
	50+50	5.80	5.80	-	-	-	-	2.1	11.6	12.8	750	3660	4620
	50+60	5.45	6.55	-	-	-	-	2.1	12.0	13.3	750	4030	4920
	50+71	4.96	7.04	-	-	-	-	2.1	12.0	13.3	750	4030	4920
	60+60	6.00	6.00	-	-	-	-	2.1	12.0	13.3	750	4030	4920
	60+71	5.50	6.50	-	-	-	-	2.1	12.0	13.3	750	4030	4920
	71+71	6.00	6.00	-	-	-	-	2.1	12.0	13.3	750	4030	4920
3 ruimten	20+20+20	3.00	3.00	3.00	-	-	-	3.2	9.0	10.9	780	2270	3350
	20+20+25	2.89	2.89	3.62	-	-	-	3.2	9.4	11.4	780	2400	3820
	20+20+35	2.80	2.80	4.90	-	-	-	3.2	10.5	12.2	780	2760	4290
	20+20+50	2.62	2.62	6.56	-	-	-	3.2	11.8	13.3	780	3270	4290
	20+20+60	2.40	2.40	7.20	-	-	-	3.2	12.0	13.3	780	3420	4290
	20+20+71	2.16	2.16	7.68	-	-	-	3.2	12.0	13.3	780	3410	3720
	20+25+25	2.80	3.50	3.50	-	-	-	3.2	9.8	11.9	780	2560	3990
	20+25+35	2.73	3.41	4.77	-	-	-	3.2	10.9	12.7	780	2970	4290
	20+25+50	2.53	3.16	6.32	-	-	-	3.2	12.0	13.3	780	3420	4290
	20+25+60	2.29	2.86	6.86	-	-	-	3.2	12.0	13.3	780	3420	4290
	20+25+71	2.07	2.59	7.34	-	-	-	3.2	12.0	13.3	780	3410	4290
	20+35+35	2.67	4.67	4.67	-	-	-	3.2	12.0	13.3	780	3420	4290
	20+35+50	2.29	4.00	5.71	-	-	-	3.2	12.0	13.3	780	3420	4290
	20+35+60	2.09	3.65	6.26	-	-	-	3.2	12.0	13.3	780	3410	4290
	20+35+71	1.90	3.33	6.76	-	-	-	3.2	12.0	13.3	780	3410	4290
	20+50+50	2.00	5.00	5.00	-	-	-	3.2	12.0	13.3	780	3410	4290
	20+50+60	1.85	4.62	5.54	-	-	-	3.2	12.0	13.3	780	3400	4290
	20+50+71	1.70	4.26	6.04	-	-	-	4.2	12.0	13.3	780	3390	4290
	20+60+60	1.71	5.14	5.14	-	-	-	5.2	12.0	13.3	780	3390	4290
	20+60+71	1.59	4.77	5.64	-	-	-	6.2	12.0	13.3	780	3390	4290
	25+25+25	3.40	3.40	3.40	-	-	-	3.2	10.2	12.4	780	2760	3880

SCM 100 ZM-S buitenunit icm binnenunits (m.u.v. ZMX-S units) deel 2

Binnenunit combinatie		Verwarmingscapaciteit (kW)									Opgenomen vermogen (kW)		
		Ruimte verw.cap. (kW)						Totale capaciteit (kW)					
		ruimte A	ruimte B	ruimte C	ruimte D	ruimte E	ruimte F	Minimaal	Nominaal	Maximaal	Minimaal	Nominaal	Maximaal
3 ruimten	25+25+35	3.32	3.32	4.65	-	-	-	3.2	11.3	13.2	780	3170	4290
	25+25+50	3.00	3.00	6.00	-	-	-	3.2	12.0	13.3	780	3420	4290
	25+25+60	2.73	2.73	6.55	-	-	-	3.2	12.0	13.3	780	3410	3880
	25+25+71	2.48	2.48	7.04	-	-	-	3.2	12.0	13.3	780	3410	4120
	25+35+35	3.16	4.42	4.42	-	-	-	3.2	12.0	13.3	780	3420	4290
	25+35+50	2.73	3.82	5.45	-	-	-	3.2	12.0	13.3	780	3410	4290
	25+35+60	2.50	3.50	6.00	-	-	-	3.2	12.0	13.3	780	3410	4290
	25+35+71	2.29	3.21	6.50	-	-	-	4.2	12.0	13.3	780	3400	4290
	25+50+50	2.40	4.80	4.80	-	-	-	3.2	12.0	13.3	780	3410	4290
	25+50+60	2.22	4.44	5.33	-	-	-	3.2	12.0	13.3	780	3400	4290
	25+50+71	2.05	4.11	5.84	-	-	-	3.2	12.0	13.3	780	3390	4290
	25+60+60	2.07	4.97	4.97	-	-	-	3.2	12.0	13.3	780	3390	4290
	25+60+71	1.92	4.62	5.46	-	-	-	3.2	12.0	13.3	780	3390	4290
	35+35+35	4.00	4.00	4.00	-	-	-	3.2	12.0	13.3	780	3420	4290
	35+35+50	3.50	3.50	5.00	-	-	-	3.2	12.0	13.3	780	3410	4290
	35+35+60	3.23	3.23	5.54	-	-	-	3.2	12.0	13.3	780	3400	4290
	35+35+71	2.98	2.98	6.04	-	-	-	3.2	12.0	13.3	780	3390	4290
	35+50+50	3.11	4.44	4.44	-	-	-	3.2	12.0	13.3	780	3400	4290
	35+50+60	2.90	4.14	4.97	-	-	-	3.2	12.0	13.3	780	3390	4290
	35+50+71	2.69	3.85	5.46	-	-	-	3.2	12.0	13.3	780	3390	4290
	35+60+60	2.71	4.65	4.65	-	-	-	3.2	12.0	13.3	780	3390	4290
	50+50+50	4.00	4.00	4.00	-	-	-	3.2	12.0	13.3	780	3390	4290
	50+50+60	3.75	3.75	4.50	-	-	-	3.2	12.0	13.3	780	3380	4290
4 ruimten	20+20+20+20	3.00	3.00	3.00	3.00	-	-	3.6	12.0	13.3	950	3270	3920
	20+20+20+25	2.82	2.82	2.82	3.53	-	-	3.6	12.0	13.3	950	3270	3920
	20+20+20+35	2.53	2.53	2.53	4.42	-	-	3.6	12.0	13.3	950	3270	3920
	20+20+20+50	2.18	2.18	2.18	5.45	-	-	3.6	12.0	13.3	950	3260	3920
	20+20+20+60	2.00	2.00	2.00	6.00	-	-	3.6	12.0	13.3	950	3250	3920
	20+20+20+71	1.83	1.83	1.83	6.50	-	-	3.6	12.0	13.3	950	3250	3920
	20+20+25+25	2.67	2.67	3.33	3.33	-	-	3.6	12.0	13.3	950	3270	3920
	20+20+25+35	2.40	2.40	3.00	4.20	-	-	3.6	12.0	13.3	950	3260	3920
	20+20+25+50	2.09	2.09	2.61	5.22	-	-	3.6	12.0	13.3	950	3260	3920
	20+20+25+60	1.92	1.92	2.40	5.76	-	-	3.6	12.0	13.3	950	3250	3920
	20+20+25+71	1.76	1.76	2.21	6.26	-	-	3.6	12.0	13.3	950	3250	3920
	20+20+35+35	2.18	2.18	3.82	3.82	-	-	3.6	12.0	13.3	950	3260	3920
	20+20+35+50	1.92	1.92	3.36	4.80	-	-	3.6	12.0	13.3	950	3250	3920
	20+20+35+60	1.78	1.78	3.11	5.33	-	-	3.6	12.0	13.3	950	3250	3920
	20+20+35+71	1.64	1.64	2.88	5.84	-	-	3.6	12.0	13.3	950	3240	3920
	20+20+50+50	1.71	1.71	4.29	4.29	-	-	3.6	12.0	13.3	950	3240	3920
	20+20+50+60	1.60	1.60	4.00	4.80	-	-	3.6	12.0	13.3	950	3240	3920
	20+20+60+60	1.50	1.50	4.50	4.50	-	-	3.6	12.0	13.3	950	3240	3920
	20+25+25+25	2.53	3.16	3.16	3.16	-	-	3.6	12.0	13.3	950	3270	3920
	20+25+25+35	2.29	2.86	2.86	4.00	-	-	3.6	12.0	13.3	950	3260	3920
	20+25+25+50	2.00	2.50	2.50	5.00	-	-	3.6	12.0	13.3	950	3250	3920
	20+25+25+60	1.85	2.31	2.31	5.54	-	-	3.6	12.0	13.3	950	3250	3920
	20+25+25+71	1.70	2.13	2.13	6.04	-	-	3.6	12.0	13.3	950	3240	3920
	20+25+35+35	2.09	2.61	3.65	3.65	-	-	3.6	12.0	13.3	950	3260	3920
	20+25+35+50	1.85	2.31	3.23	4.62	-	-	3.6	12.0	13.3	950	3250	3920
	20+25+35+60	1.71	2.14	3.00	5.14	-	-	3.6	12.0	13.3	950	3240	3920
	20+25+35+71	1.59	1.99	2.78	5.64	-	-	3.6	12.0	13.3	950	3240	3920
	20+25+50+50	1.66	2.07	4.14	4.14	-	-	3.6	12.0	13.3	950	3240	3920

SCM 100 ZM-S buitenunit icm binnenunits (m.u.v. ZMX-S units) deel 3

Binnenunit combinatie		Verwarmingscapaciteit (kW)									Opgenomen vermogen (kW)		
		Ruimte verw.cap. (kW)						Totale capaciteit (kW)					
		ruimte A	ruimte B	ruimte C	ruimte D	ruimte E	ruimte F	Minimaal	Nominaal	Maximaal	Minimaal	Nominaal	Maximaal
4 ruimten	20+25+50+60	1.55	1.94	3.87	4.65	-	-	3.6	12.0	13.3	950	3240	3920
	20+35+35+35	1.92	3.36	3.36	3.36	-	-	3.6	12.0	13.3	950	3250	3920
	20+35+35+50	1.71	3.00	3.00	4.29	-	-	3.6	12.0	13.3	950	3240	3920
	20+35+35+60	1.60	2.80	2.80	4.80	-	-	3.6	12.0	13.3	950	3240	3920
	20+35+50+50	1.55	2.71	3.87	3.87	-	-	3.6	12.0	13.3	950	3240	3920
	25+25+25+25	3.00	3.00	3.00	3.00	-	-	3.6	12.0	13.3	950	3260	3920
	25+25+25+35	2.73	2.73	2.73	3.82	-	-	3.6	12.0	13.3	950	3260	3920
	25+25+25+50	2.40	2.40	2.40	4.80	-	-	3.6	12.0	13.3	950	3250	3920
	25+25+25+60	2.22	2.22	2.22	5.33	-	-	3.6	12.0	13.3	950	3250	3920
	25+25+25+71	2.05	2.05	2.05	5.84	-	-	3.6	12.0	13.3	950	3240	3920
	25+25+35+35	2.50	2.50	3.50	3.50	-	-	3.6	12.0	13.3	950	3250	3920
	25+25+35+50	2.22	2.22	3.11	4.44	-	-	3.6	12.0	13.3	950	3250	3920
	25+25+35+60	2.07	2.07	2.90	4.97	-	-	3.6	12.0	13.3	950	3240	3920
	25+25+35+71	1.92	1.92	2.69	5.46	-	-	3.6	12.0	13.3	950	3240	3920
	25+25+50+50	2.00	2.00	4.00	4.00	-	-	3.6	12.0	13.3	950	3240	3920
	25+25+50+60	1.88	1.88	3.75	4.50	-	-	3.6	12.0	13.3	950	3240	3920
	25+35+35+35	2.31	3.23	3.23	3.23	-	-	3.6	12.0	13.3	950	3250	3920
	25+35+35+50	2.07	2.90	2.90	4.14	-	-	3.6	12.0	13.3	950	3240	3920
	25+35+35+60	1.94	2.71	2.71	4.65	-	-	3.6	12.0	13.3	950	3240	3920
	25+35+50+50	1.88	2.63	3.75	3.75	-	-	3.6	12.0	13.3	950	3240	3920
	35+35+35+35	3.00	3.00	3.00	3.00	-	-	3.6	12.0	13.3	950	3240	3920
	35+35+35+50	2.71	2.71	2.71	3.87	-	-	3.6	12.0	13.3	950	3240	3920
5 ruimten	20+20+20+20+20	2.40	2.40	2.40	2.40	2.40	-	4.0	12.0	13.3	1050	3220	3620
	20+20+20+20+25	2.29	2.29	2.29	2.29	2.86	-	4.0	12.0	13.3	1050	3220	3620
	20+20+20+20+35	2.09	2.09	2.09	2.09	3.65	-	4.0	12.0	13.3	1050	3210	3620
	20+20+20+20+50	1.85	1.85	1.85	1.85	4.62	-	4.0	12.0	13.3	1050	3200	3620
	20+20+20+20+60	1.71	1.71	1.71	1.71	5.14	-	4.0	12.0	13.3	1050	3200	3620
	20+20+20+20+71	1.59	1.59	1.59	1.59	5.64	-	4.0	12.0	13.3	1050	3190	3620
	20+20+20+25+25	2.18	2.18	2.18	2.73	2.73	-	4.0	12.0	13.3	1050	3210	3620
	20+20+20+25+35	2.00	2.00	2.00	2.50	3.50	-	4.0	12.0	13.3	1050	3210	3620
	20+20+20+25+50	1.78	1.78	1.78	2.22	4.44	-	4.0	12.0	13.3	1050	3200	3620
	20+20+20+25+60	1.66	1.66	1.66	2.07	4.97	-	4.0	12.0	13.3	1050	3200	3620
	20+20+20+25+71	1.54	1.54	1.54	1.92	5.46	-	4.0	12.0	13.3	1050	3190	3620
	20+20+20+35+35	1.85	1.85	1.85	3.23	3.23	-	4.0	12.0	13.3	1050	3200	3620
	20+20+20+35+50	1.66	1.66	1.66	2.90	4.14	-	4.0	12.0	13.3	1050	3200	3620
	20+20+20+35+60	1.55	1.55	1.55	2.71	4.65	-	4.0	12.0	13.3	1050	3190	3620
	20+20+20+50+50	1.50	1.50	1.50	3.75	3.75	-	4.0	12.0	13.3	1050	3190	3620
	20+20+25+25+25	2.09	2.09	2.61	2.61	2.61	-	4.0	12.0	13.3	1050	3210	3620
	20+20+25+25+35	1.92	1.92	2.40	2.40	3.36	-	4.0	12.0	13.3	1050	3210	3620
	20+20+25+25+50	1.71	1.71	2.14	2.14	4.29	-	4.0	12.0	13.3	1050	3200	3620
	20+20+25+25+60	1.60	1.60	2.00	2.00	4.80	-	4.0	12.0	13.3	1050	3190	3620
	20+20+25+35+35	1.78	1.78	2.22	3.11	3.11	-	4.0	12.0	13.3	1050	3200	3620
	20+20+25+35+50	1.60	1.60	2.00	2.80	4.00	-	4.0	12.0	13.3	1050	3190	3620
	20+20+25+35+60	1.50	1.50	1.88	2.63	4.50	-	4.0	12.0	13.3	1050	3190	3620
	20+20+35+35+35	1.66	1.66	2.90	2.90	2.90	-	4.0	12.0	13.3	1050	3200	3620
	20+20+35+35+50	1.50	1.50	2.63	2.63	3.75	-	4.0	12.0	13.3	1050	3190	3620
	20+25+25+25+25	2.00	2.50	2.50	2.50	2.50	-	4.0	12.0	13.3	1050	3210	3620
	20+25+25+25+35	1.85	2.31	2.31	2.31	3.23	-	4.0	12.0	13.3	1050	3200	3620
	20+25+25+25+50	1.66	2.07	2.07	2.07	4.14	-	4.0	12.0	13.3	1050	3200	3620
	20+25+25+25+60	1.55	1.94	1.94	1.94	4.65	-	4.0	12.0	13.3	1050	3190	3620
	20+25+25+35+35	1.71	2.14	2.14	3.00	3.00	-	4.0	12.0	13.3	1050	3200	3620
	20+25+25+35+50	1.55	1.94	1.94	2.71	3.87	-	4.0	12.0	13.3	1050	3190	3620
	20+25+35+35+35	1.60	2.00	2.80	2.80	2.80	-	4.0	12.0	13.3	1050	3190	3620
	20+35+35+35+35	1.50	2.63	2.63	2.63	2.63	-	4.0	12.0	13.3	1050	3190	3620
	25+25+25+25+25	2.40	2.40	2.40	2.40	2.40	-	4.0	12.0	13.3	1050	3210	3620
	25+25+25+25+35	2.22	2.22	2.22	2.22	3.11	-	4.0	12.0	13.3	1050	3200	3620
	25+25+25+25+50	2.00	2.00	2.00	2.00	4.00	-	4.0	12.0	13.3	1050	3190	3620
	25+25+25+25+60	1.88	1.88	1.88	1.88	4.50	-	4.0	12.0	13.3	1050	3190	3620
	25+25+25+35+35	2.07	2.07	2.07	2.90	2.90	-	4.0	12.0	13.3	1050	3200	3620
	25+25+25+35+50	1.88	1.88	1.88	2.63	3.75	-	4.0	12.0	13.3	1050	3190	3620
	25+25+35+35+35	1.94	1.94	2.71	2.71	2.71	-	4.0	12.0	13.3	1050	3190	3620

SCM 100 ZM-S buitenunit icm binnenunits (m.u.v. ZMX-S units)

KOELEN													
Binnenunit combinatie		Koelcapaciteit (kW)									Opgenomen vermogen (kW)		
		Ruimte koelcap. (kW)						Totale capaciteit (kW)					
		ruimte A	ruimte B	ruimte C	ruimte D	ruimte E	ruimte F	Minimaal	Nominaal	Maximaal	Minimaal	Nominaal	Maximaal
1 ruimte	20	2.0	-	-	-	-	-	1.8	2.0	2.7	650	780	1100
	25	2.5	-	-	-	-	-	1.8	2.5	3.2	650	1000	1350
	35	3.5	-	-	-	-	-	1.8	3.5	3.7	650	1500	1600
	50	5.0	-	-	-	-	-	1.8	5.0	5.8	650	2150	2500
	60	6.0	-	-	-	-	-	1.8	6.0	6.7	650	2720	3000
	71	7.1	-	-	-	-	-	1.8	7.1	7.2	650	3250	3080
2 ruimten	20+20	2.00	2.00	-	-	-	-	3.0	4.0	5.4	740	960	1460
	20+25	2.00	2.50	-	-	-	-	3.0	4.5	5.9	740	1100	1820
	20+35	2.00	3.50	-	-	-	-	3.0	5.5	6.4	740	1500	2020
	20+50	2.00	5.00	-	-	-	-	3.0	7.0	8.5	740	2290	2820
	20+60	2.00	6.00	-	-	-	-	3.0	8.0	9.4	740	2660	3360
	20+71	2.00	7.10	-	-	-	-	3.0	9.1	9.9	740	3100	3780
	25+25	2.50	2.50	-	-	-	-	3.0	5.0	6.8	740	1420	2200
	25+35	2.50	3.50	-	-	-	-	3.0	6.0	6.9	740	1810	2320
	25+50	2.50	5.00	-	-	-	-	3.0	7.5	9.0	740	2470	3220
	25+60	2.50	6.00	-	-	-	-	3.0	8.5	9.4	740	2810	3360
	25+71	2.53	7.17	-	-	-	-	3.0	9.7	10.4	740	3350	4020
	35+35	3.50	3.50	-	-	-	-	3.0	7.0	7.4	740	2290	2820
	35+50	3.50	5.00	-	-	-	-	3.0	8.5	9.5	740	2810	3620
	35+60	3.50	6.00	-	-	-	-	3.0	9.5	10.4	740	3280	3990
	35+71	3.3.0	6.70	-	-	-	-	3.0	10.0	10.9	740	3480	4250
	50+50	5.00	5.00	-	-	-	-	3.0	10.0	11.6	740	3480	4350
	50+60	4.55	5.45	-	-	-	-	3.0	10.0	11.8	740	3480	4410
	50+71	4.13	5.87	-	-	-	-	3.0	10.0	11.8	740	3470	4410
	60+60	5.00	5.00	-	-	-	-	3.0	10.0	11.8	740	3470	4410
	60+71	4.58	5.42	-	-	-	-	3.0	10.0	11.8	740	3470	4410
	71+71	5.00	5.00	-	-	-	-	3.0	10.0	11.8	740	3460	4410
3 ruimten	20+20+20	2.00	2.00	2.00	-	-	-	3.7	6.0	8.1	880	1530	2490
	20+20+25	2.00	2.00	2.50	-	-	-	3.7	6.5	8.6	880	1730	2700
	20+20+35	2.00	2.00	3.50	-	-	-	3.7	7.5	9.1	880	2080	3120
	20+20+50	2.00	2.00	5.00	-	-	-	3.7	9.0	11.2	880	2730	4000
	20+20+60	2.00	2.00	6.00	-	-	-	3.7	10.0	11.8	880	3280	4250
	20+20+71	1.80	1.80	6.40	-	-	-	3.7	10.0	11.8	880	3280	4250
	20+25+25	2.00	2.50	2.50	-	-	-	3.7	7.0	9.1	880	1940	3210
	20+25+35	2.00	2.50	3.50	-	-	-	3.7	8.0	9.6	880	2440	3630
	20+25+50	2.00	2.50	5.00	-	-	-	3.7	9.5	11.5	880	3130	4120
	20+25+60	1.90	2.38	5.71	-	-	-	3.7	10.0	11.8	880	3280	4250
	20+25+71	1.72	2.16	6.12	-	-	-	3.7	10.0	11.8	880	3280	4250
	20+35+35	2.00	3.50	3.50	-	-	-	3.7	9.0	10.1	880	2920	3640
	20+35+50	1.90	3.33	4.76	-	-	-	3.7	10.0	11.8	880	3280	4250
	20+35+60	1.74	3.04	5.22	-	-	-	3.7	10.0	11.8	880	3280	4250
	20+35+71	1.59	2.78	5.63	-	-	-	3.7	10.0	11.8	880	3270	4250
	20+50+50	1.67	4.17	4.17	-	-	-	3.7	10.0	11.8	880	3270	4250
	20+50+60	1.54	3.85	4.62	-	-	-	3.7	10.0	11.8	880	3270	4250
	20+50+71	1.42	3.55	5.04	-	-	-	3.7	10.0	11.8	880	3260	4250
	20+60+60	1.43	4.29	4.29	-	-	-	3.7	10.0	11.8	880	3260	4250
	20+60+71	1.32	3.97	4.70	-	-	-	3.7	10.0	11.8	880	3260	4250
	25+25+25	2.50	2.50	2.50	-	-	-	3.7	7.5	9.4	880	2130	3340
	25+25+35	2.50	2.50	3.50	-	-	-	3.7	8.5	9.4	880	2650	3540
	25+25+50	2.50	2.50	5.00	-	-	-	3.7	10.0	9.9	880	3280	4250
	25+25+60	2.27	2.27	5.45	-	-	-	3.7	10.0	11.8	880	3280	4250
	25+25+71	2.07	2.07	5.87	-	-	-	3.7	10.0	11.8	880	3270	4250
	25+35+35	2.50	3.50	3.50	-	-	-	3.7	9.5	11.8	880	3130	3950
	25+35+50	2.27	3.18	4.55	-	-	-	3.7	10.0	10.4	880	3280	4250
	25+35+60	2.08	2.92	5.00	-	-	-	3.7	10.0	11.8	880	3270	4250
	25+35+71	1.91	2.67	5.42	-	-	-	3.7	10.0	11.8	880	3270	4250
	25+50+50	2.00	4.00	4.00	-	-	-	3.7	10.0	11.8	880	3270	4250
	25+50+60	1.85	3.70	4.44	-	-	-	3.7	10.0	11.8	880	3270	4250
	25+50+71	1.71	3.42	4.86	-	-	-	3.7	10.0	11.8	880	3260	4250
	25+60+60	1.72	4.14	4.14	-	-	-	3.7	10.0	11.8	880	3260	4250
	25+60+71	1.60	3.85	4.55	-	-	-	3.7	10.0	11.8	880	3260	4250
	35+35+35	3.33	3.33	3.33	-	-	-	3.7	10.0	10.9	880	3280	4120
	35+35+50	2.92	2.92	4.17	-	-	-	3.7	10.0	11.8	880	3270	4250
	35+35+60	2.69	2.69	4.62	-	-	-	3.7	10.0	11.8	880	3270	4250
	35+35+71	2.48	2.48	5.04	-	-	-	3.7	10.0	11.8	880	3260	4250
	35+50+50	2.59	3.70	3.70	-	-	-	3.7	10.0	11.8	880	3270	4250
	35+50+60	2.41	3.45	4.14	-	-	-	3.7	10.0	11.8	880	3260	4250
	35+50+71	2.24	3.21	4.55	-	-	-	3.7	10.0	11.8	880	3260	4250
	35+60+60	2.26	3.87	3.87	-	-	-	3.7	10.0	11.8	880	3260	4250
	50+50+50	3.33	3.33	3.33	-	-	-	3.7	10.0	11.8	880	3260	4250
	50+50+60	3.13	3.13	3.75	-	-	-	3.7	10.0	11.8	880	3260	4250

SCM 100 ZM-S buitenunit icm binnenunits (m.u.v. ZMX-S units) deel 2

Binnenunit combinatie		Koelcapaciteit (kW)									Opgenomen vermogen (kW)		
		Koelcap. (kW)						Totale capaciteit (kW)					
		ruimte A	ruimte B	ruimte C	ruimte D	ruimte E	ruimte F	Minimaal	Nominaal	Maximaal	Minimaal	Nominaal	Maximaal
4 ruimten	20+20+20+20	2.00	2.00	2.00	2.00	-	-	4.4	10.0	11.8	1100	2110	3680
	20+20+20+25	2.00	2.00	2.00	2.50	-	-	4.4	10.0	11.8	1100	2390	3890
	20+20+20+35	2.00	2.00	2.00	3.50	-	-	4.4	10.0	11.8	1100	2900	3990
	20+20+20+50	1.82	1.82	1.82	4.55	-	-	4.4	10.0	11.8	1100	3210	4050
	20+20+20+60	1.67	1.67	1.67	5.00	-	-	4.4	10.0	11.8	1100	3210	4050
	20+20+20+71	1.53	1.53	1.53	5.42	-	-	4.4	10.0	11.8	1100	3200	4050
	20+20+25+25	2.00	2.00	2.50	2.50	-	-	4.4	10.0	11.8	1100	2600	3990
	20+20+25+35	2.00	2.00	2.50	3.50	-	-	4.4	10.0	11.8	1100	3220	4050
	20+20+25+50	1.74	1.74	2.17	4.35	-	-	4.4	10.0	11.8	1100	3210	4050
	20+20+25+60	1.60	1.60	2.00	4.80	-	-	4.4	10.0	11.8	1100	3210	4050
	20+20+25+71	1.47	1.47	1.84	5.22	-	-	4.4	10.0	11.8	1100	3200	4050
	20+20+35+35	1.82	1.82	3.18	3.18	-	-	4.4	10.0	11.8	1100	3210	4050
	20+20+35+50	1.60	1.60	2.80	4.00	-	-	4.4	10.0	11.8	1100	3210	4050
	20+20+35+60	1.48	1.48	2.59	4.44	-	-	4.4	10.0	11.8	1100	3200	4050
	20+20+35+71	1.37	1.37	2.40	4.86	-	-	4.4	10.0	11.8	1100	3190	4050
	20+20+50+50	1.43	1.43	3.57	3.57	-	-	4.4	10.0	11.8	1100	3190	4050
	20+20+50+60	1.33	1.33	3.33	4.00	-	-	4.4	10.0	11.8	1100	3190	4050
	20+20+60+60	1.25	1.25	3.75	3.75	-	-	4.4	10.0	11.8	1100	3180	4050
	20+25+25+25	2.00	2.50	2.50	2.50	-	-	4.4	10.0	11.8	1100	2900	4050
	20+25+25+35	1.90	2.38	2.38	3.33	-	-	4.4	10.0	11.8	1100	3220	4050
	20+25+25+50	1.67	2.08	2.08	4.17	-	-	4.4	10.0	11.8	1100	3210	4050
	20+25+25+60	1.54	1.92	1.92	4.62	-	-	4.4	10.0	11.8	1100	3200	4050
	20+25+25+71	1.46	1.81	1.81	4.93	-	-	4.4	10.0	11.8	1100	3190	4050
	20+25+35+35	1.74	2.17	3.04	3.04	-	-	4.4	10.0	11.8	1100	3210	4050
	20+25+35+50	1.54	1.92	2.69	3.85	-	-	4.4	10.0	11.8	1100	3200	4050
	20+25+35+60	1.43	1.79	2.50	4.29	-	-	4.4	10.0	11.8	1100	3190	4050
	20+25+35+71	1.32	1.66	2.32	4.70	-	-	4.4	10.0	11.8	1100	3190	4050
	20+25+50+50	1.38	1.72	3.45	3.45	-	-	4.4	10.0	11.8	1100	3190	4050
	20+25+50+60	1.29	1.61	3.23	3.87	-	-	4.4	10.0	11.8	1100	3190	4050
	20+35+35+35	1.60	2.80	2.80	2.80	-	-	4.4	10.0	11.8	1100	3210	4050
	20+35+35+50	1.43	2.50	2.50	3.57	-	-	4.4	10.0	11.8	1100	3190	4050
	20+35+35+60	1.33	2.33	2.33	4.00	-	-	4.4	10.0	11.8	1100	3190	4050
	20+35+50+50	1.29	2.26	3.23	3.23	-	-	4.4	10.0	11.8	1100	3190	4050
	25+25+25+25	2.50	2.50	2.50	2.50	-	-	4.4	10.0	11.8	1100	3220	4050
	25+25+25+35	2.27	2.27	2.27	3.18	-	-	4.4	10.0	11.8	1100	3210	4050
	25+25+25+50	2.00	2.00	2.00	4.00	-	-	4.4	10.0	11.8	1100	3210	4050
	25+25+25+60	1.85	1.85	1.85	4.44	-	-	4.4	10.0	11.8	1100	3200	4050
	25+25+25+71	1.71	1.71	1.71	4.86	-	-	4.4	10.0	11.8	1100	3190	4050
	25+25+35+35	2.08	2.08	2.92	2.92	-	-	4.4	10.0	11.8	1100	3210	4050
	25+25+35+50	1.85	1.85	2.59	3.70	-	-	4.4	10.0	11.8	1100	3200	4050
	25+25+35+60	1.72	1.72	2.41	4.14	-	-	4.4	10.0	11.8	1100	3190	4050
	25+25+35+71	1.60	1.60	2.24	4.55	-	-	4.4	10.0	11.8	1100	3190	4050
	25+25+50+50	1.67	1.67	3.33	3.33	-	-	4.4	10.0	11.8	1100	3190	4050
	25+25+50+60	1.56	1.56	3.13	3.75	-	-	4.4	10.0	11.8	1100	3180	4050
	25+35+35+35	1.92	2.69	2.69	2.69	-	-	4.4	10.0	11.8	1100	3200	4050
	25+35+35+50	1.72	2.41	2.41	3.45	-	-	4.4	10.0	11.8	1100	3190	4050
	25+35+35+60	1.61	2.26	2.26	3.87	-	-	4.4	10.0	11.8	1100	3190	4050
	25+35+50+50	1.56	2.19	3.13	3.13	-	-	4.4	10.0	11.8	1100	3180	4050
	35+35+35+35	2.50	2.50	2.50	2.50	-	-	4.4	10.0	11.8	1100	3190	4050
	35+35+35+50	2.26	2.26	2.26	3.23	-	-	4.4	10.0	11.8	1100	3190	4050

SCM 100 ZM-S buitenunit icm binnenunits (m.u.v. ZMX-S units) deel 3

Binnenunit combinatie		Koelcapaciteit (kW)									Opgenomen vermogen (kW)		
		Ruimte koelcap. (kW)						Totale capaciteit (kW)					
		ruimte A	ruimte B	ruimte C	ruimte D	ruimte E	ruimte F	Minimaal	Nominaal	Maximaal	Minimaal	Nominaal	Maximaal
5 ruimten	20+20+20+20+20	2.00	2.00	2.00	2.00	2.00	-	5.1	10.0	11.8	1210	2950	4030
	20+20+20+20+25	1.90	1.90	1.90	1.90	2.38	-	5.1	10.0	11.8	1210	2950	4030
	20+20+20+20+35	1.74	1.74	1.74	1.74	3.04	-	5.1	10.0	11.8	1210	2950	4030
	20+20+20+20+50	1.54	1.54	1.54	1.54	3.85	-	5.1	10.0	11.8	1210	2940	4030
	20+20+20+20+60	1.43	1.43	1.43	1.43	4.29	-	5.1	10.0	11.8	1210	2930	4030
	20+20+20+20+71	1.32	1.32	1.32	1.32	4.70	-	5.1	10.0	11.8	1210	2930	4030
	20+20+20+25+25	1.82	1.82	1.82	2.27	2.27	-	5.1	10.0	11.8	1210	2950	4030
	20+20+20+25+35	1.67	1.67	1.67	2.08	2.92	-	5.1	10.0	11.8	1210	2940	4030
	20+20+20+25+50	1.48	1.48	1.48	1.85	3.70	-	5.1	10.0	11.8	1210	2940	4030
	20+20+20+25+60	1.38	1.38	1.38	1.72	4.14	-	5.1	10.0	11.8	1210	2930	4030
	20+20+20+25+71	1.28	1.28	1.28	1.60	4.55	-	5.1	10.0	11.8	1210	2930	4030
	20+20+20+35+35	1.54	1.54	1.54	2.69	2.69	-	5.1	10.0	11.8	1210	2940	4030
	20+20+20+35+50	1.38	1.38	1.38	2.41	3.45	-	5.1	10.0	11.8	1210	2930	4030
	20+20+20+35+60	1.29	1.29	1.29	2.26	3.87	-	5.1	10.0	11.8	1210	2930	4030
	20+20+20+50+50	1.25	1.25	1.25	3.13	3.13	-	5.1	10.0	11.8	1210	2930	4030
	20+20+25+25+25	1.74	1.74	2.17	2.17	2.17	-	5.1	10.0	11.8	1210	2950	4030
	20+20+25+25+35	1.60	1.60	2.00	2.00	2.80	-	5.1	10.0	11.8	1210	2940	4030
	20+20+25+25+50	1.43	1.43	1.79	1.79	3.57	-	5.1	10.0	11.8	1210	2930	4030
	20+20+25+25+60	1.33	1.33	1.67	1.67	4.00	-	5.1	10.0	11.8	1210	2930	4030
	20+20+25+35+35	1.48	1.48	1.85	2.59	2.59	-	5.1	10.0	11.8	1210	2940	4030
	20+20+25+35+50	1.33	1.33	1.67	2.33	3.33	-	5.1	10.0	11.8	1210	2930	4030
	20+20+25+35+60	1.25	1.25	1.56	2.19	3.75	-	5.1	10.0	11.8	1210	2930	4030
	20+20+35+35+35	1.38	1.38	2.41	2.41	2.41	-	5.1	10.0	11.8	1210	2930	4030
	20+20+35+35+50	1.25	1.25	2.19	2.19	3.13	-	5.1	10.0	11.8	1210	2930	4030
	20+25+25+25+25	1.67	2.08	2.08	2.08	2.08	-	5.1	10.0	11.8	1210	2940	4030
	20+25+25+25+35	1.54	1.92	1.92	1.92	2.69	-	5.1	10.0	11.8	1210	2940	4030
	20+25+25+25+50	1.38	1.72	1.72	1.72	3.45	-	5.1	10.0	11.8	1210	2930	4030
	20+25+25+25+60	1.29	1.61	1.61	1.61	3.87	-	5.1	10.0	11.8	1210	2930	4030
	20+25+25+35+35	1.43	1.79	1.79	2.50	2.50	-	5.1	10.0	11.8	1210	2930	4030
	20+25+25+35+50	1.29	1.61	1.61	2.26	3.23	-	5.1	10.0	11.8	1210	2930	4030
	20+25+35+35+35	1.33	1.67	2.33	2.33	2.33	-	5.1	10.0	11.8	1210	2930	4030
	20+35+35+35+35	1.25	2.19	2.19	2.19	2.19	-	5.1	10.0	11.8	1210	2930	4030
	25+25+25+25+25	2.00	2.00	2.00	2.00	2.00	-	5.1	10.0	11.8	1210	2940	4030
	25+25+25+25+35	1.85	1.85	1.85	1.85	2.59	-	5.1	10.0	11.8	1210	2940	4030
	25+25+25+25+50	1.67	1.67	1.67	1.67	3.33	-	5.1	10.0	11.8	1210	2930	4030
	25+25+25+25+60	1.56	1.56	1.56	1.56	3.75	-	5.1	10.0	11.8	1210	2930	4030
	25+25+25+35+35	1.72	1.72	1.72	2.41	2.41	-	5.1	10.0	11.8	1210	2930	4030
	25+25+25+35+50	1.56	1.56	1.56	2.19	3.13	-	5.1	10.0	11.8	1210	2930	4030
	25+25+35+35+35	1.61	1.61	2.26	2.26	2.26	-	5.1	10.0	11.8	1210	2930	4030

SCM 100 ZM-S buitenunit icm binnenunits (m.u.v. ZMX-S units)

KOELEN													
Binnenunit combinatie		Koelcapaciteit (kW)									Opgenomen vermogen (kW)		
		Ruimte koelcap. (kW)						Totale capaciteit (kW)					
		ruimte A	ruimte B	ruimte C	ruimte D	ruimte E	ruimte F	Minimaal	Nominaal	Maximaal	Minimaal	Nominaal	Maximaal
1 ruimte	20	2.0	-	-	-	-	-	1.8	2.0	2.7	650	780	1100
	25	2.5	-	-	-	-	-	1.8	2.5	3.2	650	1000	1350
	35	3.5	-	-	-	-	-	1.8	3.5	3.7	650	1500	1600
	50	5.0	-	-	-	-	-	1.8	5.0	5.8	650	2150	2500
	60	6.0	-	-	-	-	-	1.8	6.0	6.7	650	2720	3000
	71	7.1	-	-	-	-	-	1.8	7.1	7.2	650	3250	3080
2 ruimten	20+20	2.00	2.00	-	-	-	-	3.0	4.0	5.4	740	960	1460
	20+25	2.00	2.50	-	-	-	-	3.0	4.5	5.9	740	1100	1820
	20+35	2.00	3.50	-	-	-	-	3.0	5.5	6.4	740	1500	2020
	20+50	2.00	5.00	-	-	-	-	3.0	7.0	8.5	740	2290	2820
	20+60	2.00	6.00	-	-	-	-	3.0	8.0	9.4	740	2660	3360
	20+71	2.00	7.10	-	-	-	-	3.0	9.1	9.9	740	3100	3780
	25+25	2.50	2.50	-	-	-	-	3.0	5.0	6.8	740	1420	2200
	25+35	2.50	3.50	-	-	-	-	3.0	6.0	6.9	740	1810	2320
	25+50	2.50	5.00	-	-	-	-	3.0	7.5	9.0	740	2470	3220
	25+60	2.50	6.00	-	-	-	-	3.0	8.5	9.4	740	2810	3360
	25+71	2.53	7.17	-	-	-	-	3.0	9.7	10.4	740	3350	4020
	35+35	3.50	3.50	-	-	-	-	3.0	7.0	7.4	740	2290	2820
	35+50	3.50	5.00	-	-	-	-	3.0	8.5	9.5	740	2810	3620
	35+60	3.50	6.00	-	-	-	-	3.0	9.5	10.4	740	3280	3990
	35+71	3.3.0	6.70	-	-	-	-	3.0	10.0	10.9	740	3480	4250
	50+50	5.00	5.00	-	-	-	-	3.0	10.0	11.6	740	3480	4350
	50+60	4.55	5.45	-	-	-	-	3.0	10.0	11.8	740	3480	4410
	50+71	4.13	5.87	-	-	-	-	3.0	10.0	11.8	740	3470	4410
	60+60	5.00	5.00	-	-	-	-	3.0	10.0	11.8	740	3470	4410
	60+71	4.58	5.42	-	-	-	-	3.0	10.0	11.8	740	3470	4410
	71+71	5.00	5.00	-	-	-	-	3.0	10.0	11.8	740	3460	4410
3 ruimten	20+20+20	2.00	2.00	2.00	-	-	-	3.7	6.0	8.1	880	1530	2490
	20+20+25	2.00	2.00	2.50	-	-	-	3.7	6.5	8.6	880	1730	2700
	20+20+35	2.00	2.00	3.50	-	-	-	3.7	7.5	9.1	880	2080	3120
	20+20+50	2.00	2.00	5.00	-	-	-	3.7	9.0	11.2	880	2730	4000
	20+20+60	2.00	2.00	6.00	-	-	-	3.7	10.0	11.8	880	3280	4250
	20+20+71	1.80	1.80	6.40	-	-	-	3.7	10.0	11.8	880	3280	4250
	20+25+25	2.00	2.50	2.50	-	-	-	3.7	7.0	9.1	880	1940	3210
	20+25+35	2.00	2.50	3.50	-	-	-	3.7	8.0	9.6	880	2440	3630
	20+25+50	2.00	2.50	5.00	-	-	-	3.7	9.5	11.5	880	3130	4120
	20+25+60	1.90	2.38	5.71	-	-	-	3.7	10.0	11.8	880	3280	4250
	20+25+71	1.72	2.16	6.12	-	-	-	3.7	10.0	11.8	880	3280	4250
	20+35+35	2.00	3.50	3.50	-	-	-	3.7	9.0	10.1	880	2920	3640
	20+35+50	1.90	3.33	4.76	-	-	-	3.7	10.0	11.8	880	3280	4250
	20+35+60	1.74	3.04	5.22	-	-	-	3.7	10.0	11.8	880	3280	4250
	20+35+71	1.59	2.78	5.63	-	-	-	3.7	10.0	11.8	880	3270	4250
	20+50+50	1.67	4.17	4.17	-	-	-	3.7	10.0	11.8	880	3270	4250
	20+50+60	1.54	3.85	4.62	-	-	-	3.7	10.0	11.8	880	3270	4250
	20+50+71	1.42	3.55	5.04	-	-	-	3.7	10.0	11.8	880	3260	4250
	20+60+60	1.43	4.29	4.29	-	-	-	3.7	10.0	11.8	880	3260	4250
	20+60+71	1.32	3.97	4.70	-	-	-	3.7	10.0	11.8	880	3260	4250
	25+25+25	2.50	2.50	2.50	-	-	-	3.7	7.5	9.4	880	2130	3340
	25+25+35	2.50	2.50	3.50	-	-	-	3.7	8.5	9.4	880	2650	3540
	25+25+50	2.50	2.50	5.00	-	-	-	3.7	10.0	9.9	880	3280	4250
	25+25+60	2.27	2.27	5.45	-	-	-	3.7	10.0	11.8	880	3280	4250
	25+25+71	2.07	2.07	5.87	-	-	-	3.7	10.0	11.8	880	3270	4250
	25+35+35	2.50	3.50	3.50	-	-	-	3.7	9.5	11.8	880	3130	3950
	25+35+50	2.27	3.18	4.55	-	-	-	3.7	10.0	10.4	880	3280	4250
	25+35+60	2.08	2.92	5.00	-	-	-	3.7	10.0	11.8	880	3270	4250
	25+35+71	1.91	2.67	5.42	-	-	-	3.7	10.0	11.8	880	3270	4250
	25+50+50	2.00	4.00	4.00	-	-	-	3.7	10.0	11.8	880	3270	4250
	25+50+60	1.85	3.70	4.44	-	-	-	3.7	10.0	11.8	880	3270	4250
	25+50+71	1.71	3.42	4.86	-	-	-	3.7	10.0	11.8	880	3260	4250
	25+60+60	1.72	4.14	4.14	-	-	-	3.7	10.0	11.8	880	3260	4250
	25+60+71	1.60	3.85	4.55	-	-	-	3.7	10.0	11.8	880	3260	4250
	35+35+35	3.33	3.33	3.33	-	-	-	3.7	10.0	10.9	880	3280	4120
	35+35+50	2.92	2.92	4.17	-	-	-	3.7	10.0	11.8	880	3270	4250
	35+35+60	2.69	2.69	4.62	-	-	-	3.7	10.0	11.8	880	3270	4250
	35+35+71	2.48	2.48	5.04	-	-	-	3.7	10.0	11.8	880	3260	4250
	35+50+50	2.59	3.70	3.70	-	-	-	3.7	10.0	11.8	880	3270	4250
	35+50+60	2.41	3.45	4.14	-	-	-	3.7	10.0	11.8	880	3260	4250
	35+50+71	2.24	3.21	4.55	-	-	-	3.7	10.0	11.8	880	3260	4250
	35+60+60	2.26	3.87	3.87	-	-	-	3.7	10.0	11.8	880	3260	4250
	50+50+50	3.33	3.33	3.33	-	-	-	3.7	10.0	11.8	880	3260	4250
	50+50+60	3.13	3.13	3.75	-	-	-	3.7	10.0	11.8	880	3260	4250

SCM 100 ZM-S buitenunit icm binnenunits (m.u.v. ZMX-S units) deel 2

Binnenunit combinatie		Koelcapaciteit (kW)									Opgenomen vermogen (kW)		
		Koelcap. (kW)						Totale capaciteit (kW)					
		ruimte A	ruimte B	ruimte C	ruimte D	ruimte E	ruimte F	Minimaal	Nominaal	Maximaal	Minimaal	Nominaal	Maximaal
4 ruimten	20+20+20+20	2.00	2.00	2.00	2.00	-	-	4.4	10.0	11.8	1100	2110	3680
	20+20+20+25	2.00	2.00	2.00	2.50	-	-	4.4	10.0	11.8	1100	2390	3890
	20+20+20+35	2.00	2.00	2.00	3.50	-	-	4.4	10.0	11.8	1100	2900	3990
	20+20+20+50	1.82	1.82	1.82	4.55	-	-	4.4	10.0	11.8	1100	3210	4050
	20+20+20+60	1.67	1.67	1.67	5.00	-	-	4.4	10.0	11.8	1100	3210	4050
	20+20+20+71	1.53	1.53	1.53	5.42	-	-	4.4	10.0	11.8	1100	3200	4050
	20+20+25+25	2.00	2.00	2.50	2.50	-	-	4.4	10.0	11.8	1100	2600	3990
	20+20+25+35	2.00	2.00	2.50	3.50	-	-	4.4	10.0	11.8	1100	3220	4050
	20+20+25+50	1.74	1.74	2.17	4.35	-	-	4.4	10.0	11.8	1100	3210	4050
	20+20+25+60	1.60	1.60	2.00	4.80	-	-	4.4	10.0	11.8	1100	3210	4050
	20+20+25+71	1.47	1.47	1.84	5.22	-	-	4.4	10.0	11.8	1100	3200	4050
	20+20+35+35	1.82	1.82	3.18	3.18	-	-	4.4	10.0	11.8	1100	3210	4050
	20+20+35+50	1.60	1.60	2.80	4.00	-	-	4.4	10.0	11.8	1100	3210	4050
	20+20+35+60	1.48	1.48	2.59	4.44	-	-	4.4	10.0	11.8	1100	3200	4050
	20+20+35+71	1.37	1.37	2.40	4.86	-	-	4.4	10.0	11.8	1100	3190	4050
	20+20+50+50	1.43	1.43	3.57	3.57	-	-	4.4	10.0	11.8	1100	3190	4050
	20+20+50+60	1.33	1.33	3.33	4.00	-	-	4.4	10.0	11.8	1100	3190	4050
	20+20+60+60	1.25	1.25	3.75	3.75	-	-	4.4	10.0	11.8	1100	3180	4050
	20+25+25+25	2.00	2.50	2.50	2.50	-	-	4.4	10.0	11.8	1100	2900	4050
	20+25+25+35	1.90	2.38	2.38	3.33	-	-	4.4	10.0	11.8	1100	3220	4050
	20+25+25+50	1.67	2.08	2.08	4.17	-	-	4.4	10.0	11.8	1100	3210	4050
	20+25+25+60	1.54	1.92	1.92	4.62	-	-	4.4	10.0	11.8	1100	3200	4050
	20+25+25+71	1.46	1.81	1.81	4.93	-	-	4.4	10.0	11.8	1100	3190	4050
	20+25+35+35	1.74	2.17	3.04	3.04	-	-	4.4	10.0	11.8	1100	3210	4050
	20+25+35+50	1.54	1.92	2.69	3.85	-	-	4.4	10.0	11.8	1100	3200	4050
	20+25+35+60	1.43	1.79	2.50	4.29	-	-	4.4	10.0	11.8	1100	3190	4050
	20+25+35+71	1.32	1.66	2.32	4.70	-	-	4.4	10.0	11.8	1100	3190	4050
	20+25+50+50	1.38	1.72	3.45	3.45	-	-	4.4	10.0	11.8	1100	3190	4050
	20+25+50+60	1.29	1.61	3.23	3.87	-	-	4.4	10.0	11.8	1100	3190	4050
	20+35+35+35	1.60	2.80	2.80	2.80	-	-	4.4	10.0	11.8	1100	3210	4050
	20+35+35+50	1.43	2.50	2.50	3.57	-	-	4.4	10.0	11.8	1100	3190	4050
	20+35+35+60	1.33	2.33	2.33	4.00	-	-	4.4	10.0	11.8	1100	3190	4050
	20+35+50+50	1.29	2.26	3.23	3.23	-	-	4.4	10.0	11.8	1100	3190	4050
	25+25+25+25	2.50	2.50	2.50	2.50	-	-	4.4	10.0	11.8	1100	3220	4050
	25+25+25+35	2.27	2.27	2.27	3.18	-	-	4.4	10.0	11.8	1100	3210	4050
	25+25+25+50	2.00	2.00	2.00	4.00	-	-	4.4	10.0	11.8	1100	3210	4050
	25+25+25+60	1.85	1.85	1.85	4.44	-	-	4.4	10.0	11.8	1100	3200	4050
	25+25+25+71	1.71	1.71	1.71	4.86	-	-	4.4	10.0	11.8	1100	3190	4050
	25+25+35+35	2.08	2.08	2.92	2.92	-	-	4.4	10.0	11.8	1100	3210	4050
	25+25+35+50	1.85	1.85	2.59	3.70	-	-	4.4	10.0	11.8	1100	3200	4050
	25+25+35+60	1.72	1.72	2.41	4.14	-	-	4.4	10.0	11.8	1100	3190	4050
	25+25+35+71	1.60	1.60	2.24	4.55	-	-	4.4	10.0	11.8	1100	3190	4050
	25+25+50+50	1.67	1.67	3.33	3.33	-	-	4.4	10.0	11.8	1100	3190	4050
	25+25+50+60	1.56	1.56	3.13	3.75	-	-	4.4	10.0	11.8	1100	3180	4050
	25+35+35+35	1.92	2.69	2.69	2.69	-	-	4.4	10.0	11.8	1100	3200	4050
	25+35+35+50	1.72	2.41	2.41	3.45	-	-	4.4	10.0	11.8	1100	3190	4050
	25+35+35+60	1.61	2.26	2.26	3.87	-	-	4.4	10.0	11.8	1100	3190	4050
	25+35+50+50	1.56	2.19	3.13	3.13	-	-	4.4	10.0	11.8	1100	3180	4050
	35+35+35+35	2.50	2.50	2.50	2.50	-	-	4.4	10.0	11.8	1100	3190	4050
	35+35+35+50	2.26	2.26	2.26	3.23	-	-	4.4	10.0	11.8	1100	3190	4050

SCM 100 ZM-S buitenunit icm binnenunits (m.u.v. ZMX-S units) deel 3

Binnenunit combinatie		Koelcapaciteit (kW)									Opgenomen vermogen (kW)		
		Ruimte koelcap. (kW)						Totale capaciteit (kW)					
		ruimte A	ruimte B	ruimte C	ruimte D	ruimte E	ruimte F	Minimaal	Nominaal	Maximaal	Minimaal	Nominaal	Maximaal
5 ruimten	20+20+20+20+20	2.00	2.00	2.00	2.00	2.00	-	5.1	10.0	11.8	1210	2950	4030
	20+20+20+20+25	1.90	1.90	1.90	1.90	2.38	-	5.1	10.0	11.8	1210	2950	4030
	20+20+20+20+35	1.74	1.74	1.74	1.74	3.04	-	5.1	10.0	11.8	1210	2950	4030
	20+20+20+20+50	1.54	1.54	1.54	1.54	3.85	-	5.1	10.0	11.8	1210	2940	4030
	20+20+20+20+60	1.43	1.43	1.43	1.43	4.29	-	5.1	10.0	11.8	1210	2930	4030
	20+20+20+20+71	1.32	1.32	1.32	1.32	4.70	-	5.1	10.0	11.8	1210	2930	4030
	20+20+20+25+25	1.82	1.82	1.82	2.27	2.27	-	5.1	10.0	11.8	1210	2950	4030
	20+20+20+25+35	1.67	1.67	1.67	2.08	2.92	-	5.1	10.0	11.8	1210	2940	4030
	20+20+20+25+50	1.48	1.48	1.48	1.85	3.70	-	5.1	10.0	11.8	1210	2940	4030
	20+20+20+25+60	1.38	1.38	1.38	1.72	4.14	-	5.1	10.0	11.8	1210	2930	4030
	20+20+20+25+71	1.28	1.28	1.28	1.60	4.55	-	5.1	10.0	11.8	1210	2930	4030
	20+20+20+35+35	1.54	1.54	1.54	2.69	2.69	-	5.1	10.0	11.8	1210	2940	4030
	20+20+20+35+50	1.38	1.38	1.38	2.41	3.45	-	5.1	10.0	11.8	1210	2930	4030
	20+20+20+35+60	1.29	1.29	1.29	2.26	3.87	-	5.1	10.0	11.8	1210	2930	4030
	20+20+20+50+50	1.25	1.25	1.25	3.13	3.13	-	5.1	10.0	11.8	1210	2930	4030
	20+20+25+25+25	1.74	1.74	2.17	2.17	2.17	-	5.1	10.0	11.8	1210	2950	4030
	20+20+25+25+35	1.60	1.60	2.00	2.00	2.80	-	5.1	10.0	11.8	1210	2940	4030
	20+20+25+25+50	1.43	1.43	1.79	1.79	3.57	-	5.1	10.0	11.8	1210	2930	4030
	20+20+25+25+60	1.33	1.33	1.67	1.67	4.00	-	5.1	10.0	11.8	1210	2930	4030
	20+20+25+35+35	1.48	1.48	1.85	2.59	2.59	-	5.1	10.0	11.8	1210	2940	4030
	20+20+25+35+50	1.33	1.33	1.67	2.33	3.33	-	5.1	10.0	11.8	1210	2930	4030
	20+20+25+35+60	1.25	1.25	1.56	2.19	3.75	-	5.1	10.0	11.8	1210	2930	4030
	20+20+35+35+35	1.38	1.38	2.41	2.41	2.41	-	5.1	10.0	11.8	1210	2930	4030
	20+20+35+35+50	1.25	1.25	2.19	2.19	3.13	-	5.1	10.0	11.8	1210	2930	4030
	20+25+25+25+25	1.67	2.08	2.08	2.08	2.08	-	5.1	10.0	11.8	1210	2940	4030
	20+25+25+25+35	1.54	1.92	1.92	1.92	2.69	-	5.1	10.0	11.8	1210	2940	4030
	20+25+25+25+50	1.38	1.72	1.72	1.72	3.45	-	5.1	10.0	11.8	1210	2930	4030
	20+25+25+25+60	1.29	1.61	1.61	1.61	3.87	-	5.1	10.0	11.8	1210	2930	4030
	20+25+25+35+35	1.43	1.79	1.79	2.50	2.50	-	5.1	10.0	11.8	1210	2930	4030
	20+25+25+35+50	1.29	1.61	1.61	2.26	3.23	-	5.1	10.0	11.8	1210	2930	4030
	20+25+35+35+35	1.33	1.67	2.33	2.33	2.33	-	5.1	10.0	11.8	1210	2930	4030
	20+35+35+35+35	1.25	2.19	2.19	2.19	2.19	-	5.1	10.0	11.8	1210	2930	4030
	25+25+25+25+25	2.00	2.00	2.00	2.00	2.00	-	5.1	10.0	11.8	1210	2940	4030
	25+25+25+25+35	1.85	1.85	1.85	1.85	2.59	-	5.1	10.0	11.8	1210	2940	4030
	25+25+25+25+50	1.67	1.67	1.67	1.67	3.33	-	5.1	10.0	11.8	1210	2930	4030
	25+25+25+25+60	1.56	1.56	1.56	1.56	3.75	-	5.1	10.0	11.8	1210	2930	4030
	25+25+25+35+35	1.72	1.72	1.72	2.41	2.41	-	5.1	10.0	11.8	1210	2930	4030
	25+25+25+35+50	1.56	1.56	1.56	2.19	3.13	-	5.1	10.0	11.8	1210	2930	4030
	25+25+35+35+35	1.61	1.61	2.26	2.26	2.26	-	5.1	10.0	11.8	1210	2930	4030

SCM 100 ZM-S buitenunit icm binnenunits ZMX-S

VERWARMEN													
Binnenunit combinatie		Verwarmingscapaciteit (kW)									Opgenomen vermogen (kW)		
		Ruimte verw.cap. (kW)						Totale capaciteit (kW)					
		ruimte A	ruimte B	ruimte C	ruimte D	ruimte E	ruimte F	Minimaal	Nominaal	Maximaal	Minimaal	Nominaal	Maximaal
1 ruimte	20	3.0	-	-	-	-	-	1.5	3.0	3.7	700	1010	1330
	25	3.4	-	-	-	-	-	1.5	3.4	4.2	700	1150	1540
	35	4.5	-	-	-	-	-	1.5	4.5	5.0	700	1540	1840
	50	5.8	-	-	-	-	-	1.5	5.8	6.5	700	2000	2410
	60	6.8	-	-	-	-	-	1.5	6.8	7.5	700	2360	2760
2 ruimten	20+20	3.00	3.00	-	-	-	-	2.1	6.0	7.4	750	1510	1460
	20+25	2.84	3.56	-	-	-	-	2.1	6.4	7.9	750	1630	2210
	20+35	2.73	4.77	-	-	-	-	2.1	7.5	8.7	750	1950	2520
	20+50	2.51	6.29	-	-	-	-	2.1	8.8	10.2	750	2380	3220
	20+60	2.45	7.35	-	-	-	-	2.1	9.8	11.2	750	2780	3620
	25+25	3.40	3.40	-	-	-	-	2.1	6.8	8.4	750	1740	2420
	25+35	3.29	4.61	-	-	-	-	2.1	7.9	9.2	750	2100	2820
	25+50	3.07	6.13	-	-	-	-	2.1	9.2	10.7	750	2580	3610
	25+60	3.00	7.20	-	-	-	-	2.1	10.2	11.7	750	2980	3790
	35+35	4.50	4.50	-	-	-	-	2.1	9.0	10.0	750	2470	3210
	35+50	4.24	6.06	-	-	-	-	2.1	10.3	11.5	750	2980	3710
	35+60	4.16	7.14	-	-	-	-	2.1	11.3	12.5	750	343	4100
	50+50	5.80	5.80	-	-	-	-	2.1	11.6	13.0	750	3580	4320
	50+60	5.45	6.55	-	-	-	-	2.1	12.0	13.5	750	3720	4520
	60+60	6.00	6.00	-	-	-	-	2.1	12.0	13.5	750	3720	4520
3 ruimten	20+20+20	3.00	3.00	3.00	-	-	-	3.2	9.0	11.1	780	2230	3350
	20+20+25	2.89	2.89	3.62	-	-	-	3.2	9.4	11.6	780	2350	3350
	20+20+35	2.80	2.80	4.90	-	-	-	3.2	10.5	12.4	780	2710	3820
	20+20+50	2.62	2.62	6.56	-	-	-	3.2	11.8	13.5	780	3210	4190
	20+20+60	2.40	2.40	7.20	-	-	-	3.2	12.0	13.5	780	3350	4190
	20+25+25	2.80	3.50	3.50	-	-	-	3.2	9.8	12.1	780	2510	3720
	20+25+35	2.73	3.41	4.77	-	-	-	3.2	10.9	12.9	780	2910	3990
	20+25+50	2.53	3.16	6.32	-	-	-	3.2	12.0	13.5	780	3350	4190
	20+25+60	2.29	2.86	6.86	-	-	-	3.2	12.0	13.5	780	3350	4190
	20+35+35	2.67	4.67	4.67	-	-	-	3.2	12.0	13.5	780	3360	4190
	20+35+50	2.29	4.00	5.71	-	-	-	3.2	12.0	13.5	780	3350	4190
	20+35+60	2.09	3.65	6.26	-	-	-	3.2	12.0	13.5	780	3340	4190
	20+50+50	2.00	5.00	5.00	-	-	-	3.2	12.0	13.5	780	3340	4190
	20+50+60	1.85	4.62	5.54	-	-	-	3.2	12.0	13.5	780	3340	4190
	20+60+60	1.71	5.14	5.14	-	-	-	3.2	12.0	13.5	780	3330	4190
	25+25+25	3.40	3.40	3.40	-	-	-	3.2	10.2	12.6	780	2710	3880
	25+25+35	3.32	3.32	4.65	-	-	-	3.2	11.3	13.4	780	3110	4120
	25+25+50	3.00	3.00	6.00	-	-	-	3.2	12.0	13.5	780	3350	4190
	25+25+60	2.73	2.73	6.55	-	-	-	3.2	12.0	13.5	780	3350	4190
	25+35+35	3.16	4.42	4.42	-	-	-	3.2	12.0	13.5	780	3350	4190
	25+35+50	2.73	3.82	5.45	-	-	-	3.2	12.0	13.5	780	3350	4190
	25+35+60	2.50	3.50	6.00	-	-	-	3.2	12.0	13.5	780	3340	4190
	25+50+50	2.40	4.80	4.80	-	-	-	3.2	12.0	13.5	780	3340	4190
	25+50+60	2.22	4.44	5.33	-	-	-	3.2	12.0	13.5	780	3330	4190
	25+60+60	2.07	4.97	4.97	-	-	-	3.2	12.0	13.5	780	3330	4190
	35+35+35	4.00	4.00	4.00	-	-	-	3.2	12.0	13.5	780	3350	4190
	35+35+50	3.50	3.50	5.00	-	-	-	3.2	12.0	13.5	780	3340	4190
	35+35+60	3.23	3.23	5.54	-	-	-	3.2	12.0	13.5	780	3340	4190
	35+50+50	3.11	4.44	4.44	-	-	-	3.2	12.0	13.5	780	3330	4190
	35+50+60	2.90	4.14	4.97	-	-	-	3.2	12.0	13.5	780	3330	4190
	35+60+60	2.71	4.65	4.65	-	-	-	3.2	12.0	13.5	780	3320	4190
	50+50+50	4.00	4.00	4.00	-	-	-	3.2	12.0	13.5	780	3330	4190
	50+50+60	3.75	3.75	4.50	-	-	-	3.2	12.0	13.5	780	3320	4190

SCM 100 ZM-S buitenunit icm binnenunits ZMX-S deel 2

Binnenunit combinatie		Verwarmingscapaciteit (kW)									Opgenomen vermogen (kW)		
		Ruimte verw.cap. (kW)						Totale capaciteit (kW)					
		ruimte A	ruimte B	ruimte C	ruimte D	ruimte E	ruimte F	Minimaal	Nominaal	Maximaal	Minimaal	Nominaal	Maximaal
4 ruimten	20+20+20+20	3.00	3.00	3.00	3.00	-	-	3.6	12.0	13.5	950	3230	3840
	20+20+20+25	2.82	2.82	2.82	3.53	-	-	3.6	12.0	13.5	950	3230	3840
	20+20+20+35	2.53	2.53	2.53	4.42	-	-	3.6	12.0	13.5	950	3230	3840
	20+20+20+50	2.18	2.18	2.18	5.45	-	-	3.6	12.0	13.5	950	3220	3840
	20+20+20+60	2.00	2.00	2.00	6.00	-	-	3.6	12.0	13.5	950	3220	3840
	20+20+25+25	2.67	2.67	3.33	3.33	-	-	3.6	12.0	13.5	950	3230	3840
	20+20+25+35	2.40	2.40	3.00	4.20	-	-	3.6	12.0	13.5	950	3220	3840
	20+20+25+50	2.09	2.09	2.61	5.22	-	-	3.6	12.0	13.5	950	3220	3840
	20+20+25+60	1.92	1.92	2.40	5.76	-	-	3.6	12.0	13.5	950	3340	3840
	20+20+35+35	2.18	2.18	3.82	3.82	-	-	3.6	12.0	13.5	950	3220	3840
	20+20+35+50	1.92	1.92	3.36	4.80	-	-	3.6	12.0	13.5	950	3340	3840
	20+20+35+60	1.78	1.78	3.11	5.33	-	-	3.6	12.0	13.5	950	3210	3840
	20+20+50+50	1.71	1.71	4.29	4.29	-	-	3.6	12.0	13.5	950	3210	3840
	20+20+50+60	1.60	1.60	4.00	4.80	-	-	3.6	12.0	13.5	950	3210	3840
	20+20+60+60	1.50	1.50	4.50	4.50	-	-	3.6	12.0	13.5	950	3200	3840
	20+25+25+25	2.53	3.16	3.16	3.16	-	-	3.6	12.0	13.5	950	3230	3840
	20+25+25+35	2.29	2.86	2.86	4.00	-	-	3.6	12.0	13.5	950	3220	3840
	20+25+25+50	2.00	2.50	2.50	5.00	-	-	3.6	12.0	13.5	950	3220	3840
	20+25+25+60	1.85	2.31	2.31	5.54	-	-	3.6	12.0	13.5	950	3340	3840
	20+25+35+35	2.09	2.61	3.65	3.65	-	-	3.6	12.0	13.5	950	3220	3840
	20+25+35+50	1.85	2.31	3.23	4.62	-	-	3.6	12.0	13.5	950	3340	3840
	20+25+35+60	1.71	2.14	3.00	5.14	-	-	3.6	12.0	13.5	950	3210	3840
	20+25+50+50	1.66	2.07	4.14	4.14	-	-	3.6	12.0	13.5	950	3210	3840
	20+25+50+60	1.55	1.94	3.87	4.65	-	-	3.6	12.0	13.5	950	3200	3840
	20+35+35+35	1.92	3.36	3.36	3.36	-	-	3.6	12.0	13.5	950	3340	3840
	20+35+35+50	1.71	3.00	3.00	4.29	-	-	3.6	12.0	13.5	950	3210	3840
	20+35+35+60	1.60	2.80	2.80	4.80	-	-	3.6	12.0	13.5	950	3210	3840
	20+35+50+50	1.55	2.71	3.87	3.87	-	-	3.6	12.0	13.5	950	3200	3840
	25+25+25+25	3.00	3.00	3.00	3.00	-	-	3.6	12.0	13.5	950	3220	3840
	25+25+25+35	2.73	2.73	2.73	3.82	-	-	3.6	12.0	13.5	950	3220	3840
	25+25+25+50	2.40	2.40	2.40	4.80	-	-	3.6	12.0	13.5	950	3340	3840
	25+25+25+60	2.22	2.22	2.22	5.33	-	-	3.6	12.0	13.5	950	3210	3840
	25+25+35+35	2.50	2.50	3.50	3.50	-	-	3.6	12.0	13.5	950	3220	3840
	25+25+35+50	2.22	2.22	3.11	4.44	-	-	3.6	12.0	13.5	950	3210	3840
	25+25+35+60	2.07	2.07	2.90	4.97	-	-	3.6	12.0	13.5	950	3210	3840
	25+25+50+50	2.00	2.00	4.00	4.00	-	-	3.6	12.0	13.5	950	3210	3840
	25+25+50+60	1.88	1.88	3.75	4.50	-	-	3.6	12.0	13.5	950	3200	3840
	25+35+35+35	2.31	3.23	3.23	3.23	-	-	3.6	12.0	13.5	950	3340	3840
	25+35+35+50	2.07	2.90	2.90	4.14	-	-	3.6	12.0	13.5	950	3210	3840
	25+35+35+60	1.94	2.71	2.71	4.65	-	-	3.6	12.0	13.5	950	3200	3840
	25+35+50+50	1.88	2.63	3.75	3.75	-	-	3.6	12.0	13.5	950	3200	3840
	35+35+35+35	3.00	3.00	3.00	3.00	-	-	3.6	12.0	13.5	950	3210	3840
	35+35+35+50	2.71	2.71	2.71	3.87	-	-	3.6	12.0	13.5	950	3200	3840

SCM 100 ZM-S buitenunit icm binnenunits ZMX-S deel 3

Binnenunit combinatie		Verwarmingscapaciteit (kW)									Opgenomen vermogen (kW)		
		Ruimte verw.cap. (kW)						Totale capaciteit (kW)					
		ruimte A	ruimte B	ruimte C	ruimte D	ruimte E	ruimte F	Minimaal	Nominaal	Maximaal	Minimaal	Nominaal	Maximaal
5 ruimten	20+20+20+20+20	2.40	2.40	2.40	2.40	2.40	-	4.0	12.0	13.5	1050	2920	3400
	20+20+20+20+25	2.29	2.29	2.29	2.29	2.86	-	4.0	12.0	13.5	1050	2920	3400
	20+20+20+20+35	2.09	2.09	2.09	2.09	3.65	-	4.0	12.0	13.5	1050	2920	3400
	20+20+20+20+50	1.85	1.85	1.85	1.85	4.62	-	4.0	12.0	13.5	1050	2910	3400
	20+20+20+20+60	1.71	1.71	1.71	1.71	5.14	-	4.0	12.0	13.5	1050	2910	3400
	20+20+20+25+25	2.18	2.18	2.18	2.73	2.73	-	4.0	12.0	13.5	1050	2920	3400
	20+20+20+25+35	2.00	2.00	2.00	2.50	3.50	-	4.0	12.0	13.5	1050	2920	3400
	20+20+20+25+50	1.78	1.78	1.78	2.22	4.44	-	4.0	12.0	13.5	1050	2910	3400
	20+20+20+25+60	1.66	1.66	1.66	2.07	4.97	-	4.0	12.0	13.5	1050	2910	3400
	20+20+20+35+35	1.85	1.85	1.85	3.23	3.23	-	4.0	12.0	13.5	1050	2910	3400
	20+20+20+35+50	1.66	1.66	1.66	2.90	4.14	-	4.0	12.0	13.5	1050	2910	3400
	20+20+20+35+60	1.55	1.55	1.55	2.71	4.65	-	4.0	12.0	13.5	1050	2900	3400
	20+20+20+50+50	1.50	1.50	1.50	3.75	3.75	-	4.0	12.0	13.5	1050	2900	3400
	20+20+25+25+25	2.09	2.09	2.61	2.61	2.61	-	4.0	12.0	13.5	1050	2920	3400
	20+20+25+25+35	1.92	1.92	2.40	2.40	3.36	-	4.0	12.0	13.5	1050	2910	3400
	20+20+25+25+50	1.71	1.71	2.14	2.14	4.29	-	4.0	12.0	13.5	1050	2910	3400
	20+20+25+25+60	1.60	1.60	2.00	2.00	4.80	-	4.0	12.0	13.5	1050	2910	3400
	20+20+25+35+35	1.78	1.78	2.22	3.11	3.11	-	4.0	12.0	13.5	1050	2910	3400
	20+20+25+35+50	1.60	1.60	2.00	2.80	4.00	-	4.0	12.0	13.5	1050	2910	3400
	20+20+25+35+60	1.50	1.50	1.88	2.63	4.50	-	4.0	12.0	13.5	1050	2900	3400
	20+20+35+35+35	1.66	1.66	2.90	2.90	2.90	-	4.0	12.0	13.5	1050	2910	3400
	20+20+35+35+50	1.50	1.50	2.63	2.63	3.75	-	4.0	12.0	13.5	1050	2900	3400
	20+25+25+25+25	2.00	2.50	2.50	2.50	2.50	-	4.0	12.0	13.5	1050	2920	3400
	20+25+25+25+35	1.85	2.31	2.31	2.31	3.23	-	4.0	12.0	13.5	1050	2910	3400
	20+25+25+25+50	1.66	2.07	2.07	2.07	4.14	-	4.0	12.0	13.5	1050	2910	3400
	20+25+25+25+60	1.55	1.94	1.94	1.94	4.65	-	4.0	12.0	13.5	1050	2900	3400
	20+25+25+35+35	1.71	2.14	2.14	3.00	3.00	-	4.0	12.0	13.5	1050	2910	3400
	20+25+25+35+50	1.55	1.94	1.94	2.71	3.87	-	4.0	12.0	13.5	1050	2900	3400
	20+25+35+35+35	1.60	2.00	2.80	2.80	2.80	-	4.0	12.0	13.5	1050	2910	3400
	20+35+35+35+35	1.50	2.63	2.63	2.63	2.63	-	4.0	12.0	13.5	1050	2900	3400
	25+25+25+25+25	2.40	2.40	2.40	2.40	2.40	-	4.0	12.0	13.5	1050	2910	3400
	25+25+25+25+35	2.22	2.22	2.22	2.22	3.11	-	4.0	12.0	13.5	1050	2910	3400
	25+25+25+25+50	2.00	2.00	2.00	2.00	4.00	-	4.0	12.0	13.5	1050	2910	3400
	25+25+25+25+60	1.88	1.88	1.88	1.88	4.50	-	4.0	12.0	13.5	1050	2900	3400
	25+25+25+35+35	2.07	2.07	2.07	2.90	2.90	-	4.0	12.0	13.5	1050	2910	3400
	25+25+25+35+50	1.88	1.88	1.88	2.63	3.75	-	4.0	12.0	13.5	1050	2900	3400
	25+25+35+35+35	1.94	1.94	2.71	2.71	2.71	-	4.0	12.0	13.5	1050	2900	3400

SCM 100 ZM-S buitenunit icm binnenunits ZMX-S

VERWARMEN													
Binnenunit combinatie		Koelcapaciteit (kW)									Opgenomen vermogen (kW)		
		Ruimte koelcap. (kW)						Totale capaciteit (kW)					
		ruimte A	ruimte B	ruimte C	ruimte D	ruimte E	ruimte F	Minimaal	Nominaal	Maximaal	Minimaal	Nominaal	Maximaal
1 ruimte	20	2.0	-	-	-	-	-	1.8	2.0	2.8	650	750	1100
	25	2.5	-	-	-	-	-	1.8	2.5	3.4	650	950	1350
	35	3.5	-	-	-	-	-	1.8	3.5	3.9	650	1400	1600
	50	5.0	-	-	-	-	-	1.8	5.0	6.1	650	2000	2500
	60	6.0	-	-	-	-	-	1.8	6.0	7.0	650	2450	3000
2 ruimten	20+20	2.00	2.00	-	-	-	-	3.0	4.0	5.6	740	910	1460
	20+25	2.00	2.50	-	-	-	-	3.0	4.5	6.2	740	1050	1820
	20+35	2.00	3.50	-	-	-	-	3.0	5.5	6.7	740	1430	2020
	20+50	2.00	5.00	-	-	-	-	3.0	7.0	8.9	740	2180	2820
	20+60	2.00	6.00	-	-	-	-	3.0	8.0	9.8	740	2530	3360
	25+25	2.50	2.50	-	-	-	-	3.0	5.0	6.8	740	1350	2200
	25+35	2.50	3.50	-	-	-	-	3.0	6.0	7.3	740	1720	2320
	25+50	2.50	5.00	-	-	-	-	3.0	7.5	9.5	740	2350	3220
	25+60	2.50	6.00	-	-	-	-	3.0	8.5	9.8	740	2680	3360
	35+35	3.50	3.50	-	-	-	-	3.0	7.0	7.8	740	2180	2820
	35+50	3.50	5.00	-	-	-	-	3.0	8.5	10.0	740	2680	3620
	35+60	3.50	6.00	-	-	-	-	3.0	9.5	10.9	740	3120	3990
	50+50	5.00	5.00	-	-	-	-	3.0	10.0	12.0	740	3350	4400
	50+60	4.55	5.45	-	-	-	-	3.0	10.0	12.0	740	3350	4400
	60+60	5.00	5.00	-	-	-	-	3.0	10.0	12.0	740	3340	4400
3 ruimten	20+20+20	2.00	2.00	2.00	-	-	-	3.7	6.0	8.4	880	1460	2560
	20+20+25	2.00	2.00	2.50	-	-	-	3.7	6.5	9.0	880	1650	2700
	20+20+35	2.00	2.00	3.50	-	-	-	3.7	7.5	9.5	880	1980	3120
	20+20+50	2.00	2.00	5.00	-	-	-	3.7	9.0	11.7	880	2600	4120
	20+20+60	2.00	2.00	6.00	-	-	-	3.7	10.0	12.0	880	3120	4250
	20+25+25	2.00	2.20	2.50	-	-	-	3.7	7.0	9.6	880	1850	3210
	20+25+35	2.00	2.50	3.50	-	-	-	3.7	8.0	10.1	880	2320	3630
	20+25+50	2.00	2.50	5.00	-	-	-	3.7	9.5	12.0	880	2980	4250
	20+25+60	1.90	2.38	5.71	-	-	-	3.7	10.0	12.0	880	3120	4250
	20+35+35	2.00	3.50	3.50	-	-	-	3.7	9.0	10.6	880	2780	3750
	20+35+50	1.90	3.33	4.76	-	-	-	3.7	10.0	12.0	880	3120	4250
	20+35+60	1.74	3.04	5.22	-	-	-	3.7	10.0	12.0	880	3110	4250
	20+50+50	1.67	4.17	4.17	-	-	-	3.7	10.0	12.0	880	3110	4250
	20+50+60	1.54	3.85	4.62	-	-	-	3.7	10.0	12.0	880	3110	4250
	20+60+60	1.43	4.29	4.29	-	-	-	3.7	10.0	12.0	880	3100	4250
	25+25+25	2.50	2.50	2.50	-	-	-	3.7	7.5	10.2	880	2030	3640
	25+25+35	2.50	2.50	3.50	-	-	-	3.7	8.5	10.7	880	2520	3900
	25+25+50	2.50	2.50	5.00	-	-	-	3.7	10.0	12.0	880	3120	4250
	25+25+60	2.27	2.27	5.45	-	-	-	3.7	10.0	12.0	880	3120	4250
	25+35+35	2.50	3.50	3.50	-	-	-	3.7	9.5	11.2	880	2980	3990
	25+35+50	2.27	3.18	4.55	-	-	-	3.7	10.0	12.0	880	3120	4250
	25+35+60	2.08	2.92	5.00	-	-	-	3.7	10.0	12.0	880	3110	4250
	25+50+50	2.00	4.00	4.00	-	-	-	3.7	10.0	12.0	880	3110	4250
	25+50+60	1.85	3.70	4.44	-	-	-	3.7	10.0	12.0	880	3100	4250
	25+60+60	1.72	4.14	4.14	-	-	-	3.7	10.0	12.0	880	3100	4250
	35+35+35	3.33	3.33	3.33	-	-	-	3.7	10.0	11.7	880	3120	4180
	35+35+50	2.92	2.92	4.17	-	-	-	3.7	10.0	12.0	880	3110	4250
	35+35+60	2.69	2.69	4.62	-	-	-	3.7	10.0	12.0	880	3110	4250
	35+50+50	2.59	3.70	3.70	-	-	-	3.7	10.0	12.0	880	3100	4250
	35+50+60	2.41	3.45	4.14	-	-	-	3.7	10.0	12.0	880	3100	4250
	35+60+60	2.26	3.87	3.87	-	-	-	3.7	10.0	12.0	880	3090	4250
	50+50+50	3.33	3.33	3.33	-	-	-	3.7	10.0	12.0	880	3100	4250
	50+50+60	3.13	3.13	3.75	-	-	-	3.7	10.0	12.0	880	3090	4250

SCM 100 ZM-S buitenunit icm binnenunits ZMX-S deel 2

Binnenunit combinatie		Koelcapaciteit (kW)									Opgenomen vermogen (kW)		
		Ruimte koelcap. (kW)						Totale capaciteit (kW)					
		ruimte A	ruimte B	ruimte C	ruimte D	ruimte E	ruimte F	Minimaal	Nominaal	Maximaal	Minimaal	Nominaal	Maximaal
4 ruimten	20+20+20+20	2.00	2.00	2.00	2.00	-	-	4.4	8.0	11.2	1100	2050	3680
	20+20+20+25	2.00	2.00	2.00	2.50	-	-	4.4	8.5	11.8	1100	2320	3890
	20+20+20+35	2.00	2.00	2.00	3.50	-	-	4.4	9.5	12.0	1100	2820	4050
	20+20+20+50	1.82	1.82	1.82	4.55	-	-	4.4	10.0	12.0	1100	3020	4050
	20+20+20+60	1.67	1.67	1.67	5.00	-	-	4.4	10.0	12.0	1100	3020	4050
	20+20+25+25	2.00	2.00	2.50	2.50	-	-	4.4	9.0	12.0	1100	2520	4050
	20+20+25+35	2.00	2.00	2.50	3.50	-	-	4.4	10.0	12.0	1100	3030	4050
	20+20+25+50	1.74	1.74	2.17	4.35	-	-	4.4	10.0	12.0	1100	3020	4050
	20+20+25+60	1.60	1.60	2.00	4.80	-	-	4.4	10.0	12.0	1100	3010	4050
	20+20+35+35	1.82	1.82	3.18	3.18	-	-	4.4	10.0	12.0	1100	3020	4050
	20+20+35+50	1.60	1.60	2.80	4.00	-	-	4.4	10.0	12.0	1100	3010	4050
	20+20+35+60	1.48	1.48	2.59	4.44	-	-	4.4	10.0	12.0	1100	3010	4050
	20+20+50+50	1.43	1.43	3.57	3.57	-	-	4.4	10.0	12.0	1100	3010	4050
	20+20+50+60	1.33	1.33	3.33	4.00	-	-	4.4	10.0	12.0	1100	3000	4050
	20+20+60+60	1.25	1.25	3.75	3.75	-	-	4.4	10.0	12.0	1100	2990	4050
	20+25+25+25	2.00	2.50	2.50	2.50	-	-	4.4	9.5	12.0	1100	2820	4050
	20+25+25+35	1.90	2.38	2.38	3.33	-	-	4.4	10.0	12.0	1100	3030	4050
	20+25+25+50	1.67	2.08	2.08	4.17	-	-	4.4	10.0	12.0	1100	3020	4050
	20+25+25+60	1.54	1.92	1.92	4.62	-	-	4.4	10.0	12.0	1100	3010	4050
	20+25+35+35	1.74	2.17	3.04	3.04	-	-	4.4	10.0	12.0	1100	3020	4050
	20+25+35+50	1.54	1.92	2.69	3.85	-	-	4.4	10.0	12.0	1100	3010	4050
	20+25+35+60	1.43	1.79	2.50	4.29	-	-	4.4	10.0	12.0	1100	3010	4050
	20+25+50+50	1.38	1.72	3.45	3.45	-	-	4.4	10.0	12.0	1100	3000	4050
	20+25+50+60	1.29	1.61	3.23	3.87	-	-	4.4	10.0	12.0	1100	3000	4050
	20+25+60+60	1.21	1.52	3.64	3.64	-	-	4.4	10.0	12.0	1100	2990	4050
	20+35+35+35	1.60	2.80	2.80	2.80	-	-	4.4	10.0	12.0	1100	3010	4050
	20+35+35+50	1.43	2.50	2.50	3.57	-	-	4.4	10.0	12.0	1100	3010	4050
	20+35+35+60	1.33	2.33	2.33	4.00	-	-	4.4	10.0	12.0	1100	3000	4050
	20+35+50+50	1.29	2.26	3.23	3.23	-	-	4.4	10.0	12.0	1100	3000	4050
	25+25+25+25	2.50	2.50	2.50	2.50	-	-	4.4	10.0	12.0	1100	3030	4050
	25+25+25+35	2.27	2.27	2.27	3.18	-	-	4.4	10.0	12.0	1100	3020	4050
	25+25+25+50	2.00	2.00	2.00	4.00	-	-	4.4	10.0	12.0	1100	3010	4050
	25+25+25+60	1.85	1.85	1.85	4.44	-	-	4.4	10.0	12.0	1100	3010	4050
	25+25+35+35	2.08	2.08	2.92	2.92	-	-	4.4	10.0	12.0	1100	3020	4050
	25+25+35+50	1.85	1.85	2.59	3.70	-	-	4.4	10.0	12.0	1100	3010	4050
	25+25+35+60	1.72	1.72	2.41	4.14	-	-	4.4	10.0	12.0	1100	3000	4050
	25+25+50+50	1.67	1.67	3.33	3.33	-	-	4.4	10.0	12.0	1100	3000	4050
	25+25+50+60	1.56	1.56	3.13	3.75	-	-	4.4	10.0	12.0	1100	2990	4050
	25+35+35+35	1.92	2.69	2.69	2.69	-	-	4.4	10.0	12.0	1100	3010	4050
	25+35+35+50	1.72	2.41	2.41	3.45	-	-	4.4	10.0	12.0	1100	3000	4050
	25+35+35+60	1.61	2.26	2.26	3.87	-	-	4.4	10.0	12.0	1100	3000	4050
	25+35+50+50	1.56	2.19	3.13	3.13	-	-	4.4	10.0	12.0	1100	2990	4050
	35+35+35+35	2.50	2.50	2.50	2.50	-	-	4.4	10.0	12.0	1100	3010	4050
	35+35+35+50	2.26	2.26	2.26	3.23	-	-	4.4	10.0	12.0	1100	3000	4050

SCM 100 ZM-S buitenunit icm binnenunits ZMX-S deel 3

Binnenunit combinatie		Koelcapaciteit (kW)									Opgenomen vermogen (kW)		
		Ruimte koelcap. (kW)						Totale capaciteit (kW)					
		ruimte A	ruimte B	ruimte C	ruimte D	ruimte E	ruimte F	Minimaal	Nominaal	Maximaal	Minimaal	Nominaal	Maximaal
5 ruimten	20+20+20+20+20	2.00	2.00	2.00	2.00	2.00	-	5.1	10.0	12.0	1210	2860	4030
	20+20+20+20+25	1.90	1.90	1.90	1.90	2.38	-	5.1	10.0	12.0	1210	2850	4030
	20+20+20+20+35	1.74	1.74	1.74	1.74	3.04	-	5.1	10.0	12.0	1210	2850	4030
	20+20+20+20+50	1.54	1.54	1.54	1.54	3.85	-	5.1	10.0	12.0	1210	2840	4030
	20+20+20+20+60	1.43	1.43	1.43	1.43	4.29	-	5.1	10.0	12.0	1210	2840	4030
	20+20+20+25+25	1.82	1.82	1.82	2.27	2.27	-	5.1	10.0	12.0	1210	2860	4030
	20+20+20+25+35	1.67	1.67	1.67	2.08	2.92	-	5.1	10.0	12.0	1210	2850	4030
	20+20+20+25+50	1.48	1.48	1.48	1.85	3.70	-	5.1	10.0	12.0	1210	2840	4030
	20+20+20+25+60	1.38	1.38	1.38	1.72	4.14	-	5.1	10.0	12.0	1210	2840	4030
	20+20+20+35+35	1.54	1.54	1.54	2.69	2.69	-	5.1	10.0	12.0	1210	2840	4030
	20+20+20+35+50	1.38	1.38	1.38	2.41	3.45	-	5.1	10.0	12.0	1210	2840	4030
	20+20+20+35+60	1.29	1.29	1.29	2.26	3.87	-	5.1	10.0	12.0	1210	2830	4030
	20+20+20+50+50	1.25	1.25	1.25	3.13	3.13	-	5.1	10.0	12.0	1210	2830	4030
	20+20+25+25+25	1.74	1.74	2.17	2.17	2.17	-	5.1	10.0	12.0	1210	2850	4030
	20+20+25+25+35	1.60	1.60	2.00	2.00	2.80	-	5.1	10.0	12.0	1210	2850	4030
	20+20+25+25+50	1.43	1.43	1.79	1.79	3.57	-	5.1	10.0	12.0	1210	2840	4030
	20+20+25+25+60	1.33	1.33	1.67	1.67	4.00	-	5.1	10.0	12.0	1210	2840	4030
	20+20+25+35+35	1.48	1.48	1.85	2.59	2.59	-	5.1	10.0	12.0	1210	2840	4030
	20+20+25+35+50	1.33	1.33	1.67	2.33	3.33	-	5.1	10.0	12.0	1210	2840	4030
	20+20+25+35+60	1.25	1.25	1.56	2.19	3.75	-	5.1	10.0	12.0	1210	2830	4030
	20+20+35+35+35	1.38	1.38	2.41	2.41	2.41	-	5.1	10.0	12.0	1210	2840	4030
	20+20+35+35+50	1.25	1.25	2.19	2.19	3.13	-	5.1	10.0	12.0	1210	2830	4030
	20+25+25+25+25	1.67	2.08	2.08	2.08	2.08	-	5.1	10.0	12.0	1210	2850	4030
	20+25+25+25+35	1.54	1.92	1.92	1.92	2.69	-	5.1	10.0	12.0	1210	2840	4030
	20+25+25+25+50	1.38	1.72	1.72	1.72	3.45	-	5.1	10.0	12.0	1210	2840	4030
	20+25+25+25+60	1.29	1.61	1.61	1.61	3.87	-	5.1	10.0	12.0	1210	2830	4030
	20+25+25+35+35	1.43	1.79	1.79	2.5	2.50	-	5.1	10.0	12.0	1210	2840	4030
	20+25+25+35+50	1.29	1.61	1.61	2.26	3.23	-	5.1	10.0	12.0	1210	2830	4030
	20+25+35+35+35	1.33	1.67	2.33	2.33	2.33	-	5.1	10.0	12.0	1210	2840	4030
	20+35+35+35+35	1.25	2.19	2.19	2.19	2.19	-	5.1	10.0	12.0	1210	2830	4030
	25+25+25+25+25	2.00	2.00	2.00	2.00	2.00	-	5.1	10.0	12.0	1210	2850	4030
	25+25+25+25+35	1.85	1.85	1.85	1.85	2.59	-	5.1	10.0	12.0	1210	2840	4030
	25+25+25+25+50	1.67	1.67	1.67	1.67	3.33	-	5.1	10.0	12.0	1210	2840	4030
	25+25+25+25+60	1.56	1.56	1.56	1.56	3.75	-	5.1	10.0	12.0	1210	2830	4030
	25+25+25+35+35	1.72	1.72	1.72	2.41	2.41	-	5.1	10.0	12.0	1210	2840	4030
	25+25+25+35+50	1.56	1.56	1.56	2.19	3.13	-	5.1	10.0	12.0	1210	2830	4030
	25+25+35+35+35	1.61	1.61	2.26	2.26	2.26	-	5.1	10.0	12.0	1210	2830	4030

SCM 125 ZM-S buitenunit icm binnenunits (m.u.v. ZMX-S units)

VERWARMEN													
Binnenunit combinatie		Verwarmingscapaciteit (kW)									Opgenomen vermogen (kW)		
		Ruimte verw.cap. (kW)						Totale capaciteit (kW)					
		ruimte A	ruimte B	ruimte C	ruimte D	ruimte E	ruimte F	Minimaal	Nominaal	Maximaal	Minimaal	Nominaal	Maximaal
1 ruimte	20	3.0	-	-	-	-	-	1.5	3.0	3.6	700	1220	1330
	25	3.4	-	-	-	-	-	1.5	3.4	4.1	700	1265	1540
	35	4.5	-	-	-	-	-	1.5	4.5	4.9	700	1650	1840
	50	5.8	-	-	-	-	-	1.5	5.8	6.4	700	212	2410
	60	6.8	-	-	-	-	-	1.5	6.8	7.4	700	2500	2760
	71	8.0	-	-	-	-	-	1.5	8.0	8.1	700	3020	3090
2 ruimten	20+20	3.00	3.00	-	-	-	-	2.1	6.0	7.2	750	1540	1860
	20+25	2.84	3.56	-	-	-	-	2.1	6.4	7.7	750	1660	2210
	20+35	2.73	4.77	-	-	-	-	2.1	7.5	8.5	750	1990	2520
	20+50	2.51	6.29	-	-	-	-	2.1	8.8	10.0	750	2430	3220
	20+60	2.45	7.35	-	-	-	-	2.1	9.8	11.0	750	2840	3620
	20+71	2.42	8.58	-	-	-	-	2.1	11.0	11.6	750	2840	3620
	25+25	3.40	3.40	-	-	-	-	2.1	6.8	8.2	750	1770	2420
	25+35	3.29	4.61	-	-	-	-	2.1	7.9	9.0	750	2140	2820
	25+50	3.07	6.13	-	-	-	-	2.1	9.2	10.5	750	2630	3610
	25+60	3.00	7.20	-	-	-	-	2.1	10.2	11.5	750	3040	3790
	25+71	2.97	8.43	-	-	-	-	2.1	11.4	12.1	750	3440	4250
	35+35	4.50	4.50	-	-	-	-	2.1	9.0	9.8	750	2520	3210
	35+50	4.24	6.06	-	-	-	-	2.1	10.3	11.3	750	3040	3710
	35+60	4.16	7.14	-	-	-	-	2.1	11.3	12.3	750	3420	4320
	35+71	4.13	8.37	-	-	-	-	2.1	12.5	12.9	750	4030	4690
	50+50	5.80	5.80	-	-	-	-	2.1	11.6	12.8	750	3660	4620
	50+60	5.73	6.87	-	-	-	-	2.1	12.6	13.8	750	4090	5230
	50+71	5.58	7.92	-	-	-	-	2.1	13.5	13.8	750	4540	5230
	60+60	6.75	6.75	-	-	-	-	2.1	13.5	13.8	750	4540	5230
	60+71	6.18	7.32	-	-	-	-	2.1	13.5	13.8	750	4540	5230
	71+71	6.75	6.75	-	-	-	-	2.1	13.5	13.8	750	4530	5230
3 ruimten	20+20+20	3.00	3.00	3.00	-	-	-	3.2	9.0	10.9	780	2270	3350
	20+20+25	2.89	2.89	3.62	-	-	-	3.2	9.4	11.4	780	2400	3820
	20+20+35	2.80	2.80	4.90	-	-	-	3.2	10.5	12.2	780	2760	4290
	20+20+50	2.62	2.62	6.56	-	-	-	3.2	11.8	13.7	780	3270	4350
	20+20+60	2.56	2.56	7.68	-	-	-	3.2	12.8	13.8	780	3690	4350
	20+20+71	2.43	2.43	8.64	-	-	-	3.2	13.5	13.8	780	4140	3720
	20+25+25	2.80	3.50	3.50	-	-	-	3.2	9.8	11.9	780	2560	3990
	20+25+35	2.73	3.41	4.77	-	-	-	3.2	10.9	12.7	780	2970	4350
	20+25+50	2.57	3.21	6.42	-	-	-	3.2	12.2	13.8	780	3480	4350
	20+25+60	2.51	3.14	7.54	-	-	-	3.2	13.2	13.8	780	3990	4350
	20+25+71	2.33	2.91	8.26	-	-	-	3.2	13.5	13.8	780	4140	4220
	20+35+35	2.67	4.67	4.67	-	-	-	3.2	12.0	13.5	780	3460	4350
	20+35+50	2.53	4.43	6.33	-	-	-	3.2	13.3	13.8	780	3980	4350
	20+35+60	2.35	4.11	7.04	-	-	-	3.2	13.5	13.8	780	4130	4350
	20+35+71	2.14	3.75	7.61	-	-	-	3.2	13.5	13.8	780	4130	4350
	20+50+50	2.25	5.63	5.63	-	-	-	3.2	13.5	13.8	780	4130	4350
	20+50+60	2.08	5.19	6.23	-	-	-	3.2	13.5	13.8	780	4130	4350
	20+50+71	1.91	4.79	6.80	-	-	-	4.2	13.5	13.8	780	4130	4350
	20+60+60	1.93	5.79	5.79	-	-	-	5.2	13.5	13.8	780	4130	4350
	20+60+71	1.79	5.36	6.35	-	-	-	6.2	13.5	13.8	780	4120	4350
	20+71+71	1.67	5.92	5.92	-	-	-	7.2	13.5	13.8	780	4120	4350
	25+25+25	3.40	3.40	3.40	-	-	-	3.2	10.2	13.8	780	2760	3880
	25+25+35	3.32	3.32	4.65	-	-	-	3.2	11.3	13.8	780	3170	4120
	25+25+50	3.15	3.15	6.30	-	-	-	3.2	12.6	13.8	780	3690	4350
	25+25+60	3.07	3.07	7.36	-	-	-	3.2	13.5	13.8	780	4130	4350
	25+25+71	2.79	2.79	7.92	-	-	-	3.2	13.5	13.8	780	4130	4350
	25+35+35	3.26	4.57	4.57	-	-	-	3.2	12.4	13.8	780	3780	4350
	25+35+50	3.07	4.30	6.14	-	-	-	3.2	13.5	13.8	780	4140	4350
	25+35+60	2.81	3.94	6.75	-	-	-	3.2	13.5	13.8	780	4140	4350
	25+35+71	2.58	3.61	7.32	-	-	-	4.2	13.5	13.8	780	4130	4350
	25+50+50	2.70	5.40	5.40	-	-	-	3.2	13.5	13.8	780	4130	4350
	25+50+60	2.50	5.00	6.00	-	-	-	3.2	13.5	13.8	780	4130	4350
	25+50+71	2.31	4.62	6.57	-	-	-	3.2	13.5	13.8	780	4130	4350
	25+60+60	2.33	5.59	5.59	-	-	-	3.2	13.5	13.8	780	4130	4350
	25+60+71	2.16	5.19	6.14	-	-	-	3.2	13.5	13.8	780	4120	4350
	25+71+71	2.02	5.74	5.74	-	-	-	3.2	13.5	13.8	780	4120	4350
	35+35+35	4.50	4.50	4.50	-	-	-	3.2	13.5	13.8	780	4140	4350
	35+35+50	3.94	3.94	5.63	-	-	-	3.2	13.5	13.8	780	4140	4350
	35+35+60	3.63	3.63	6.23	-	-	-	3.2	13.5	13.8	780	4130	4350
	35+35+71	3.35	3.35	6.80	-	-	-	3.2	13.5	13.8	780	4130	4350
	35+50+50	3.50	5.00	5.00	-	-	-	3.2	13.5	13.8	780	4130	4350
	35+50+60	3.26	4.66	5.59	-	-	-	3.2	13.5	13.8	780	4130	4350

SCM 125 ZM-S buitenunit icm binnenunits (m.u.v. ZMX-S units) deel 2

Binnenunit combinatie		Verwarmingscapaciteit (kW)									Opgenomen vermogen (kW)		
		Ruimte verw.cap. (kW)						Totale capaciteit (kW)					
		ruimte A	ruimte B	ruimte C	ruimte D	ruimte E	ruimte F	Minimaal	Nominaal	Maximaal	Minimaal	Nominaal	Maximaal
3 ruimten	35+50+71	3.03	4.33	6.14	-	-	-	3.2	13.5	13.8	780	4120	4350
	35+60+60	3.05	5.23	5.23	-	-	-	3.2	13.5	13.8	780	4120	4350
	35+60+71	2.85	4.88	5.77	-	-	-	3.2	13.5	13.8	780	4120	4350
	35+71+71	2.67	5.42	5.42	-	-	-	3.2	13.5	13.8	780	4120	4350
	50+50+50	4.50	4.50	4.50	-	-	-	3.2	13.5	13.8	780	4120	4350
	50+50+60	4.22	4.22	5.06	-	-	-	3.2	13.5	13.8	780	4120	4350
	50+50+71	3.95	3.95	5.61	-	-	-	3.2	13.5	13.8	780	4120	4350
	50+60+60	3.97	4.76	4.76	-	-	-	3.2	13.5	13.8	780	4120	4350
	50+60+71	3.73	4.48	5.30	-	-	-	3.2	13.5	13.8	780	4110	4350
	60+60+60	4.50	4.50	4.50	-	-	-	3.2	13.5	13.8	780	4110	4350
	60+60+71	4.24	4.24	5.02	-	-	-	3.2	13.5	13.8	780	4110	4350
4 ruimten	20+20+20+20	3.00	3.00	3.00	3.00	-	-	3.6	12.0	13.8	950	3270	3920
	20+20+20+25	2.92	2.92	2.92	3.65	-	-	3.6	12.4	13.8	950	3460	3920
	20+20+20+35	2.84	2.84	2.84	4.97	-	-	3.6	13.5	13.8	950	3770	3920
	20+20+20+50	2.45	2.45	2.45	6.14	-	-	3.6	13.5	13.8	950	3760	3920
	20+20+20+60	2.25	2.25	2.25	6.75	-	-	3.6	13.5	13.8	950	3760	3920
	20+20+20+71	2.06	2.06	2.06	7.32	-	-	3.6	13.5	13.8	950	3750	3920
	20+20+25+25	2.84	2.84	3.56	3.56	-	-	3.6	12.8	13.8	950	3510	3920
	20+20+25+35	2.70	2.70	3.38	4.73	-	-	3.6	13.5	13.8	950	370	3920
	20+20+25+50	2.35	2.35	2.93	5.87	-	-	3.6	13.5	13.8	950	3760	3920
	20+20+25+60	2.16	2.16	2.70	6.48	-	-	3.6	13.5	13.8	950	3750	3920
	20+20+25+71	1.99	1.99	2.48	7.05	-	-	3.6	13.5	13.8	950	3750	3920
	20+20+35+35	2.45	2.45	4.30	4.30	-	-	3.6	13.5	13.8	950	3760	3920
	20+20+35+50	2.16	2.16	3.78	5.40	-	-	3.6	13.5	13.8	950	3750	3920
	20+20+35+60	2.00	2.00	3.50	6.00	-	-	3.6	13.5	13.8	950	3750	3920
	20+20+35+71	1.85	1.85	3.24	6.57	-	-	3.6	13.5	13.8	950	3740	3920
	20+20+50+50	1.93	1.93	4.82	4.82	-	-	3.6	13.5	13.8	950	3740	3920
	20+20+50+60	1.80	1.80	4.50	5.40	-	-	3.6	13.5	13.8	950	3740	3920
	20+20+50+71	1.68	1.68	4.19	5.95	-	-	3.6	13.5	13.8	950	3740	3920
	20+20+60+60	1.69	1.69	5.06	5.06	-	-	3.6	13.5	13.8	950	3740	3920
	20+20+60+71	1.58	1.58	4.74	5.61	-	-	3.6	13.5	13.8	950	3730	3920
	20+20+71+71	1.48	1.48	5.27	5.27	-	-	3.6	13.5	13.8	950	3730	3920
	20+25+25+25	2.78	3.47	3.47	3.47	-	-	3.6	13.2	13.8	950	3620	3920
	20+25+25+35	2.57	3.21	3.21	4.50	-	-	3.6	13.5	13.8	950	3770	3920
	20+25+25+50	2.25	2.81	2.81	5.63	-	-	3.6	13.5	13.8	950	3760	3920
	20+25+25+60	2.08	2.60	2.60	6.23	-	-	3.6	13.5	13.8	950	3750	3920
	20+25+25+71	1.91	2.39	2.39	6.80	-	-	3.6	13.5	13.8	950	3740	3920
	20+25+35+35	2.35	2.93	4.11	4.11	-	-	3.6	13.5	13.8	950	3760	3920
	20+25+35+50	2.08	2.60	3.63	5.19	-	-	3.6	13.5	13.8	950	3750	3920
	20+25+35+60	1.93	2.41	3.38	5.79	-	-	3.6	13.5	13.8	950	3740	3920
	20+25+35+71	1.79	2.24	3.13	6.35	-	-	3.6	13.5	13.8	950	3740	3920
	20+25+50+50	1.86	2.33	4.66	4.66	-	-	3.6	13.5	13.8	950	3740	3920
	20+25+50+60	1.74	2.18	4.35	5.23	-	-	3.6	13.5	13.8	950	3740	3920
	20+25+50+71	1.63	2.03	4.07	5.77	-	-	3.6	13.5	13.8	950	3730	3920
	20+25+60+60	1.64	2.05	4.91	4.91	-	-	3.6	13.5	13.8	950	3730	3920
	20+25+60+71	1.53	1.92	4.60	5.45	-	-	3.6	13.5	13.8	950	3730	3920
	20+25+71+71	1.44	1.80	5.13	5.13	-	-	3.6	13.5	13.8	950	3720	3920
	20+35+35+35	2.16	3.78	3.78	3.78	-	-	3.6	13.5	13.8	950	3750	3920
	20+35+35+50	1.93	3.38	3.38	4.82	-	-	3.6	13.5	13.8	950	3740	3920
	20+35+35+60	1.80	3.15	3.15	5.40	-	-	3.6	13.5	13.8	950	3740	3920
	20+35+35+71	1.68	2.93	2.93	5.95	-	-	3.6	13.5	13.8	950	3740	3920
	20+35+50+50	1.74	3.05	4.35	4.35	-	-	3.6	13.5	13.8	950	3740	3920
	20+35+50+60	1.64	2.86	4.09	4.91	-	-	3.6	13.5	13.8	950	3730	3920
	20+35+50+71	1.53	2.68	3.84	5.45	-	-	3.6	13.5	13.8	950	3730	3920
	20+35+60+60	1.54	2.70	4.63	4.63	-	-	3.6	13.5	13.8	950	3730	3920
	20+35+60+71	1.45	2.54	4.35	5.15	-	-	3.6	13.5	13.8	950	3720	3920
	20+50+50+50	1.59	3.97	3.97	3.97	-	-	3.6	13.5	13.8	950	3730	3920
	20+50+50+60	1.50	3.75	3.75	4.50	-	-	3.6	13.5	13.8	950	3730	3920
	20+50+50+71	1.41	3.53	3.53	5.02	-	-	3.6	13.5	13.8	950	3720	3920
	20+50+60+60	1.42	3.55	4.26	4.26	-	-	3.6	13.5	13.8	950	3720	3920
	25+25+25+25	3.38	3.38	3.38	3.38	-	-	3.6	13.5	13.8	950	3770	3920
	25+25+25+35	3.07	3.07	3.07	4.30	-	-	3.6	13.5	13.8	950	3760	3920
	25+25+25+50	2.70	2.70	2.70	5.40	-	-	3.6	13.5	13.8	950	3750	3920
	25+25+25+60	2.50	2.50	2.50	6.00	-	-	3.6	13.5	13.8	950	3750	3920
	25+25+25+71	2.31	2.31	2.31	6.57	-	-	3.6	13.5	13.8	950	3740	3920
	25+25+35+35	2.81	2.81	3.94	3.94	-	-	3.6	13.5	13.8	950	3760	3920
	25+25+35+50	2.50	2.50	3.50	5.00	-	-	3.6	13.5	13.8	950	3750	3920
	25+25+35+60	2.33	2.33	3.26	5.59	-	-	3.6	13.5	13.8	950	3740	3920
	25+25+35+71	2.16	2.16	3.03	6.14	-	-	3.6	13.5	13.8	950	3740	3920
	25+25+50+50	2.25	2.25	4.50	4.50	-	-	3.6	13.5	13.8	950	3740	3920
	25+25+50+60	2.11	2.11	4.22	5.06	-	-	3.6	13.5	13.8	950	3740	3920

SCM 125 ZM-S buitenunit icm binnenunits (m.u.v. ZMX-S units) deel 3

Binnenunit combinatie		Verwarmingscapaciteit (kW)									Opgenomen vermogen (kW)		
		Ruimte verw.cap. (kW)						Totale capaciteit (kW)					
		ruimte A	ruimte B	ruimte C	ruimte D	ruimte E	ruimte F	Minimaal	Nominaal	Maximaal	Minimaal	Nominaal	Maximaal
4 ruimten	25+25+50+71	1.97	1.97	3.95	5.61	-	-	3.6	13.5	13.8	950	3730	3920
	25+25+60+60	1.99	1.99	4.76	4.76	-	-	3.6	13.5	13.8	950	3730	3920
	25+25+60+71	1.86	1.86	4.48	5.30	-	-	3.6	13.5	13.8	950	3730	3920
	25+25+71+71	1.76	1.76	4.99	4.99	-	-	3.6	13.5	13.8	950	3720	3920
	25+35+35+35	2.60	3.63	3.63	3.63	-	-	3.6	13.5	13.8	950	3750	3920
	25+35+35+50	2.33	3.26	3.26	4.66	-	-	3.6	13.5	13.8	950	3740	3920
	25+35+35+60	2.18	3.05	3.05	5.23	-	-	3.6	13.5	13.8	950	3740	3920
	25+35+35+71	2.03	2.85	2.85	5.77	-	-	3.6	13.5	13.8	950	3730	3920
	25+35+50+50	2.11	2.95	4.22	4.22	-	-	3.6	13.5	13.8	950	3740	3920
	25+35+50+60	1.99	2.78	3.97	4.76	-	-	3.6	13.5	13.8	950	3730	3920
	25+35+50+71	1.86	2.61	3.73	5.30	-	-	3.6	13.5	13.8	950	3730	3920
	25+35+60+60	1.88	2.63	4.50	4.50	-	-	3.6	13.5	13.8	950	3730	3920
	25+35+60+71	1.77	2.47	4.24	5.02	-	-	3.6	13.5	13.8	950	3720	3920
	25+50+50+50	1.93	3.86	3.86	3.86	-	-	3.6	13.5	13.8	950	3730	3920
	25+50+50+60	1.82	3.65	3.65	4.38	-	-	3.6	13.5	13.8	950	3720	3920
	25+50+60+60	1.73	3.46	4.15	4.15	-	-	3.6	13.5	13.8	950	3720	3920
	35+35+35+35	3.38	3.38	3.38	3.38	-	-	3.6	13.5	13.8	950	3740	3920
	35+35+35+50	3.05	3.05	3.05	4.35	-	-	3.6	13.5	13.8	950	3740	3920
	35+35+35+60	2.86	2.86	2.86	4.91	-	-	3.6	13.5	13.8	950	3730	3920
	35+35+35+71	2.68	2.68	2.68	5.45	-	-	3.6	13.5	13.8	950	3730	3920
	35+35+50+50	2.78	2.78	3.97	3.97	-	-	3.6	13.5	13.8	950	3730	3920
	35+35+50+60	2.63	2.63	3.75	4.50	-	-	3.6	13.5	13.8	950	3730	3920
	35+35+50+71	2.47	2.47	3.53	5.02	-	-	3.6	13.5	13.8	950	3720	3920
	35+35+60+60	2.49	2.49	4.26	4.26	-	-	3.6	13.5	13.8	950	3720	3920
	35+50+50+50	2.55	3.65	3.65	3.65	-	-	3.6	13.5	13.8	950	3720	3920
	35+50+50+60	2.42	3.46	3.46	4.15	-	-	3.6	13.5	13.8	950	3720	3920
5 ruimten	20+20+20+20+20	2.70	2.70	2.70	2.70	2.70	-	4.0	13.5	13.8	1050	3450	3470
	20+20+20+20+25	2.57	2.57	2.57	2.57	3.21	-	4.0	13.5	13.8	1050	3450	3470
	20+20+20+20+35	2.35	2.35	2.35	2.35	4.11	-	4.0	13.5	13.8	1050	3440	3470
	20+20+20+20+50	2.08	2.08	2.08	2.08	5.19	-	4.0	13.5	13.8	1050	3430	3470
	20+20+20+20+60	1.93	1.93	1.93	1.93	5.79	-	4.0	13.5	13.8	1050	3430	3470
	20+20+20+20+71	1.79	1.79	1.79	1.79	6.35	-	4.0	13.5	13.8	1050	3420	3470
	20+20+20+25+25	2.45	2.45	2.45	3.07	3.07	-	4.0	13.5	13.8	1050	3450	3470
	20+20+20+25+35	2.25	2.25	2.25	2.81	3.94	-	4.0	13.5	13.8	1050	3440	3470
	20+20+20+25+50	2.00	2.00	2.00	2.50	5.00	-	4.0	13.5	13.8	1050	3430	3470
	20+20+20+25+60	1.86	1.86	1.86	2.33	5.59	-	4.0	13.5	13.8	1050	3420	3470
	20+20+20+25+71	1.73	1.73	1.73	2.16	6.14	-	4.0	13.5	13.8	1050	3420	3470
	20+20+20+35+35	2.08	2.08	2.08	3.63	3.63	-	4.0	13.5	13.8	1050	3430	3470
	20+20+20+35+50	1.86	1.86	1.86	3.26	4.66	-	4.0	13.5	13.8	1050	3420	3470
	20+20+20+35+60	1.74	1.74	1.74	3.05	5.23	-	4.0	13.5	13.8	1050	3420	3470
	20+20+20+35+71	1.63	1.63	1.63	2.85	5.77	-	4.0	13.5	13.8	1050	3410	3470
	20+20+20+50+50	1.69	1.69	1.69	4.22	4.22	-	4.0	13.5	13.8	1050	3410	3470
	20+20+20+50+60	1.59	1.59	1.59	3.97	4.76	-	4.0	13.5	13.8	1050	3410	3470
	20+20+20+60+60	1.50	1.50	1.50	4.50	4.50	-	4.0	13.5	13.8	1050	3400	3470
	20+20+20+60+71	1.41	1.41	1.41	4.24	5.02	-	4.0	13.5	13.8	1050	3390	3470
	20+20+25+25+25	2.35	2.35	2.93	2.93	2.93	-	4.0	13.5	13.8	1050	3440	3470
	20+20+25+25+35	2.16	2.16	2.70	2.70	3.78	-	4.0	13.5	13.8	1050	3440	3470
	20+20+25+25+50	1.93	1.93	2.41	2.41	4.82	-	4.0	13.5	13.8	1050	3430	3470
	20+20+25+25+60	1.80	1.80	2.25	2.25	5.40	-	4.0	13.5	13.8	1050	3420	3470
	20+20+25+25+71	1.68	1.68	2.10	2.10	5.95	-	4.0	13.5	13.8	1050	3410	3470
	20+20+25+35+35	2.00	2.00	2.50	3.50	3.50	-	4.0	13.5	13.8	1050	3430	3470
	20+20+25+35+50	1.80	1.80	2.25	3.15	4.50	-	4.0	13.5	13.8	1050	3420	3470
	20+20+25+35+60	1.69	1.69	2.11	2.95	5.06	-	4.0	13.5	13.8	1050	3410	3470
	20+20+25+35+71	1.58	1.58	1.97	2.76	5.61	-	4.0	13.5	13.8	1050	3410	3470
	20+20+25+50+50	1.64	1.64	2.05	4.09	4.09	-	4.0	13.5	13.8	1050	3410	3470
	20+20+25+50+60	1.54	1.54	1.93	3.86	4.63	-	4.0	13.5	13.8	1050	3410	3470
	20+20+25+50+71	1.45	1.45	1.81	3.63	5.15	-	4.0	13.5	13.8	1050	3400	3470
	20+20+25+60+60	1.46	1.46	1.82	4.38	4.38	-	4.0	13.5	13.8	1050	3400	3470
	20+20+35+35+35	1.86	1.86	3.26	3.26	3.26	-	4.0	13.5	13.8	1050	3420	3470
	20+20+35+35+50	1.69	1.69	2.95	2.95	4.22	-	4.0	13.5	13.8	1050	3410	3470
	20+20+35+35+60	1.59	1.59	2.78	2.78	4.76	-	4.0	13.5	13.8	1050	3410	3470

SCM 125 ZM-S buitenunit icm binnenunits (m.u.v. ZMX-S units) deel 4

Binnenunit combinatie		Verwarmingscapaciteit (kW)									Opgenomen vermogen (kW)		
		Ruimte verw.cap. (kW)						Totale capaciteit (kW)					
		ruimte A	ruimte B	ruimte C	ruimte D	ruimte E	ruimte F	Minimaal	Nominaal	Maximaal	Minimaal	Nominaal	Maximaal
5 ruimten	20+20+35+35+71	1.49	1.49	2.61	2.61	5.30	-	4.0	13.5	13.8	1050	3400	3470
	20+20+35+50+50	1.54	1.54	2.70	3.86	3.86	-	4.0	13.5	13.8	1050	3410	3470
	20+20+35+50+60	1.46	1.46	2.55	3.65	4.38	-	4.0	13.5	13.8	1050	3400	3470
	20+20+35+60+60	1.38	1.38	2.42	4.15	4.15	-	4.0	13.5	13.8	1050	3390	3470
	20+20+50+50+50	1.42	1.42	3.55	3.55	3.55	-	4.0	13.5	13.8	1050	3390	3470
	20+25+25+25+25	2.25	2.81	2.81	2.81	2.81	-	4.0	13.5	13.8	1050	3440	3470
	20+25+25+25+35	2.08	2.60	2.60	2.60	3.63	-	4.0	13.5	13.8	1050	3430	3470
	20+25+25+25+50	1.86	2.33	2.33	2.33	4.66	-	4.0	13.5	13.8	1050	3420	3470
	20+25+25+25+60	1.74	2.18	2.18	2.18	5.23	-	4.0	13.5	13.8	1050	3420	3470
	20+25+25+25+71	1.63	2.03	2.03	2.03	5.77	-	4.0	13.5	13.8	1050	3410	3470
	20+25+25+35+35	1.93	2.41	2.41	3.38	3.38	-	4.0	13.5	13.8	1050	3430	3470
	20+25+25+35+50	1.74	2.18	2.18	3.05	4.35	-	4.0	13.5	13.8	1050	3420	3470
	20+25+25+35+60	1.64	2.05	2.05	2.86	4.91	-	4.0	13.5	13.8	1050	3410	3470
	20+25+25+35+71	1.53	1.92	1.92	2.68	5.45	-	4.0	13.5	13.8	1050	3410	3470
	20+25+25+50+50	1.59	1.99	1.99	3.97	3.97	-	4.0	13.5	13.8	1050	3410	3470
	20+25+25+50+60	1.50	1.88	1.88	3.75	4.50	-	4.0	13.5	13.8	1050	3400	3470
	20+25+25+50+71	1.41	1.77	1.77	3.53	5.02	-	4.0	13.5	13.8	1050	3390	3470
	20+25+25+60+60	1.42	1.78	1.78	4.26	4.26	-	4.0	13.5	13.8	1050	3390	3470
	20+25+35+35+35	1.80	2.25	3.15	3.15	3.15	-	4.0	13.5	13.8	1050	3420	3470
	20+25+35+35+50	1.64	2.05	2.86	2.86	4.09	-	4.0	13.5	13.8	1050	3410	3470
	20+25+35+35+60	1.54	1.93	2.70	2.70	4.63	-	4.0	13.5	13.8	1050	3410	3470
	20+25+35+35+71	1.45	1.81	2.54	2.54	5.15	-	4.0	13.5	13.8	1050	3400	3470
	20+25+35+50+50	1.50	1.88	2.63	3.75	3.75	-	4.0	13.5	13.8	1050	3400	3470
	20+25+35+50+60	1.42	1.78	2.49	3.55	4.26	-	4.0	13.5	13.8	1050	3390	3470
	20+25+50+50+50	1.38	1.73	3.46	3.46	3.46	-	4.0	13.5	13.8	1050	3390	3470
	20+35+35+35+35	1.69	2.95	2.95	2.95	2.95	-	4.0	13.5	13.8	1050	3410	3470
	20+35+35+35+50	1.54	2.70	2.70	2.70	3.86	-	4.0	13.5	13.8	1050	3410	3470
	20+35+35+35+60	1.46	2.55	2.55	2.55	4.38	-	4.0	13.5	13.8	1050	3400	3470
	20+35+35+50+50	1.42	2.49	2.49	3.55	3.55	-	4.0	13.5	13.8	1050	3390	3470
	25+25+25+25+25	2.70	2.70	2.70	2.70	2.70	-	4.0	13.5	13.8	1050	3440	3470
	25+25+25+25+35	2.50	2.50	2.50	2.50	3.50	-	4.0	13.5	13.8	1050	3430	3470
	25+25+25+25+50	2.25	2.25	2.25	2.25	4.50	-	4.0	13.5	13.8	1050	3420	3470
	25+25+25+25+60	2.11	2.11	2.11	2.11	5.06	-	4.0	13.5	13.8	1050	3410	3470
	25+25+25+25+71	1.97	1.97	1.97	1.97	5.61	-	4.0	13.5	13.8	1050	3410	3470
	25+25+25+35+35	2.33	2.33	2.33	3.26	3.26	-	4.0	13.5	13.8	1050	3420	3470
	25+25+25+35+50	2.11	2.11	2.11	2.95	4.22	-	4.0	13.5	13.8	1050	3410	3470
	25+25+25+35+60	1.99	1.99	1.99	2.78	4.76	-	4.0	13.5	13.8	1050	3410	3470
	25+25+25+35+71	1.86	1.86	1.86	2.61	5.30	-	4.0	13.5	13.8	1050	3400	3470
	25+25+25+50+50	1.93	1.93	1.93	3.86	3.86	-	4.0	13.5	13.8	1050	3410	3470
	25+25+25+50+60	1.82	1.82	1.82	3.65	4.38	-	4.0	13.5	13.8	1050	3400	3470
	25+25+25+60+60	1.73	1.73	1.73	4.15	4.15	-	4.0	13.5	13.8	1050	3390	3470
	25+25+35+35+35	2.18	2.18	3.05	3.05	3.05	-	4.0	13.5	13.8	1050	3420	3470
	25+25+35+35+50	1.99	1.99	2.78	2.78	3.97	-	4.0	13.5	13.8	1050	3410	3470
	25+25+35+35+60	1.88	1.88	2.63	2.63	4.50	-	4.0	13.5	13.8	1050	3400	3470
	25+25+35+35+71	1.77	1.77	2.47	2.47	5.02	-	4.0	13.5	13.8	1050	3390	3470
	25+25+35+50+50	1.82	1.82	2.55	3.65	3.65	-	4.0	13.5	13.8	1050	3400	3470
	25+25+35+50+60	1.73	1.73	2.42	3.46	4.15	-	4.0	13.5	13.8	1050	3390	3470
	25+35+35+35+35	2.05	2.86	2.86	2.86	2.86	-	4.0	13.5	13.8	1050	3410	3470
	25+35+35+35+50	1.88	2.63	2.63	2.63	3.75	-	4.0	13.5	13.8	1050	3400	3470
	25+35+35+35+60	1.78	2.49	2.49	2.49	4.26	-	4.0	13.5	13.8	1050	3390	3470
	25+35+35+50+50	1.73	2.42	2.42	3.46	3.46	-	4.0	13.5	13.8	1050	3390	3470
	35+35+35+35+35	2.70	2.70	2.70	2.70	2.70	-	4.0	13.5	13.8	1050	3410	3470
	35+35+35+35+50	2.49	2.49	2.49	2.49	3.55	-	4.0	13.5	13.8	1050	3390	3470

SCM 125 ZM-S buitenunit icm binnenunits (m.u.v. ZMX-S units) deel 5

Binnenunit combinatie		Verwarmingscapaciteit (kW)									Opgenomen vermogen (kW)		
		Ruimte verw.cap. (kW)						Totale capaciteit (kW)					
		ruimte A	ruimte B	ruimte C	ruimte D	ruimte E	ruimte F	Minimaal	Nominaal	Maximaal	Minimaal	Nominaal	Maximaal
6 ruimten	20+20+20+20+20+20	2.25	2.25	2.25	2.25	2.25	2.25	4.5	13.5	13.8	1150	3330	3420
	20+20+20+20+20+25	2.16	2.16	2.16	2.16	2.16	2.70	4.5	13.5	13.8	1150	3330	3420
	20+20+20+20+20+35	2.00	2.00	2.00	2.00	2.00	3.50	4.5	13.5	13.8	1150	3330	3420
	20+20+20+20+20+50	1.80	1.80	1.80	1.80	1.80	4.50	4.5	13.5	13.8	1150	3320	3420
	20+20+20+20+20+60	1.69	1.69	1.69	1.69	1.69	5.06	4.5	13.5	13.8	1150	3320	3420
	20+20+20+20+20+71	1.58	1.58	1.58	1.58	1.58	5.61	4.5	13.5	13.8	1150	3310	3420
	20+20+20+20+25+25	2.08	2.08	2.08	2.08	2.60	2.60	4.5	13.5	13.8	1150	3330	3420
	20+20+20+20+25+35	1.93	1.93	1.93	1.93	2.41	3.38	4.5	13.5	13.8	1150	3320	3420
	20+20+20+20+25+50	1.74	1.74	1.74	1.74	2.18	4.35	4.5	13.5	13.8	1150	3320	3420
	20+20+20+20+25+60	1.64	1.64	1.64	1.64	2.05	4.91	4.5	13.5	13.8	1150	3320	3420
	20+20+20+20+25+71	1.53	1.53	1.53	1.53	1.92	5.45	4.5	13.5	13.8	1150	3310	3420
	20+20+20+20+35+35	1.80	1.80	1.80	1.80	3.15	3.15	4.5	13.5	13.8	1150	3320	3420
	20+20+20+20+35+50	1.64	1.64	1.64	1.64	2.86	4.09	4.5	13.5	13.8	1150	3320	3420
	20+20+20+20+35+60	1.54	1.54	1.54	1.54	2.70	4.63	4.5	13.5	13.8	1150	3310	3420
	20+20+20+20+35+71	1.45	1.45	1.45	1.45	2.54	5.15	4.5	13.5	13.8	1150	3310	3420
	20+20+20+20+50+50	1.50	1.50	1.50	1.50	3.75	3.75	4.5	13.5	13.8	1150	3310	3420
	20+20+20+20+50+60	1.42	1.42	1.42	1.42	3.55	4.26	4.5	13.5	13.8	1150	3310	3420
	20+20+20+25+25+25	2.00	2.00	2.00	2.50	2.50	2.50	4.5	13.5	13.8	1150	3330	3420
	20+20+20+25+25+35	1.86	1.86	1.86	2.33	2.33	3.26	4.5	13.5	13.8	1150	3320	3420
	20+20+20+25+25+50	1.69	1.69	1.69	2.11	2.11	4.22	4.5	13.5	13.8	1150	330	3420
	20+20+20+25+25+60	1.59	1.59	1.59	1.99	1.99	4.76	4.5	13.5	13.8	1150	3310	3420
	20+20+20+25+25+71	1.49	1.49	1.49	1.86	1.86	5.30	4.5	13.5	13.8	1150	3310	3420
	20+20+20+25+35+35	1.74	1.74	1.74	2.18	3.05	3.05	4.5	13.5	13.8	1150	3320	3420
	20+20+20+25+35+50	1.59	1.59	1.59	1.99	2.78	3.97	4.5	13.5	13.8	1150	3310	3420
	20+20+20+25+35+60	1.50	1.50	1.50	1.88	2.63	4.50	4.5	13.5	13.8	1150	3310	3420
	20+20+20+25+50+50	1.46	1.46	1.46	1.82	3.65	3.65	4.5	13.5	13.8	1150	3310	3420
	20+20+20+25+50+60	1.38	1.38	1.38	1.73	3.46	4.15	4.5	13.5	13.8	1150	3310	3420
	20+20+20+35+35+35	1.64	1.64	1.64	2.86	2.86	2.86	4.5	13.5	13.8	1150	3320	3420
	20+20+20+35+35+50	1.50	1.50	1.50	2.63	2.63	3.75	4.5	13.5	13.8	1150	3310	3420
	20+20+20+35+35+60	1.42	1.42	1.42	2.49	2.49	4.26	4.5	13.5	13.8	1150	3310	3420
	20+20+20+35+50+50	1.38	1.38	1.38	2.42	3.46	3.46	4.5	13.5	13.8	1150	3310	3420
	20+20+25+25+25+25	1.93	1.93	2.41	2.41	2.41	2.41	4.5	13.5	13.8	1150	3320	3420
	20+20+25+25+25+35	1.80	1.80	2.25	2.25	2.25	3.15	4.5	13.5	13.8	1150	3320	3420
	20+20+25+25+25+50	1.64	1.64	2.05	2.05	2.05	4.09	4.5	13.5	13.8	1150	3320	3420
	20+20+25+25+25+60	1.54	1.54	1.93	1.93	1.93	4.63	4.5	13.5	13.8	1150	3310	3420
	20+20+25+25+25+71	1.45	1.45	1.81	1.81	1.81	5.15	4.5	13.5	13.8	1150	3310	3420
	20+20+25+25+35+35	1.69	1.69	2.11	2.11	2.95	2.95	4.5	13.5	13.8	1150	3320	3420
	20+20+25+25+35+50	1.54	1.54	1.93	1.93	2.70	3.86	4.5	13.5	13.8	1150	3310	3420
	20+20+25+25+35+60	1.46	1.46	1.82	1.82	2.55	4.38	4.5	13.5	13.8	1150	3310	3420
	20+20+25+25+50+50	1.42	1.42	1.78	1.78	3.55	3.55	4.5	13.5	13.8	1150	3310	3420
	20+20+25+35+35+35	1.59	1.59	1.99	2.78	2.78	2.78	4.5	13.5	13.8	1150	3310	3420
	20+20+25+35+35+50	1.46	1.46	1.82	2.55	2.55	3.65	4.5	13.5	13.8	1150	3310	3420
	20+20+25+35+35+60	1.38	1.38	1.73	2.42	2.42	4.15	4.5	13.5	13.8	1150	3310	3420
	20+20+35+35+35+35	1.50	1.50	2.63	2.63	2.63	2.63	4.5	13.5	13.8	1150	3310	3420
	20+20+35+35+35+50	1.38	1.38	2.42	2.42	2.42	3.46	4.5	13.5	13.8	1150	3310	3420
	20+25+25+25+25+25	1.86	2.33	2.33	2.33	2.33	2.33	4.5	13.5	13.8	1150	3320	3420
	20+25+25+25+25+35	1.74	2.18	2.18	2.18	2.18	3.05	4.5	13.5	13.8	1150	3320	3420
	20+25+25+25+25+50	1.59	1.99	1.99	1.99	1.99	3.97	4.5	13.5	13.8	1150	3310	3420
	20+25+25+25+25+60	1.50	1.88	1.88	1.88	1.88	4.50	4.5	13.5	13.8	1150	3310	3420
	20+25+25+25+25+71	1.41	1.77	1.77	1.77	1.77	5.02	4.5	13.5	13.8	1150	3310	3420
	20+25+25+25+35+35	1.64	2.05	2.05	2.05	2.86	2.86	4.5	13.5	13.8	1150	3320	3420
	20+25+25+25+35+50	1.50	1.88	1.88	1.88	2.63	3.75	4.5	13.5	13.8	1150	3310	3420
	20+25+25+25+35+60	1.42	1.78	1.78	1.78	2.49	4.26	4.5	13.5	13.8	1150	3310	3420
	20+25+25+25+50+50	1.38	1.73	1.73	1.73	3.46	3.46	4.5	13.5	13.8	1150	3310	3420
	20+25+25+35+35+35	1.54	1.93	1.93	2.70	2.70	2.70	4.5	13.5	13.8	1150	3310	3420
	20+25+25+35+35+50	1.42	1.78	1.78	2.49	2.49	3.55	4.5	13.5	13.8	1150	3310	3420
	20+25+35+35+35+35	1.46	1.82	2.55	2.55	2.55	2.55	4.5	13.5	13.8	1150	3310	3420
	20+35+35+35+35+35	1.38	2.42	2.42	2.42	2.42	2.42	4.5	13.5	13.8	1150	3310	3420
	25+25+25+25+25+25	2.25	2.25	2.25	2.25	2.25	2.25	4.5	13.5	13.8	1150	3320	3420
	25+25+25+25+25+35	2.11	2.11	2.11	2.11	2.11	2.95	4.5	13.5	13.8	1150	3320	3420
	25+25+25+25+25+50	1.93	1.93	1.93	1.93	1.93	3.86	4.5	13.5	13.8	1150	3310	3420
	25+25+25+25+25+60	1.82	1.82	1.82	1.82	1.82	4.38	4.5	13.5	13.8	1150	3310	3420
	25+25+25+25+35+35	1.99	1.99	1.99	1.99	2.78	2.78	4.5	13.5	13.8	1150	3310	3420
	25+25+25+25+35+50	1.82	1.82	1.82	1.82	2.55	3.65	4.5	13.5	13.8	1150	3310	3420
	25+25+25+25+35+60	1.73	1.73	1.73	1.73	2.42	4.15	4.5	13.5	13.8	1150	3310	3420
	25+25+25+35+35+35	1.88	1.88	1.88	2.63	2.63	2.63	4.5	13.5	13.8	1150	3310	3420
	25+25+25+35+35+50	1.73	1.73	1.73	2.42	2.42	3.46	4.5	13.5	13.8	1150	3310	3420
	25+25+35+35+35+35	1.78	1.78	2.49	2.49	2.49	2.49	4.5	13.5	13.8	1150	3310	3420

SCM 125 ZM-S buitenunit icm binnenunits (m.u.v. ZMX-S units)

KOELEN													
Binnenunit combinatie		Koelcapaciteit (kW)									Opgenomen vermogen (kW)		
		Ruimte koelcap. (kW)						Totale capaciteit (kW)					
		ruimte A	ruimte B	ruimte C	ruimte D	ruimte E	ruimte F	Minimaal	Nominaal	Maximaal	Minimaal	Nominaal	Maximaal
1 ruimte	20	2.0	-	-	-	-	-	1.8	2.0	2.7	650	780	1100
	25	2.5	-	-	-	-	-	1.8	2.5	3.2	650	1000	1350
	35	3.5	-	-	-	-	-	1.8	3.5	3.7	650	1500	1600
	50	5.0	-	-	-	-	-	1.8	5.0	5.8	650	2150	2500
	60	6.0	-	-	-	-	-	1.8	6.0	6.7	650	2720	3000
	71	7.1	-	-	-	-	-	1.8	7.1	7.2	650	3250	3080
2 ruimten	20+20	2.00	2.00	-	-	-	-	3.0	4.0	5.4	740	960	1460
	20+25	2.00	2.50	-	-	-	-	3.0	4.5	5.9	740	1100	1820
	20+35	2.00	3.50	-	-	-	-	3.0	5.5	6.4	740	1500	2020
	20+50	2.00	5.00	-	-	-	-	3.0	7.0	8.5	740	2290	2820
	20+60	2.00	6.00	-	-	-	-	3.0	8.0	9.4	740	2660	3360
	20+71	2.00	7.10	-	-	-	-	3.0	9.1	9.9	740	3100	3780
	25+25	2.50	2.50	-	-	-	-	3.0	5.0	6.8	740	1420	2200
	25+35	2.50	3.50	-	-	-	-	3.0	6.0	6.9	740	1810	2320
	25+50	2.50	5.00	-	-	-	-	3.0	7.5	9.0	740	2470	3220
	25+60	2.50	6.00	-	-	-	-	3.0	8.5	9.4	740	2810	3360
	25+71	2.53	7.17	-	-	-	-	3.0	9.7	10.4	740	3350	4020
	35+35	3.50	3.50	-	-	-	-	3.0	7.0	7.4	740	2290	2820
	35+50	3.50	5.00	-	-	-	-	3.0	8.5	9.5	740	2810	3620
	35+60	3.50	6.00	-	-	-	-	3.0	9.5	10.4	740	3280	3990
	35+71	3.50	7.10	-	-	-	-	3.0	10.6	10.9	740	3760	4250
	50+50	5.00	5.00	-	-	-	-	3.0	10.0	10.8	740	3520	4050
	50+60	5.00	6.00	-	-	-	-	3.0	11.0	12.0	740	3870	4410
	50+71	4.96	7.04	-	-	-	-	3.0	12.0	12.0	740	4410	4410
	60+60	6.00	6.00	-	-	-	-	3.0	12.0	12.0	740	4410	4410
	60+71	5.73	6.77	-	-	-	-	3.0	12.5	12.5	740	4710	4710
	71+71	6.25	6.25	-	-	-	-	3.0	12.5	12.5	740	4710	4710
3 ruimten	20+20+20	2.00	2.00	2.00	-	-	-	3.7	6.0	8.1	880	1530	2560
	20+20+25	2.00	2.00	2.50	-	-	-	3.7	6.5	8.6	880	1730	2700
	20+20+35	2.00	2.00	3.50	-	-	-	3.7	7.5	9.1	880	2080	3120
	20+20+50	2.00	2.00	5.00	-	-	-	3.7	9.0	11.2	880	2730	4120
	20+20+60	2.00	2.00	6.00	-	-	-	3.7	10.0	12.1	880	3280	4680
	20+20+71	2.00	2.00	7.10	-	-	-	3.7	11.1	12.6	880	3930	4710
	20+25+25	2.00	2.50	2.50	-	-	-	3.7	7.0	9.1	880	1940	3210
	20+25+35	2.00	2.50	3.50	-	-	-	3.7	8.0	9.6	880	2440	3450
	20+25+50	2.00	2.50	5.00	-	-	-	3.7	9.5	11.7	880	3130	4480
	20+25+60	2.00	2.50	6.00	-	-	-	3.7	10.5	12.6	880	3770	4800
	20+25+71	2.00	2.50	7.10	-	-	-	3.7	11.6	12.6	880	4210	4800
	20+35+35	2.00	3.50	3.50	-	-	-	3.7	9.0	10.1	880	2920	3850
	20+35+50	2.00	3.50	5.00	-	-	-	3.7	10.5	12.0	880	3770	4450
	20+35+60	2.00	3.50	6.00	-	-	-	3.7	11.5	12.6	880	4150	4800
	20+35+71	1.98	3.47	7.04	-	-	-	3.7	12.5	12.6	880	4670	4800
	20+50+50	2.00	5.00	5.00	-	-	-	3.7	12.0	12.6	880	4440	4800
	20+50+60	1.92	4.81	5.77	-	-	-	3.7	12.5	12.6	880	4670	4800
	20+50+71	1.77	4.43	6.29	-	-	-	3.7	12.5	12.6	881	4670	4800
	20+60+60	1.79	5.36	5.36	-	-	-	3.7	12.5	12.6	881	4670	4800
	20+60+71	1.66	4.97	5.88	-	-	-	3.7	12.5	12.6	881	4670	4800
	20+71+71	1.54	5.48	5.48	-	-	-	3.7	12.5	12.6	881	4660	4800
	25+25+25	2.50	2.50	2.50	-	-	-	3.7	7.5	9.6	880	2130	3640
	25+25+35	2.50	2.50	3.50	-	-	-	3.7	8.5	10.1	880	2650	3900
	25+25+50	2.50	2.50	5.00	-	-	-	3.7	10.0	12.6	880	3420	4800
	25+25+60	2.50	2.50	6.00	-	-	-	3.7	11.0	12.6	880	3910	4800
	25+25+71	2.58	2.58	7.33	-	-	-	3.7	12.5	12.6	880	4670	4800
	25+35+35	2.50	3.50	3.50	-	-	-	3.7	9.5	10.4	880	3130	3910
	25+35+50	2.50	3.50	5.00	-	-	-	3.7	11.0	12.6	880	3910	4800
	25+35+60	2.50	3.50	6.00	-	-	-	3.7	12.0	12.6	880	4440	4800
	25+35+71	2.39	3.34	6.77	-	-	-	3.7	12.5	12.6	880	4670	4800
	25+50+50	2.50	5.00	5.00	-	-	-	3.7	12.5	12.6	880	4670	4800
	25+50+60	2.31	4.63	5.56	-	-	-	3.7	12.5	12.6	880	4670	4800
	25+50+71	2.14	4.28	6.08	-	-	-	3.7	12.5	12.6	880	4670	4800
	25+60+60	2.16	5.17	5.17	-	-	-	3.7	12.5	12.6	880	4670	4800
	25+60+71	2.00	4.81	5.69	-	-	-	3.7	12.5	12.6	880	4670	4800
	25+71+71	1.87	5.31	5.31	-	-	-	3.7	12.5	12.6	880	4670	4800
	35+35+35	3.50	3.50	3.50	-	-	-	3.7	10.5	10.9	880	3770	4180
	35+35+50	3.50	3.50	5.00	-	-	-	3.7	12.0	12.6	880	4440	4800
	35+35+60	3.37	3.37	5.77	-	-	-	3.7	12.5	126	880	4670	4800
	35+35+71	3.10	3.10	6.29	-	-	-	3.7	12.5	12.6	880	4660	4800
	35+50+50	3.24	4.63	4.63	-	-	-	3.7	12.5	12.6	880	4670	4800
	35+50+60	3.02	4.31	5.17	-	-	-	3.7	12.5	12.6	880	4660	4800

SCM 125 ZM-S buitenunit icm binnenunits (m.u.v. ZMX-S units) deel 2

Binnenunit combinatie		Koelcapaciteit (kW)									Opgenomen vermogen (kW)		
		Ruimte koelcap. (kW)						Totale capaciteit (kW)					
		ruimte A	ruimte B	ruimte C	ruimte D	ruimte E	ruimte F	Minimaal	Nominaal	Maximaal	Minimaal	Nominaal	Maximaal
3 ruimten	35+50+71	2.80	4.01	5.69	-	-	-	3.7	12.5	12.6	880	4660	4800
	35+60+60	2.82	4.84	4.84	-	-	-	3.7	12.5	12.6	880	4660	4800
	35+60+71	2.64	4.52	5.35	-	-	-	3.7	12.5	12.6	880	4660	4800
	35+71+71	2.47	5.01	5.01	-	-	-	3.7	12.5	12.6	880	4650	4800
	50+50+50	4.17	4.17	4.17	-	-	-	3.7	12.5	12.6	880	4660	4800
	50+50+60	3.91	3.91	4.69	-	-	-	3.7	12.5	12.6	880	4660	4800
	50+50+71	3.65	3.65	5.19	-	-	-	3.7	12.5	12.6	880	4650	4800
	50+60+60	3.68	4.41	4.41	-	-	-	3.7	12.5	12.6	880	4650	4800
	50+60+71	3.45	4.14	4.90	-	-	-	3.7	12.5	12.6	880	4650	4800
	60+60+60	4.17	4.17	4.17	-	-	-	3.7	12.5	12.6	880	4650	4800
	60+60+71	3.93	3.93	4.65	-	-	-	3.7	12.5	12.6	880	4650	4800
4 ruimten	20+20+20+20	2.00	2.00	2.00	2.00	-	-	4.4	8.0	10.8	1100	2110	3680
	20+20+20+25	2.00	2.00	2.00	2.50	-	-	4.4	8.5	11.3	1100	2390	3890
	20+20+20+35	2.00	2.00	2.00	3.50	-	-	4.4	9.5	11.8	1100	2900	4350
	20+20+20+50	2.00	2.00	2.00	5.00	-	-	4.4	11.0	12.8	1100	3580	4800
	20+20+20+60	2.00	2.00	2.00	6.00	-	-	4.4	12.0	12.8	1100	4100	4800
	20+20+20+71	1.91	1.91	1.91	6.77	-	-	4.4	12.5	12.8	1100	4730	4800
	20+20+25+25	2.00	2.00	2.50	2.50	-	-	4.4	9.0	11.8	1100	2600	4410
	20+20+25+35	2.00	2.00	2.50	3.50	-	-	4.4	10.0	12.3	1100	3210	4780
	20+20+25+50	2.00	2.00	2.50	5.00	-	-	4.4	11.5	12.8	1100	3830	4800
	20+20+25+60	2.00	2.00	2.50	6.00	-	-	4.4	12.5	12.8	1100	4740	4800
	20+20+25+71	1.84	1.84	2.30	6.53	-	-	4.4	12.5	12.8	1100	4730	4800
	20+20+35+35	2.00	2.00	3.50	3.50	-	-	4.4	11.0	12.8	1100	3580	4800
	20+20+35+50	2.00	2.00	3.50	5.00	-	-	4.4	12.5	12.8	1100	4740	4800
	20+20+35+60	1.85	1.85	3.24	5.56	-	-	4.4	12.5	12.8	1100	4730	4800
	20+20+35+71	1.71	1.71	3.00	6.08	-	-	4.4	12.5	12.8	1100	4730	4800
	20+20+50+50	1.79	1.79	4.46	4.46	-	-	4.4	12.5	12.8	1100	4730	4800
	20+20+50+60	1.67	1.67	4.17	5.00	-	-	4.4	12.5	12.8	1100	4730	4800
	20+20+50+71	1.55	1.55	3.88	5.51	-	-	4.4	12.5	12.8	1100	4720	4800
	20+20+60+60	1.56	1.56	4.69	4.69	-	-	4.4	12.5	12.8	1100	4720	4800
	20+20+60+71	1.46	1.46	4.39	5.19	-	-	4.4	12.5	12.8	1100	4720	4800
	20+20+71+71	1.37	1.37	4.88	4.88	-	-	4.4	12.5	12.8	1100	4710	4800
	20+25+25+25	2.00	2.50	2.50	2.50	-	-	4.4	9.5	12.8	1100	2900	4800
	20+25+25+35	2.00	2.50	2.50	3.50	-	-	4.4	10.5	12.8	1100	3440	4800
	20+25+25+50	2.00	2.50	2.50	5.00	-	-	4.4	12.0	12.8	1100	4100	4800
	20+25+25+60	1.92	2.40	2.40	5.77	-	-	4.4	12.5	12.8	1100	4740	4800
	20+25+25+71	1.82	2.26	2.26	6.16	-	-	4.4	12.5	12.8	1100	4730	4800
	20+25+35+35	2.00	2.50	3.50	3.50	-	-	4.4	11.5	12.8	1100	3830	4800
	20+25+35+50	1.92	2.40	3.37	4.81	-	-	4.4	12.5	12.8	1100	4740	4800
	20+25+35+60	1.79	2.23	3.13	5.36	-	-	4.4	12.5	12.8	1100	4730	4800
	20+25+35+71	1.66	2.07	2.90	5.88	-	-	4.4	12.5	12.8	1100	4730	4800
	20+25+50+50	1.72	2.16	4.31	4.31	-	-	4.4	12.5	12.8	1100	4730	4800
	20+25+50+60	1.61	2.02	4.03	4.84	-	-	4.4	12.5	12.8	1100	4720	4800
	20+25+50+71	1.51	1.88	3.77	5.35	-	-	4.4	12.5	12.8	1100	4720	4800
	20+25+60+60	1.52	1.89	4.55	4.55	-	-	4.4	12.5	12.8	1100	4720	4800
	20+25+60+71	1.42	1.78	4.26	5.04	-	-	4.4	12.5	12.8	1100	4720	4800
	20+25+71+71	1.34	1.67	4.75	4.75	-	-	4.4	12.5	12.8	1100	4700	4800
	20+35+35+35	2.00	3.50	3.50	3.50	-	-	4.4	12.5	12.8	1100	4740	4800
	20+35+35+50	1.79	3.13	3.13	4.46	-	-	4.4	12.5	12.8	1100	4730	4800
	20+35+35+60	1.67	2.92	2.92	5.00	-	-	4.4	12.5	12.8	1100	4730	4800
	20+35+35+71	1.55	2.72	2.72	5.51	-	-	4.4	12.5	12.8	1100	4720	4800
	20+35+50+50	1.61	2.82	4.03	4.03	-	-	4.4	12.5	12.8	1100	4720	4800
	20+35+50+60	1.52	2.65	3.79	4.55	-	-	4.4	12.5	12.8	1100	4720	4800
	20+35+50+71	1.42	2.49	3.55	5.04	-	-	4.4	12.5	12.8	1100	4720	4800
	20+35+60+60	1.43	2.50	4.29	4.29	-	-	4.4	12.5	12.8	1100	4710	4800
	20+35+60+71	1.34	2.35	4.03	4.77	-	-	4.4	12.5	12.8	1100	4710	4800
	20+50+50+50	1.47	3.68	3.68	3.68	-	-	4.4	12.5	12.8	1100	4720	4800
	20+50+50+60	1.39	3.47	3.47	4.17	-	-	4.4	12.5	12.8	1100	4710	4800
	20+50+50+71	1.31	3.27	3.27	4.65	-	-	4.4	12.5	12.8	1100	4700	4800
	20+50+60+60	1.32	3.29	3.95	3.95	-	-	4.4	12.5	12.8	1100	4700	4800
	25+25+25+25	2.50	2.50	2.50	2.50	-	-	4.4	10.0	12.8	1100	3210	4800
	25+25+25+35	2.50	2.50	2.50	3.50	-	-	4.4	11.0	12.8	1100	3580	4800
	25+25+25+50	2.50	2.50	2.50	5.00	-	-	4.4	12.5	12.8	1100	4740	4800
	25+25+25+60	2.31	2.31	2.31	5.56	-	-	4.4	12.5	12.8	1100	4730	4800
	25+25+25+71	2.14	2.14	2.14	6.08	-	-	4.4	12.5	12.8	1100	4730	4800
	25+25+35+35	2.50	2.50	3.50	3.50	-	-	4.4	12.0	12.8	1100	4100	4800
	25+25+35+50	2.31	2.31	3.24	4.63	-	-	4.4	12.5	12.8	1100	4730	4800
	25+25+35+60	2.16	2.16	3.02	5.17	-	-	4.4	12.5	12.8	1100	4730	4800
	25+25+35+71	2.00	2.00	2.80	5.69	-	-	4.4	12.5	12.8	1100	4720	4800
	25+25+50+50	2.08	2.08	4.17	4.17	-	-	4.4	12.5	12.8	1100	4730	4800
	25+25+50+60	1.95	1.95	3.91	4.69	-	-	4.4	12.5	12.8	1100	4720	4800

SCM 125 ZM-S buitenunit icm binnenunits (m.u.v. ZMX-S units) deel 3

Binnenunit combinatie		Koelcapaciteit (kW)									Opgenomen vermogen (kW)		
		Ruimte koelcap. (kW)						Totale capaciteit (kW)					
		ruimte A	ruimte B	ruimte C	ruimte D	ruimte E	ruimte F	Minimaal	Nominaal	Maximaal	Minimaal	Nominaal	Maximaal
4 ruimten	25+25+50+71	1.83	1.83	3.65	5.19	-	-	4.4	12.5	12.8	1100	4720	4800
	25+25+60+60	1.84	1.84	4.41	4.41	-	-	4.4	12.5	12.8	1100	4720	4800
	25+25+60+71	1.73	1.73	4.14	4.90	-	-	4.4	12.5	12.8	1100	4710	4800
	25+25+71+71	1.63	1.63	4.62	4.62	-	-	4.4	12.5	12.8	1100	4700	4800
	25+35+35+35	2.40	3.37	3.37	3.37	-	-	4.4	12.5	12.8	1100	4740	4800
	25+35+35+50	2.16	3.02	3.02	4.31	-	-	4.4	12.5	12.8	1100	4730	4800
	25+35+35+60	2.02	2.82	2.82	4.84	-	-	4.4	12.5	12.8	1100	4720	4800
	25+35+35+71	1.88	2.64	2.64	5.35	-	-	4.4	12.5	12.8	1100	4720	4800
	25+35+50+50	1.95	2.73	3.91	3.91	-	-	4.4	12.5	12.8	1100	4720	4800
	25+35+50+60	1.84	2.57	3.68	4.41	-	-	4.4	12.5	12.8	1100	4720	4800
	25+35+50+71	1.73	2.42	3.45	4.90	-	-	4.4	12.5	12.8	1100	4710	4800
	25+35+60+60	1.74	2.43	4.17	4.17	-	-	4.4	12.5	12.8	1100	4710	4800
	25+35+60+71	1.64	2.29	3.93	4.65	-	-	4.4	12.5	12.8	1100	4700	4800
	25+50+50+50	1.79	3.57	3.57	3.57	-	-	4.4	12.5	12.8	1100	4710	4800
	25+50+50+60	1.69	3.38	3.38	4.05	-	-	4.4	12.5	12.8	1100	4710	4800
	25+50+60+60	1.60	3.21	3.85	3.85	-	-	4.4	12.5	12.8	1100	4700	4800
	35+35+35+35	3.13	3.13	3.13	3.13	-	-	4.4	12.5	12.8	1100	4730	4800
	35+35+35+50	2.82	2.82	2.82	4.03	-	-	4.4	12.5	12.8	1100	4720	4800
	35+35+35+60	2.65	2.65	2.65	4.55	-	-	4.4	12.5	12.8	1100	4720	4800
	35+35+35+71	2.49	2.49	2.49	5.04	-	-	4.4	12.5	12.8	1100	4710	4800
	35+35+50+50	2.57	2.57	3.68	3.68	-	-	4.4	12.5	12.8	1100	4720	4800
	35+35+50+60	2.43	2.43	3.47	4.17	-	-	4.4	12.5	12.8	1100	4710	4800
	35+35+50+71	2.29	2.29	3.27	4.65	-	-	4.4	12.5	12.8	1100	4700	4800
	35+35+60+60	2.30	2.30	3.95	3.95	-	-	4.4	12.5	12.8	1100	4700	4800
	35+50+50+50	2.36	3.38	3.38	3.38	-	-	4.4	12.5	12.8	1100	4710	4800
	35+50+50+60	2.24	3.21	3.21	3.85	-	-	4.4	12.5	12.8	1100	4700	4800
5 ruimten	20+20+20+20+20	2.00	2.00	2.00	2.00	2.00	-	5.1	10.0	13.3	1210	2950	4800
	20+20+20+20+25	2.00	2.00	2.00	2.00	2.50	-	5.1	10.5	13.3	1210	3200	4800
	20+20+20+20+35	2.00	2.00	2.00	2.00	3.50	-	5.1	11.5	13.3	1210	3710	4800
	20+20+20+20+50	1.92	1.92	1.92	1.92	4.81	-	5.1	12.5	13.3	1210	4430	4800
	20+20+20+20+60	1.79	1.79	1.79	1.79	5.36	-	5.1	12.5	13.3	1210	4420	4800
	20+20+20+20+71	1.66	1.66	1.66	1.66	5.88	-	5.1	12.5	13.3	1210	4410	4800
	20+20+20+25+25	2.00	2.00	2.00	2.50	2.50	-	5.1	11.0	13.3	1210	3400	4800
	20+20+20+25+35	2.00	2.00	2.00	2.50	3.50	-	5.1	12.0	13.3	1210	4090	4800
	20+20+20+25+50	1.85	1.85	1.85	2.31	4.63	-	5.1	12.5	13.3	1210	4430	4800
	20+20+20+25+60	1.72	1.72	1.72	2.16	5.17	-	5.1	12.5	13.3	1210	4420	4800
	20+20+20+25+71	1.60	1.60	1.60	2.00	5.69	-	5.1	12.5	13.3	1210	4410	4800
	20+20+20+35+35	1.92	1.92	1.92	3.37	3.37	-	5.1	12.5	13.3	1210	4430	4800
	20+20+20+35+50	1.72	1.72	1.72	3.02	4.31	-	5.1	12.5	13.3	1210	4420	4800
	20+20+20+35+60	1.61	1.61	1.61	2.82	4.84	-	5.1	12.5	13.3	1210	4410	4800
	20+20+20+35+71	1.51	1.51	1.51	2.64	5.35	-	5.1	12.5	13.3	1210	4400	4800
	20+20+20+50+50	1.56	1.56	1.56	3.91	3.91	-	5.1	12.5	13.3	1210	4410	4800
	20+20+20+50+60	1.47	1.47	1.47	3.68	4.41	-	5.1	12.5	13.3	1210	4400	4800
	20+20+20+50+71	1.38	1.38	1.38	3.45	4.90	-	5.1	12.5	13.3	1210	4390	4800
	20+20+20+60+60	1.39	1.39	1.39	4.17	4.17	-	5.1	12.5	13.3	1210	4390	4800
	20+20+20+60+71	1.31	1.31	1.31	3.93	4.65	-	5.1	12.5	13.3	1210	4380	4800
	20+20+25+25+25	2.00	2.00	2.50	2.50	2.50	-	5.1	11.5	13.3	1210	3710	4800
	20+20+25+25+35	2.00	2.00	2.50	2.50	3.50	-	5.1	12.5	13.3	1210	4440	4800
	20+20+25+25+50	1.79	1.79	2.23	2.23	4.46	-	5.1	12.5	13.3	1210	4420	4800
	20+20+25+25+60	1.67	1.67	2.08	2.08	5.00	-	5.1	12.5	13.3	1210	4410	4800
	20+20+25+25+71	1.55	1.55	1.94	1.94	5.51	-	5.1	12.5	13.3	1210	4410	4800
	20+20+25+35+35	1.85	1.85	2.31	3.24	3.24	-	5.1	12.5	13.3	1210	4430	4800
	20+20+25+35+50	1.67	1.67	2.08	2.92	4.17	-	5.1	12.5	13.3	1210	4410	4800
	20+20+25+35+60	1.56	1.56	1.95	2.73	4.69	-	5.1	12.5	13.3	1210	4410	4800
	20+20+25+35+71	1.46	1.46	1.83	2.56	5.19	-	5.1	12.5	13.3	1210	4400	4800
	20+20+25+50+50	1.52	1.52	1.89	3.79	3.79	-	5.1	12.5	13.3	1210	4400	4800
	20+20+25+50+60	1.43	1.4	1.79	3.57	4.29	-	5.1	12.5	13.3	1210	4390	4800
	20+20+25+50+71	1.34	1.34	1.68	3.36	4.77	-	5.1	12.5	13.3	1210	4390	4800
	20+20+25+60+60	1.35	1.35	1.69	4.05	4.05	-	5.1	12.5	13.3	1210	4390	4800
	20+20+35+35+35	1.72	1.72	3.02	3.02	3.02	-	5.1	12.5	13.3	1210	4420	4800
	20+20+35+35+50	1.56	1.56	2.73	2.73	3.9	-	5.1	12.5	13.3	1210	4410	4800
	20+20+35+35+60	1.47	1.47	2.57	2.57	4.41	-	5.1	12.5	13.3	1210	4400	4800
	20+20+35+35+71	1.38	1.38	2.42	2.42	4.90	-	5.1	12.5	13.3	1210	4390	4800
	20+20+35+50+50	1.43	1.43	2.50	3.57	3.57	-	5.1	12.5	13.3	1210	4390	4800
	20+20+35+50+60	1.35	1.35	2.36	3.38	4.05	-	5.1	12.5	13.3	1210	4390	4800
	20+20+35+60+60	1.28	1.28	2.24	3.85	3.85	-	5.1	12.5	13.3	1210	4380	4800
	20+20+50+50+50	1.32	1.32	3.29	3.29	3.29	-	5.1	12.5	13.3	1210	4380	4800
	20+25+25+25+25	2.00	2.50	2.50	2.50	2.50	-	5.1	12.5	13.3	1210	4090	4800
	20+25+25+25+35	1.92	2.40	2.40	2.40	3.37	-	5.1	12.5	13.3	1210	4430	4800

SCM 125 ZM-S buitenunit icm binnenunits (m.u.v. ZMX-S units) deel 4

Binnenunit combinatie		Koelcapaciteit (kW)									Opgenomen vermogen (kW)		
		Ruimte koelcap. (kW)						Totale capaciteit (kW)					
		ruimte A	ruimte B	ruimte C	ruimte D	ruimte E	ruimte F	Minimaal	Nominaal	Maximaal	Minimaal	Nominaal	Maximaal
5 ruimten	20+25+25+25+50	1.72	2.16	2.16	2.16	4.31	-	5.1	12.5	13.3	1210	4420	4800
	20+25+25+25+60	1.61	2.02	2.02	2.02	4.84	-	5.1	12.5	13.3	1210	4410	4800
	20+25+25+25+71	1.51	1.88	1.88	1.88	5.35	-	5.1	12.5	13.3	1210	4400	4800
	20+25+25+35+35	1.79	2.23	2.23	3.13	3.13	-	5.1	12.5	13.3	1210	4420	4800
	20+25+25+35+50	1.61	2.02	2.02	2.82	4.03	-	5.1	12.5	13.3	1210	4410	4800
	20+25+25+35+60	1.52	1.89	1.89	2.65	4.55	-	5.1	12.5	13.3	1210	4400	4800
	20+25+25+35+71	1.42	1.78	1.78	2.49	5.04	-	5.1	12.5	13.3	1210	4390	4800
	20+25+25+50+50	1.47	1.84	1.84	3.68	3.68	-	5.1	12.5	13.3	1210	4400	4800
	20+25+25+50+60	1.39	1.74	1.74	3.47	4.17	-	5.1	12.5	13.3	1210	4390	4800
	20+25+25+50+71	1.31	1.64	1.64	3.27	4.65	-	5.1	12.5	13.3	1210	4380	4800
	20+25+25+60+60	1.32	1.64	1.64	3.95	3.95	-	5.1	12.5	13.3	1210	4380	4800
	20+25+35+35+35	1.67	2.08	2.92	2.92	2.92	-	5.1	12.5	13.3	1210	4410	4800
	20+25+35+35+50	1.52	1.89	2.65	2.65	3.79	-	5.1	12.5	13.3	1210	4400	4800
	20+25+35+35+60	1.43	1.79	2.50	2.50	4.29	-	5.1	12.5	13.3	1210	4390	4800
	20+25+35+35+71	1.34	1.68	2.35	2.35	4.77	-	5.1	12.5	13.3	1210	4390	4800
	20+25+35+50+50	1.39	1.74	2.43	3.47	3.47	-	5.1	12.5	13.3	1210	4390	4800
	20+25+35+50+60	1.32	1.64	2.30	3.29	3.95	-	5.1	12.5	13.3	1210	4380	4800
	20+25+50+50+50	1.28	1.60	3.21	3.21	3.21	-	5.1	12.5	13.3	1210	4380	4800
	20+35+35+35+35	1.56	2.73	2.73	2.73	2.73	-	5.1	12.5	13.3	1210	4410	4800
	20+35+35+35+50	1.43	2.50	2.50	2.50	3.57	-	5.1	12.5	13.3	1210	4390	4800
	20+35+35+35+60	1.35	2.36	2.36	2.36	4.05	-	5.1	12.5	13.3	1210	4390	4800
	20+35+35+50+50	1.32	2.30	2.30	3.29	3.29	-	5.1	12.5	13.3	1210	4380	4800
	25+25+25+25+25	2.50	2.50	2.50	2.50	2.50	-	5.1	12.5	13.3	1210	4440	4800
	25+25+25+25+35	2.31	2.31	2.31	2.31	3.24	-	5.1	12.5	13.3	1210	4430	4800
	25+25+25+25+50	2.08	2.08	2.08	2.08	4.17	-	5.1	12.5	13.3	1210	4410	4800
	25+25+25+25+60	1.95	1.95	1.95	1.95	4.69	-	5.1	12.5	13.3	1210	4410	4800
	25+25+25+35+35	2.16	2.16	2.16	3.02	3.02	-	5.1	12.5	13.3	1210	4420	4800
	25+25+25+35+50	1.95	1.95	1.95	2.73	3.91	-	5.1	12.5	13.3	1210	4410	4800
	25+25+25+35+60	1.84	1.84	1.84	2.57	4.41	-	5.1	12.5	13.3	1210	4400	4800
	25+25+25+35+71	1.73	1.73	1.73	2.42	4.90	-	5.1	12.5	13.3	1210	4390	4800
	25+25+25+50+50	1.79	1.79	1.79	3.57	3.57	-	5.1	12.5	13.3	1210	4390	4800
	25+25+25+50+60	1.69	1.69	1.69	3.38	4.05	-	5.1	12.5	13.3	1210	4390	4800
	25+25+25+60+60	1.60	1.60	1.60	3.85	3.85	-	5.1	12.5	13.3	1210	4380	4800
	25+25+35+35+35	2.02	2.02	2.82	2.82	2.82	-	5.1	12.5	13.3	1210	4410	4800
	25+25+35+35+50	1.84	1.84	2.57	2.57	3.68	-	5.1	12.5	13.3	1210	4400	4800
	25+25+35+35+60	1.74	1.74	2.43	2.43	4.17	-	5.1	12.5	13.3	1210	4390	4800
	25+25+35+35+71	1.64	1.64	2.29	2.29	4.65	-	5.1	12.5	13.3	1210	4380	4800
	25+25+35+50+50	1.69	1.69	2.36	3.38	3.38	-	5.1	12.5	13.3	1210	4390	4800
	25+25+35+50+60	1.60	1.60	2.24	3.21	3.65	-	5.1	12.5	13.3	1210	4380	4800
	25+35+35+35+35	1.89	2.65	2.65	2.65	2.65	-	5.1	12.5	13.3	1210	4400	4800
	25+35+35+35+50	1.74	2.43	2.43	2.43	3.47	-	5.1	12.5	13.3	1210	4390	4800
	25+35+35+35+60	1.64	2.30	2.30	2.30	3.95	-	5.1	12.5	13.3	1210	4380	4800
	25+35+35+50+50	1.60	2.24	2.24	3.21	3.21	-	5.1	12.5	13.3	1210	4380	4800
	35+35+35+35+35	2.50	2.50	2.50	2.50	2.50	-	5.1	12.5	13.3	1210	4380	4800
	35+35+35+35+50	2.30	2.30	2.30	2.30	3.29	-	5.1	12.5	13.3	1210	4380	4800
6 ruimten	20+20+20+20+20+20	2.00	2.00	2.00	2.00	2.00	2.00	5.5	12.0	13.6	1280	3750	4800
	20+20+20+20+20+25	2.00	2.00	2.00	2.00	2.00	2.50	5.5	12.5	13.3	1280	4010	4800
	20+20+20+20+20+35	1.85	1.85	1.85	1.85	1.85	3.24	5.5	12.5	13.3	1280	4000	4800
	20+20+20+20+20+50	1.67	1.67	1.67	1.67	1.67	4.17	5.5	12.5	13.3	1280	3990	4800
	20+20+20+20+20+60	1.56	1.56	1.56	1.56	1.56	4.69	5.5	12.5	13.3	1280	3990	4800
	20+20+20+20+20+71	1.46	1.46	1.46	1.46	1.46	5.19	5.5	12.5	13.8	1280	3980	4800
	20+20+20+20+25+25	1.92	1.92	1.92	1.92	2.40	2.40	5.5	12.5	13.8	1280	4000	4800
	20+20+20+20+25+35	1.79	1.79	1.79	1.79	2.23	3.13	5.5	12.5	13.8	1280	4000	4800
	20+20+20+20+25+50	1.61	1.61	1.61	1.61	2.02	4.03	5.5	12.5	13.8	1280	3990	4800
	20+20+20+20+25+60	1.52	1.52	1.52	1.52	1.89	4.55	5.5	12.5	13.8	1280	3990	4800
	20+20+20+20+35+35	1.67	1.67	1.67	1.67	2.92	2.92	5.5	12.5	13.8	1280	3990	4800
	20+20+20+20+35+50	1.52	1.52	1.52	1.52	2.65	3.79	5.5	12.5	13.8	1280	3990	4800
	20+20+20+20+35+60	1.43	1.43	1.43	1.43	2.50	4.29	5.5	12.5	13.8	1280	3980	4800
	20+20+20+20+35+71	1.34	1.34	1.34	1.34	2.35	4.77	5.5	12.5	13.8	1280	3980	4800
	20+20+20+20+50+50	1.39	1.39	1.39	1.39	3.47	3.47	5.5	12.5	13.8	1280	3980	4800
	20+20+20+20+50+60	1.32	1.32	1.32	1.32	3.29	3.95	5.5	12.5	13.8	1280	3970	4800
	20+20+20+25+25+25	1.85	1.85	1.85	2.31	2.31	2.31	5.5	12.5	13.8	1280	4000	4800
	20+20+20+25+25+35	1.72	1.72	1.72	2.16	2.16	3.02	5.5	12.5	13.8	1280	4000	4800
	20+20+20+25+25+50	1.56	1.56	1.56	1.95	1.95	3.91	5.5	12.5	13.8	1280	3990	4800
	20+20+20+25+25+60	1.47	1.47	1.47	1.84	1.84	4.41	5.5	12.5	13.8	1280	3980	4800
	20+20+20+25+25+71	1.38	1.38	1.38	1.73	1.73	4.90	5.5	12.5	13.8	1280	3980	4800
	20+20+20+25+35+35	1.61	1.61	1.61	2.02	2.82	2.82	5.5	12.5	13.8	1280	3990	4800
	20+20+20+25+35+50	1.47	1.47	1.47	1.84	2.57	3.68	5.5	12.5	13.8	1280	3980	4800
	20+20+20+25+35+60	1.39	1.39	1.39	1.74	2.43	4.17	5.5	12.5	13.8	1280	3980	4800
	20+20+20+25+35+71	1.31	1.31	1.31	1.64	2.29	4.65	5.5	12.5	13.8	1280	3970	4800
	20+20+20+25+50+50	1.35	1.35	1.35	1.69	3.38	3.38	5.5	12.5	13.8	1280	3980	4800

SCM 125 ZM-S buitenunit icm binnenunits (m.u.v. ZMX-S units) deel 5

Binnenunit combinatie		Koelcapaciteit (kW)									Opgenomen vermogen (kW)		
		Ruimte koelcap. (kW)						Totale capaciteit (kW)					
		ruimte A	ruimte B	ruimte C	ruimte D	ruimte E	ruimte F	Minimaal	Nominaal	Maximaal	Minimaal	Nominaal	Maximaal
6 ruimten	20+20+20+25+50+60	1.28	1.28	1.28	1.60	3.21	3.85	5.5	12.5	13.8	1280	3970	4800
	20+20+20+35+35+35	1.52	1.52	1.52	2.65	2.65	2.65	5.5	12.5	13.8	1280	3990	4800
	20+20+20+35+35+50	1.39	1.39	1.39	2.43	2.43	3.47	5.5	12.5	13.8	1280	3980	4800
	20+20+20+35+35+60	1.32	1.32	1.32	2.30	2.30	3.95	5.5	12.5	13.8	1280	3970	4800
	20+20+20+35+50+50	1.28	1.28	1.28	2.24	3.21	3.21	5.5	12.5	13.8	1280	3970	4800
	20+20+25+25+25+25	1.79	1.79	2.23	2.23	2.23	2.23	5.5	12.5	13.8	1280	4000	4800
	20+20+25+25+25+35	1.67	1.67	2.08	2.08	2.08	2.92	5.5	12.5	13.8	1280	3990	4800
	20+20+25+25+25+50	1.52	1.52	1.89	1.89	1.89	3.79	5.5	12.5	13.8	1280	3990	4800
	20+20+25+25+25+60	1.43	1.43	1.79	1.79	1.79	4.29	5.5	12.5	13.8	1280	3980	4800
	20+20+25+25+25+71	1.34	1.34	1.68	1.68	1.68	4.77	5.5	12.5	13.8	1280	3980	4800
	20+20+25+25+35+35	1.56	1.56	1.95	1.95	2.73	2.73	5.5	12.5	13.8	1280	3990	4800
	20+20+25+25+35+50	1.43	1.43	1.79	1.79	2.50	3.57	5.5	12.5	13.8	1280	3980	4800
	20+20+25+25+35+60	1.35	1.35	1.69	1.69	2.36	4.05	5.5	12.5	13.8	1280	3980	4800
	20+20+25+25+50+50	1.32	1.32	1.64	1.64	3.29	3.29	5.5	12.5	13.8	1280	3970	4800
	20+20+25+35+35+35	1.47	1.47	1.84	2.57	2.57	2.57	5.5	12.5	13.8	1280	3980	4800
	20+20+25+35+35+50	1.35	1.35	1.69	2.36	2.36	3.38	5.5	12.5	13.8	1280	3980	4800
	20+20+25+35+35+60	1.28	1.28	1.60	2.24	2.224	3.85	5.5	12.5	13.8	1280	3970	4800
	20+20+35+35+35+35	1.39	1.39	2.43	2.43	2.43	2.43	5.5	12.5	13.8	1280	3980	4800
	20+20+35+35+35+50	1.28	1.28	2.24	2.24	2.24	3.21	5.5	12.5	13.8	1280	3970	4800
	20+25+25+25+25+25	1.72	2.16	2.16	2.16	2.16	2.16	5.5	12.5	13.8	1280	4000	4800
	20+25+25+25+25+35	1.61	2.02	2.02	2.02	2.02	2.82	5.5	12.5	13.8	1280	3990	4800
	20+25+25+25+25+50	1.47	1.84	1.84	1.84	1.84	3.68	5.5	12.5	13.8	1280	3980	4800
	20+25+25+25+25+60	1.39	1.74	1.74	1.74	1.74	4.17	5.5	12.5	13.8	1280	3980	4800
	20+25+25+25+25+71	1.31	1.64	1.64	1.64	1.64	4.65	5.5	12.5	13.8	1280	3970	4800
	20+25+25+25+35+35	1.52	1.89	1.89	1.89	2.65	2.65	5.5	12.5	13.8	1280	3990	4800
	20+25+25+25+35+50	1.39	1.74	1.74	1.74	2.43	3.47	5.5	12.5	13.8	1280	3980	4800
	20+25+25+25+35+60	1.32	1.64	1.64	1.64	2.30	3.95	5.5	12.5	13.8	1280	3970	4800
	20+25+25+25+50+50	1.28	1.60	1.60	1.60	3.21	3.21	5.5	12.5	13.8	1280	3970	4800
	20+25+25+35+35+35	1.43	1.79	1.79	2.50	2.50	2.50	5.5	12.5	13.8	1280	3980	4800
	20+25+25+35+35+50	1.32	1.64	1.64	2.30	2.30	3.29	5.5	12.5	13.8	1280	3970	4800
	20+25+35+35+35+35	1.35	1.69	2.36	2.36	2.36	2.36	5.5	12.5	13.8	1280	3980	4800
	20+35+35+35+35+35	1.28	2.24	2.24	2.24	2.24	2.24	5.5	12.5	13.8	1280	3970	4800
	25+25+25+25+25+25	2.08	2.08	2.08	2.08	2.08	2.08	5.5	12.5	13.8	1280	3990	4800
	25+25+25+25+25+35	1.95	1.95	1.95	1.95	1.95	2.73	5.5	12.5	13.8	1280	3990	4800
	25+25+25+25+25+50	1.79	1.79	1.79	1.79	1.79	3.57	5.5	12.5	13.8	1280	3980	4800
	25+25+25+25+25+60	1.69	1.69	1.69	1.69	1.69	4.05	5.5	12.5	13.8	1280	3980	4800
	25+25+25+25+35+35	1.84	1.84	1.84	1.84	2.57	2.57	5.5	12.5	13.8	1280	3980	4800
	25+25+25+25+35+50	1.69	1.69	1.69	1.69	2.36	3.38	5.5	12.5	13.8	1280	3980	4800
	25+25+25+25+35+60	1.60	1.60	1.60	1.60	2.24	3.85	5.5	12.5	13.8	1280	3970	4800
	25+25+25+35+35+35	1.74	1.74	1.74	2.43	2.43	2.43	5.5	12.5	13.8	1280	3980	4800
	25+25+25+35+35+50	1.60	1.60	1.60	2.24	2.24	3.21	5.5	12.5	13.8	1280	3970	4800
	25+25+35+35+35+35	1.64	1.64	2.30	2.30	2.30	2.30	5.5	12.5	13.8	1280	3970	4800

SCM 125 ZM-S buitenunit icm binnenunits ZMX-S

VERWARMEN													
Binnenunit combinatie		Verwarmingscapaciteit (kW)									Opgenomen vermogen (kW)		
		Ruimte verw.cap. (kW)						Totale capaciteit (kW)					
		ruimte A	ruimte B	ruimte C	ruimte D	ruimte E	ruimte F	Minimaal	Nominaal	Maximaal	Minimaal	Nominaal	Maximaal
1 ruimte	20	3.0	-	-	-	-	-	1.5	3.0	3.7	700	1010	1330
	25	3.4	-	-	-	-	-	1.5	3.4	4.2	700	1150	1540
	35	4.5	-	-	-	-	-	1.5	4.5	5.0	700	1540	1840
	50	5.8	-	-	-	-	-	1.5	5.8	6.5	700	2000	2410
	60	6.8	-	-	-	-	-	1.5	6.8	7.5	700	2360	2760
2 ruimten	20+20	3.00	3.00	-	-	-	-	2.1	6.0	7.4	750	1510	1460
	20+25	2.84	3.56	-	-	-	-	2.1	6.4	7.9	750	1630	2210
	20+35	2.73	4.77	-	-	-	-	2.1	7.5	8.7	750	1950	2520
	20+50	2.51	6.29	-	-	-	-	2.1	8.8	10.2	750	2380	3220
	20+60	2.45	7.35	-	-	-	-	2.1	9.8	11.2	750	2780	3620
	25+25	3.40	3.40	-	-	-	-	2.1	6.8	8.4	750	1740	2420
	25+35	3.29	4.61	-	-	-	-	2.1	7.9	9.2	750	2100	2820
	25+50	3.07	6.13	-	-	-	-	2.1	9.2	10.7	750	2580	3610
	25+60	3.00	7.20	-	-	-	-	2.1	10.2	11.7	750	2980	3790
	35+35	4.50	4.50	-	-	-	-	2.1	9.0	10.0	750	2470	3210
	35+50	4.24	6.06	-	-	-	-	2.1	10.3	11.5	750	2980	3710
	35+60	4.16	7.14	-	-	-	-	2.1	11.3	12.5	750	3350	4320
	50+50	5.80	5.80	-	-	-	-	2.1	11.6	13.0	750	3590	4620
	50+60	5.73	6.87	-	-	-	-	2.1	12.6	14.0	750	4010	5230
	60+60	6.75	6.75	-	-	-	-	2.1	13.5	14.0	750	4450	5230
3 ruimten	20+20+20	3.00	3.00	3.00	-	-	-	3.2	9.0	11.1	780	2230	3350
	20+20+25	2.89	2.89	3.62	-	-	-	3.2	9.4	11.6	780	2350	3550
	20+20+35	2.80	2.80	4.90	-	-	-	3.2	10.5	12.4	780	2710	3820
	20+20+50	2.62	2.62	6.56	-	-	-	3.2	11.8	13.9	780	3210	4290
	20+20+60	2.56	2.56	7.68	-	-	-	3.2	12.8	14.0	780	3620	4350
	20+25+25	2.80	3.50	3.50	-	-	-	3.2	9.8	12.1	780	2510	3720
	20+25+35	2.73	3.41	4.77	-	-	-	3.2	10.9	12.9	780	2910	3990
	20+25+50	2.57	3.21	6.42	-	-	-	3.2	12.2	14.0	780	3410	4350
	20+25+60	2.51	3.14	7.54	-	-	-	3.2	13.2	14.0	780	3910	4350
	20+35+35	2.67	4.67	4.67	-	-	-	3.2	12.0	13.7	780	3390	4220
	20+35+50	2.53	4.43	6.33	-	-	-	3.2	13.3	14.0	780	3900	4350
	20+35+60	2.35	4.11	7.04	-	-	-	3.2	13.5	14.0	780	4050	4350
	20+50+50	2.25	5.63	5.63	-	-	-	3.2	13.5	14.0	780	4050	4350
	20+50+60	2.08	5.19	6.23	-	-	-	3.2	13.5	14.0	780	4050	4350
	20+60+60	1.93	5.79	5.79	-	-	-	3.2	13.5	14.0	780	4050	4350
	25+25+25	3.40	3.40	3.40	-	-	-	3.2	10.2	12.6	780	2710	3880
	25+25+35	3.32	3.32	4.65	-	-	-	3.2	11.3	13.4	780	3110	4120
	25+25+50	3.15	3.15	6.30	-	-	-	3.2	12.6	14.0	780	3620	4350
	25+25+60	3.07	3.07	7.36	-	-	-	3.2	13.5	14.0	780	4050	4350
	25+35+35	3.26	4.57	4.57	-	-	-	3.2	12.4	14.0	780	3710	4350
	25+35+50	3.07	4.30	6.14	-	-	-	3.2	13.5	14.0	780	4060	4350
	25+35+60	2.81	3.94	6.75	-	-	-	3.2	13.5	14.0	780	4060	4350
	25+50+50	2.70	5.40	5.40	-	-	-	3.2	13.5	14.0	780	4050	4350
	25+50+60	2.50	5.00	5.00	-	-	-	3.2	13.5	14.0	780	4050	4350
	25+60+60	2.33	5.59	5.59	-	-	-	3.2	13.5	14.0	780	4050	4350
	35+35+35	4.50	4.50	4.50	-	-	-	3.2	13.5	14.0	780	4060	4350
	35+35+50	3.94	3.94	5.63	-	-	-	3.2	13.5	14.0	780	4060	4350
	35+35+60	3.63	3.63	6.23	-	-	-	3.2	13.5	14.0	780	4050	4350
	35+50+50	3.50	5.00	5.00	-	-	-	3.2	13.5	14.0	780	4050	4350
	35+50+60	3.26	4.66	5.59	-	-	-	3.2	13.5	14.0	780	4050	4350
	35+60+60	3.05	5.23	5.23	-	-	-	3.2	13.5	14.0	780	4050	4350
	50+50+50	4.50	4.50	4.50	-	-	-	3.2	13.5	14.0	780	4040	4350
	50+50+60	4.22	4.22	5.06	-	-	-	3.2	13.5	14.0	780	4040	4350
	50+60+60	3.97	4.76	4.76	-	-	-	3.2	13.5	14.0	780	4040	4350
	60+60+60	4.50	4.50	4.50	-	-	-	3.2	13.5	14.0	780	4030	4350
4 ruimten	20+20+20+20	3.00	3.00	3.00	3.00	-	-	3.6	13.5	14.0	950	3210	3920
	20+20+20+25	2.92	2.92	2.92	3.65	-	-	3.6	13.5	14.0	950	3390	3920
	20+20+20+35	2.84	2.84	2.84	4.97	-	-	3.6	13.5	14.0	950	3700	3920
	20+20+20+50	2.45	2.45	2.45	6.14	-	-	3.6	13.5	14.0	950	3690	3920
	20+20+20+60	2.25	2.25	2.25	6.75	-	-	3.6	13.5	14.0	950	3690	3920
	20+20+25+25	2.84	2.84	3.56	3.56	-	-	3.6	13.5	14.0	950	3440	3920
	20+20+25+35	2.70	2.70	3.38	4.73	-	-	3.6	13.5	14.0	950	3700	3920
	20+20+25+50	2.35	2.35	2.93	5.87	-	-	3.6	13.5	14.0	950	3690	3920
	20+20+25+60	2.16	2.16	2.70	6.48	-	-	3.6	13.5	14.0	950	3680	3920
	20+20+35+35	2.45	2.45	4.30	4.30	-	-	3.6	13.5	14.0	950	3690	3920
	20+20+35+50	2.163	2.16	3.78	5.40	-	-	3.6	13.5	14.0	950	3680	3920
	20+20+35+60	2.00	2.00	3.50	6.00	-	-	3.6	13.5	14.0	950	3680	3920
	20+20+50+50	1.93	1.93	4.82	4.82	-	-	3.6	13.5	14.0	950	3670	3920
	20+20+50+60	1.80	1.80	4.50	4.50	-	-	3.6	13.5	14.0	950	3670	3920
	20+20+60+60	1.69	1.69	5.06	5.06	-	-	3.6	13.5	14.0	950	3670	3920

SCM 125 ZM-S buitenunit icm binnenunits ZMX-S deel 2

Binnenunit combinatie		Verwarmingscapaciteit (kW)									Opgenomen vermogen (kW)		
		Ruimte verw.cap. (kW)						Totale capaciteit (kW)					
		ruimte A	ruimte B	ruimte C	ruimte D	ruimte E	ruimte F	Minimaal	Nominaal	Maximaal	Minimaal	Nominaal	Maximaal
4 ruimten	20+25+25+25	2.78	3.47	3.47	3.47	-	-	3.6	13.5	14.0	950	3550	3920
	20+25+25+35	2.57	3.21	3.21	4.50	-	-	3.6	13.5	14.0	950	3700	3920
	20+25+25+50	2.25	2.81	2.81	5.63	-	-	3.6	13.5	14.0	950	3690	3920
	20+25+25+60	2.08	2.60	2.60	6.23	-	-	3.6	13.5	14.0	950	3680	3920
	20+25+35+35	2.35	2.93	4.11	4.11	-	-	3.6	13.5	14.0	950	3690	3920
	20+25+35+50	2.08	2.60	3.63	5.19	-	-	3.6	13.5	14.0	950	3680	3920
	20+25+35+60	1.93	2.41	3.38	5.79	-	-	3.6	13.5	14.0	950	3670	3920
	20+25+50+50	1.86	2.33	4.66	4.66	-	-	3.6	13.5	14.0	950	3670	3920
	20+25+50+60	1.74	2.18	4.35	5.23	-	-	3.6	13.5	14.0	950	3670	3920
	20+25+60+60	1.64	2.05	4.91	4.91	-	-	3.6	13.5	14.0	950	3660	3920
	20+35+35+35	2.16	3.78	3.78	3.78	-	-	3.6	13.5	14.0	950	3680	3920
	20+35+35+50	1.93	3.38	3.38	4.82	-	-	3.6	13.5	14.0	950	3670	3920
	20+35+35+60	1.80	3.15	3.15	5.40	-	-	3.6	13.5	14.0	950	3670	3920
	20+35+50+50	1.74	3.05	4.35	4.35	-	-	3.6	13.5	14.0	950	3670	3920
	20+35+50+60	1.64	2.86	4.09	4.91	-	-	3.6	13.5	14.0	950	3660	3920
	20+35+60+60	1.54	2.70	4.63	4.63	-	-	3.6	13.5	14.0	950	3660	3920
	20+50+50+50	1.59	3.97	3.97	3.97	-	-	3.6	13.5	14.0	950	3660	3920
	20+50+50+60	1.50	3.75	3.75	4.50	-	-	3.6	13.5	14.0	950	3660	3920
	20+50+60+60	1.42	3.55	4.26	4.26	-	-	3.6	13.5	14.0	950	3650	3920
	25+25+25+25	3.38	3.38	3.38	3.38	-	-	3.6	13.5	14.0	950	3700	3920
	25+25+25+35	3.07	3.07	3.07	4.30	-	-	3.6	13.5	14.0	950	3690	3920
	25+25+25+50	2.70	2.70	2.70	5.40	-	-	3.6	13.5	14.0	950	3680	3920
	25+25+25+60	2.50	2.50	2.50	6.00	-	-	3.6	13.5	14.0	950	3680	3920
	25+35+35+35	2.60	3.63	3.63	3.63	-	-	3.6	13.5	14.0	950	3680	3920
	25+35+35+50	2.33	3.26	3.26	4.66	-	-	3.6	13.5	14.0	950	3670	3920
	25+35+35+60	2.18	3.05	3.05	5.23	-	-	3.6	13.5	14.0	950	3670	3920
	25+35+50+50	2.11	2.95	4.22	4.22	-	-	3.6	13.5	14.0	950	3670	3920
	25+35+50+60	1.99	2.78	3.97	4.76	-	-	3.6	13.5	14.0	950	3660	3920
	25+35+60+60	1.88	2.63	4.50	4.50	-	-	3.6	13.5	14.0	950	3660	3920
	25+50+50+50	1.93	3.86	3.86	3.86	-	-	3.6	13.5	14.0	950	3660	3920
	25+50+50+60	1.82	3.65	3.65	4.38	-	-	3.6	13.5	14.0	950	3650	3920
	25+50+60+60	1.73	3.46	4.15	4.15	-	-	3.6	13.5	14.0	950	3650	3920
	35+35+35+35	3.38	3.38	3.38	3.38	-	-	3.6	13.5	14.0	950	3670	3920
	35+35+35+50	3.05	3.05	3.05	4.35	-	-	3.6	13.5	14.0	950	3670	3920
	35+35+35+60	2.86	2.86	2.86	4.91	-	-	3.6	13.5	14.0	950	3660	3920
	35+35+50+50	2.78	2.78	3.97	3.97	-	-	3.6	13.5	14.0	950	3660	3920
	35+35+50+60	2.63	2.63	3.75	4.50	-	-	3.6	13.5	14.0	950	3660	3920
	35+35+60+60	2.49	2.49	4.26	4.26	-	-	3.6	13.5	14.0	950	3650	3920
	35+50+50+50	2.55	3.65	3.65	3.65	-	-	3.6	13.5	14.0	950	3650	3920
	35+50+50+60	2.42	3.46	3.46	4.15	-	-	3.6	13.5	14.0	950	3650	3920
5 ruimten	20+20+20+20+20	2.70	2.70	2.70	2.70	2.70	-	4.0	13.5	14.0	1050	3380	3470
	20+20+20+20+25	2.57	2.57	2.57	2.57	3.21	-	4.0	13.5	14.0	1050	3380	3470
	20+20+20+20+35	2.35	2.35	2.35	2.35	4.11	-	4.0	13.5	14.0	1050	3370	3470
	20+20+20+20+50	2.08	2.08	2.08	2.08	5.19	-	4.0	13.5	14.0	1050	3360	3470
	20+20+20+20+60	1.93	1.93	1.93	1.93	5.79	-	4.0	13.5	14.0	1050	3360	3470
	20+20+20+25+25	2.45	2.45	2.45	3.07	3.07	-	4.0	13.5	14.0	1050	3380	3470
	20+20+20+25+35	2.25	2.25	2.25	2.81	3.94	-	4.0	13.5	14.0	1050	3370	3470
	20+20+20+25+50	2.00	2.00	2.00	2.50	5.00	-	4.0	13.5	14.0	1050	3360	3470
	20+20+20+25+60	1.86	1.86	1.86	2.33	5.59	-	4.0	13.5	14.0	1050	3350	3470
	20+20+20+35+35	2.08	2.08	2.08	3.63	3.63	-	4.0	13.5	14.0	1050	3360	3470
	20+20+20+35+50	1.86	1.86	1.86	3.26	4.66	-	4.0	13.5	14.0	1050	3350	3470
	20+20+20+35+60	1.74	1.74	1.74	3.05	5.23	-	4.0	13.5	14.0	1050	3350	3470
	20+20+20+50+50	1.69	1.69	1.69	4.22	4.22	-	4.0	13.5	14.0	1050	3340	3470
	20+20+20+50+60	1.59	1.59	1.59	3.97	4.76	-	4.0	13.5	14.0	1050	3340	3470
	20+20+20+60+60	1.50	1.50	1.50	4.50	4.50	-	4.0	13.5	14.0	1050	3330	3470
	20+20+25+25+25	2.35	2.35	2.93	2.93	2.93	-	4.0	13.5	14.0	1050	3370	3470
	20+20+25+25+35	2.16	2.16	2.70	2.70	3.78	-	4.0	13.5	14.0	1050	3370	3470
	20+20+25+25+50	1.93	1.93	2.41	2.41	4.82	-	4.0	13.5	14.0	1050	3360	3470
	20+20+25+25+60	1.80	1.80	2.25	2.25	5.40	-	4.0	13.5	14.0	1050	3350	3470
	20+20+25+35+35	2.00	2.00	2.50	3.50	3.50	-	4.0	13.5	14.0	1050	3360	3470
	20+20+25+35+50	1.80	1.80	2.25	3.15	4.50	-	4.0	13.5	14.0	1050	3350	3470
	20+20+25+35+60	1.69	1.69	2.11	2.95	5.06	-	4.0	13.5	14.0	1050	3340	3470
	20+20+25+50+50	1.64	1.64	2.05	4.09	4.09	-	4.0	13.5	14.0	1050	3340	3470
	20+20+25+50+60	1.54	1.54	1.93	3.86	4.63	-	4.0	13.5	14.0	1050	3340	3470
	20+20+25+60+60	1.46	1.46	1.82	4.38	4.38	-	4.0	13.5	14.0	1050	3330	3470
	20+20+35+35+35	1.86	1.86	3.26	3.26	3.26	-	4.0	13.5	14.0	1050	3350	3470
	20+20+35+35+50	1.69	1.69	2.95	2.95	4.22	-	4.0	13.5	14.0	1050	3340	3470
	20+20+35+35+60	1.59	1.59	2.78	2.78	4.76	-	4.0	13.5	14.0	1050	3340	3470
	20+20+35+50+50	1.54	1.54	2.70	3.86	3.86	-	4.0	13.5	14.0	1050	3340	3470
	20+20+35+50+60	1.46	1.46	2.55	3.65	4.38	-	4.0	13.5	14.0	1050	3330	3470
	20+20+35+60+60	138	1.38	2.42	4.15	4.15	-	4.0	13.5	14.0	1050	3320	3470

SCM 125 ZM-S buitenunit icm binnenunits ZMX-S deel 3

Binnenunit combinatie		Verwarmingscapaciteit (kW)									Opgenomen vermogen (kW)		
		Ruimte verw.cap. (kW)						Totale capaciteit (kW)					
		ruimte A	ruimte B	ruimte C	ruimte D	ruimte E	ruimte F	Minimaal	Nominaal	Maximaal	Minimaal	Nominaal	Maximaal
5 ruimten	20+20+50+50+50	1.42	1.42	3.55	3.55	3.55	-	4.0	13.5	14.0	1050	3320	3470
	20+25+25+25+25	2.25	2.81	2.81	2.81	2.81	-	4.0	13.5	14.0	1050	3370	3470
	20+25+25+25+35	2.08	2.60	2.60	2.60	3.63	-	4.0	13.5	14.0	1050	3360	3470
	20+25+25+25+50	1.86	2.33	2.33	2.33	4.66	-	4.0	13.5	14.0	1050	3350	3470
	20+25+25+25+60	1.74	2.18	2.18	2.18	5.23	-	4.0	13.5	14.0	1050	3350	3470
	20+25+25+35+35	1.93	2.41	2.41	3.38	3.38	-	4.0	13.5	14.0	1050	3360	3470
	20+25+25+35+50	1.74	2.18	2.18	3.05	4.35	-	4.0	13.5	14.0	1050	3350	3470
	20+25+25+35+60	1.64	2.05	2.05	2.86	4.91	-	4.0	13.5	14.0	1050	3340	3470
	20+25+25+50+50	1.59	1.99	1.99	3.97	3.97	-	4.0	13.5	14.0	1050	3340	3470
	20+25+25+50+60	1.50	1.88	1.88	3.75	4.50	-	4.0	13.5	14.0	1050	3330	3470
	20+25+25+60+60	1.42	1.78	1.78	4.26	4.26	-	4.0	13.5	14.0	1050	3320	3470
	20+25+35+35+35	1.80	2.25	3.15	3.15	3.15	-	4.0	13.5	14.0	1050	3350	3470
	20+25+35+35+50	1.64	2.05	2.86	2.86	4.09	-	4.0	13.5	14.0	1050	3340	3470
	20+25+35+35+60	1.54	1.93	2.70	2.70	4.63	-	4.0	13.5	14.0	1050	3340	3470
	20+25+35+50+50	1.50	1.88	2.63	3.75	3.75	-	4.0	13.5	14.0	1050	3330	3470
	20+25+35+50+60	1.42	1.78	2.49	3.55	4.26	-	4.0	13.5	14.0	1050	3320	3470
	20+25+50+50+50	1.38	1.73	3.46	3.46	3.46	-	4.0	13.5	14.0	1050	3320	3470
	20+35+35+35+35	1.69	2.95	2.95	2.95	2.95	-	4.0	13.5	14.0	1050	3340	3470
	20+35+35+35+50	1.54	2.70	2.70	2.70	3.86	-	4.0	13.5	14.0	1050	3340	3470
	20+35+35+35+60	1.46	2.55	2.55	2.55	4.38	-	4.0	13.5	14.0	1050	3330	3470
	20+35+35+50+50	1.42	2.49	2.49	3.55	3.55	-	4.0	13.5	14.0	1050	3320	3470
	25+25+25+25+25	2.70	2.70	2.70	2.70	2.70	-	4.0	13.5	14.0	1050	3370	3470
	25+25+25+25+35	2.50	2.50	2.50	2.50	3.50	-	4.0	13.5	14.0	1050	3470	3470
	25+25+25+25+50	2.25	2.25	2.25	2.25	4.50	-	4.0	13.5	14.0	1050	3350	3470
	25+25+25+25+60	2.11	2.11	2.11	2.11	5.06	-	4.0	13.5	14.0	1050	3340	3470
	25+25+25+35+35	2.33	2.33	2.33	3.26	3.26	-	4.0	13.5	14.0	1050	3350	3470
	25+25+25+35+50	2.11	2.11	2.11	2.95	4.22	-	4.0	13.5	14.0	1050	3340	3470
	25+25+25+35+60	1.99	1.99	1.99	2.78	4.76	-	4.0	13.5	14.0	1050	3340	3470
	25+25+25+50+50	1.93	1.93	1.93	3.86	3.86	-	4.0	13.5	14.0	1050	3340	3470
	25+25+25+50+60	1.82	1.82	1.82	3.65	4.38	-	4.0	13.5	14.0	1050	3330	3470
	25+25+25+60+60	1.73	1.73	1.73	4.15	4.15	-	4.0	13.5	14.0	1050	3320	3470
	25+25+35+35+35	2.18	2.18	3.05	3.05	3.05	-	4.0	13.5	14.0	1050	3350	3470
	25+25+35+35+50	1.99	1.99	2.78	2.78	3.97	-	4.0	13.5	14.0	1050	3340	3470
	25+25+35+35+60	1.88	1.88	2.63	2.63	4.50	-	4.0	13.5	14.0	1050	3330	3470
	25+25+35+50+50	1.82	1.82	2.55	3.65	3.65	-	4.0	13.5	14.0	1050	3330	3470
	25+25+35+50+60	1.73	1.73	2.42	3.46	4.15	-	4.0	13.5	14.0	1050	3320	3470
	25+35+35+35+35	2.05	2.86	2.86	2.86	2.86	-	4.0	13.5	14.0	1050	3340	3470
	25+35+35+35+50	1.88	2.63	2.63	2.63	3.75	-	4.0	13.5	14.0	1050	3330	3470
	25+35+35+35+60	1.78	2.49	2.49	2.49	4.26	-	4.0	13.5	14.0	1050	3320	3470
	25+35+35+50+50	1.73	2.42	2.42	3.46	3.46	-	4.0	13.5	14.0	1050	3320	3470
	35+35+35+35+35	2.70	2.70	2.70	2.70	2.70	-	4.0	13.5	14.0	1050	3340	3470
	35+35+35+35+50	2.49	2.49	2.49	2.49	3.55	-	4.0	13.5	14.0	1050	3320	3470
6 ruimten	20+20+20+20+20+20	2.25	2.25	2.25	2.25	2.25	2.25	4.5	13.5	14.0	1150	3260	3420
	20+20+20+20+20+25	2.16	2.16	2.16	2.16	2.16	2.70	4.5	13.5	14.0	1150	3250	3420
	20+20+20+20+20+35	2.00	2.00	2.00	2.00	2.00	3.50	4.5	13.5	14.0	1150	3250	3420
	20+20+20+20+20+50	1.80	1.80	1.80	1.80	1.80	4.50	4.5	13.5	14.0	1150	3250	3420
	20+20+20+20+20+60	1.69	1.69	1.69	1.69	1.69	5.06	4.5	13.5	14.0	1150	3240	3420
	20+20+20+20+25+25	2.08	2.08	2.08	2.08	2.60	2.60	4.5	13.5	14.0	1150	3250	3420
	20+20+20+20+25+35	1.93	1.93	1.93	1.93	2.41	3.38	4.5	13.5	14.0	1150	3250	3420
	20+20+20+20+25+50	1.74	1.74	1.74	1.74	2.18	4.35	4.5	13.5	14.0	1150	3240	3420
	20+20+20+20+25+60	1.64	1.64	1.64	1.64	2.05	4.91	4.5	13.5	14.0	1150	3240	3420
	20+20+20+20+35+35	1.80	1.80	1.80	1.80	3.15	3.15	4.5	13.5	14.0	1150	3250	3420
	20+20+20+20+35+50	1.64	1.64	1.64	1.64	2.86	4.09	4.5	13.5	14.0	1150	3240	3420
	20+20+20+20+35+60	1.54	1.54	1.54	1.54	2.70	4.63	4.5	13.5	14.0	1150	3230	3420
	20+20+20+20+50+50	1.50	1.50	1.50	1.50	3.75	3.75	4.5	13.5	14.0	1150	3230	3420
	20+20+20+20+50+60	1.42	1.42	1.42	1.42	3.55	4.26	4.5	13.5	14.0	1150	3230	3420
	20+20+20+25+25+25	2.00	2.00	2.00	2.50	2.50	2.50	4.5	13.5	14.0	1150	3250	3420
	20+20+20+25+25+35	1.86	1.86	1.86	2.33	2.33	3.26	4.5	13.5	14.0	1150	3250	3420
	20+20+20+25+25+50	1.69	1.69	1.69	2.11	2.11	4.22	4.5	13.5	14.0	1150	3240	3420
	20+20+20+25+25+60	1.59	1.59	1.59	1.99	1.99	4.76	4.5	13.5	14.0	1150	3240	3420
	20+20+20+25+35+5	1.74	1.74	1.74	2.18	3.05	3.05	4.5	13.5	14.0	1150	3240	3420
	20+20+20+25+35+50	1.59	1.59	1.59	1.99	2.78	3.97	4.5	13.5	14.0	1150	3240	3420
	20+20+20+25+35+60	1.50	1.50	1.50	1.88	2.63	4.50	4.5	13.5	14.0	1150	3230	3420
	20+20+20+25+50+50	1.46	1.46	1.46	1.82	3.65	3.65	4.5	13.5	14.0	1150	3230	3420
	20+20+20+25+50+60	1.38	1.38	1.38	1.73	3.46	4.15	4.5	13.5	14.0	1150	3220	3420
	20+20+20+35+35+35	1.64	1.64	1.64	2.86	2.86	2.86	4.5	13.5	14.0	1150	3240	3420
	20+20+20+35+35+50	1.50	1.50	1.50	2.63	2.63	3.75	4.5	13.5	14.0	1150	3230	3420
	20+20+20+35+35+60	1.42	1.42	1.42	2.49	2.49	4.26	4.5	13.5	14.0	1150	3230	3420
	20+20+20+35+50+50	1.38	1.38	1.38	2.42	3.46	3.46	4.5	13.5	14.0	1150	3220	3420
	20+20+25+25+25+25	1.93	1.93	2.41	2.41	2.41	2.41	4.5	13.5	14.0	1150	3250	3420
	20+20+25+25+25+35	1.80	1.80	2.25	2.25	2.25	3.15	4.5	13.5	14.0	1150	3250	3420

SCM 125 ZM-S buitenunit icm binnenunits ZMX-S deel 4

Binnenunit combinatie		Verwarmingscapaciteit (kW)									Opgenomen vermogen (kW)		
		Ruimte verw.cap. (kW)						Totale capaciteit (kW)					
		ruimte A	ruimte B	ruimte C	ruimte D	ruimte E	ruimte F	Minimaal	Nominaal	Maximaal	Minimaal	Nominaal	Maximaal
6 ruimten	20+20+25+25+25+50	1.64	1.64	2.05	2.05	2.05	4.09	4.5	13.5	14.0	1150	3240	3420
	20+20+25+25+25+60	1.54	1.54	1.93	1.93	1.93	4.63	4.5	13.5	14.0	1150	3230	3420
	20+20+25+25+35+35	1.69	1.69	2.11	2.11	2.95	2.95	4.5	13.5	14.0	1150	3240	3420
	20+20+25+25+35+50	1.54	1.54	1.93	1.93	2.70	3.86	4.5	13.5	14.0	1150	3230	3420
	20+20+25+25+35+60	1.46	1.46	1.82	1.82	2.55	4.38	4.5	13.5	14.0	1150	3230	3420
	20+20+25+25+50+50	1.42	1.42	1.78	1.78	3.55	3.55	4.5	13.5	14.0	1150	3230	3420
	20+20+25+35+35+35	1.59	1.59	1.99	2.78	2.78	2.78	4.5	13.5	14.0	1150	3240	3420
	20+20+25+35+35+50	1.46	1.46	1.82	2.55	2.55	3.65	4.5	13.5	14.0	1150	3230	3420
	20+20+25+35+35+60	1.38	1.38	1.73	2.42	2.42	4.15	4.5	13.5	14.0	1150	3220	3420
	20+20+35+35+35+35	1.50	1.50	2.63	2.63	2.63	2.63	4.5	13.5	14.0	1150	3230	3420
	20+20+35+35+35+50	1.38	1.38	2.42	2.42	2.42	3.46	4.5	13.5	14.0	1150	3220	3420
	20+25+25+25+25+25	1.86	2.33	2.33	2.33	2.33	2.33	4.5	13.5	14.0	1150	3250	3420
	20+25+25+25+25+35	1.74	2.18	2.18	2.18	2.18	3.05	4.5	13.5	14.0	1150	3240	3420
	20+25+25+25+25+50	1.59	1.99	1.99	1.99	1.99	3.97	4.5	13.5	14.0	1150	3240	3420
	20+25+25+25+25+60	1.50	1.88	1.88	1.88	1.88	4.50	4.5	13.5	14.0	1150	3230	3420
	20+25+25+25+35+35	1.64	2.05	2.05	2.05	2.86	2.86	4.5	13.5	14.0	1150	3240	3420
	20+25+25+25+35+50	1.50	1.88	1.88	1.88	2.63	3.75	4.5	13.5	14.0	1150	3230	3420
	20+25+25+25+35+60	1.42	1.78	1.78	1.78	2.49	4.26	4.5	13.5	14.0	1150	3230	3420
	20+25+25+25+50+50	1.38	1.73	1.73	1.73	3.46	3.46	4.5	13.5	14.0	1150	3220	3420
	20+25+25+35+35+35	1.54	1.93	1.93	2.70	2.70	2.70	4.5	13.5	14.0	1150	3230	3420
	20+25+25+35+35+50	1.42	1.78	1.78	2.49	2.49	3.55	4.5	13.5	14.0	1150	3230	3420
	20+25+35+35+35+35	1.46	1.82	2.55	2.55	2.55	2.55	4.5	13.5	14.0	1150	3230	3420
	20+35+35+35+35+35	1.38	2.42	2.42	2.42	2.42	2.42	4.5	13.5	14.0	1150	3220	3420
	25+25+25+25+25+25	2.25	2.25	2.25	2.25	2.25	2.25	4.5	13.5	14.0	1150	3240	3420
	25+25+25+25+25+35	2.11	2.11	2.11	2.11	2.11	2.95	4.5	13.5	14.0	1150	3240	3420
	25+25+25+25+25+50	1.93	1.93	1.93	1.93	1.93	3.86	4.5	13.5	14.0	1150	3230	3420
	25+25+25+25+25+60	1.82	1.82	1.82	1.82	1.82	4.38	4.5	13.5	14.0	1150	3230	3420
	25+25+25+25+35+35	1.99	1.99	1.99	1.99	2.78	2.78	4.5	13.5	14.0	1150	3240	3420
	25+25+25+25+35+50	1.82	1.82	1.82	1.82	2.55	3.65	4.5	13.5	14.0	1150	3230	3420
	25+25+25+25+35+60	1.73	1.73	1.73	1.73	2.42	4.15	4.5	13.5	14.0	1150	3220	3420
	25+25+25+35+35+35	1.88	1.88	1.88	2.63	2.63	2.63	4.5	13.5	14.0	1150	3230	3420
	25+25+25+35+35+50	1.73	1.73	1.73	2.42	2.42	3.46	4.5	13.5	14.0	1150	3220	3420
	25+25+35+35+35+35	1.78	1.78	2.49	2.49	2.49	2.49	4.5	13.5	14.0	1150	3230	3420

SCM 125 ZM-S buitenunit icm binnenunits (m.u.v. ZMX-S units)

KOELEN													
Binnenunit combinatie		Koelcapaciteit (kW)									Opgenomen vermogen (kW)		
		Ruimte koelcap. (kW)						Totale capaciteit (kW)					
		ruimte A	ruimte B	ruimte C	ruimte D	ruimte E	ruimte F	Minimaal	Nominaal	Maximaal	Minimaal	Nominaal	Maximaal
1 ruimte	20	2.0	-	-	-	-	-	1.8	2.0	2.8	650	750	1100
	25	2.5	-	-	-	-	-	1.8	2.5	3.4	650	950	1350
	35	3.5	-	-	-	-	-	1.8	3.5	3.9	650	1400	1600
	50	5.0	-	-	-	-	-	1.8	5.0	6.1	650	2000	2500
	60	6.0	-	-	-	-	-	1.8	6.0	7.0	650	2450	3000
2 ruimten	20+20	2.00	2.00	-	-	-	-	3.0	4.0	5.6	740	910	1460
	20+25	2.00	2.50	-	-	-	-	3.0	4.5	6.2	740	1050	1820
	20+35	2.00	3.50	-	-	-	-	3.0	5.5	6.7	740	1430	2020
	20+50	2.00	5.00	-	-	-	-	3.0	7.0	8.9	740	2180	2820
	20+60	2.00	6.00	-	-	-	-	3.0	8.0	9.8	740	2530	3360
	25+25	2.50	2.50	-	-	-	-	3.0	5.0	6.8	740	1350	2200
	25+35	2.50	3.50	-	-	-	-	3.0	6.0	7.3	740	1720	2320
	25+50	2.50	5.00	-	-	-	-	3.0	7.5	9.5	740	2350	3220
	25+60	2.50	6.00	-	-	-	-	3.0	8.5	9.8	740	2680	3360
	35+35	3.50	3.50	-	-	-	-	3.0	7.0	7.8	740	2180	2820
	35+50	3.50	5.00	-	-	-	-	3.0	8.5	10.0	740	2680	3620
	35+60	3.50	6.00	-	-	-	-	3.0	9.5	10.9	740	3120	3990
	50+50	5.00	5.00	-	-	-	-	3.0	10.0	12.2	740	3350	4450
	50+60	5.00	6.00	-	-	-	-	3.0	11.0	12.5	740	3685	4520
	60+60	6.00	6.00	-	-	-	-	3.0	12.0	12.5	740	4200	4520
3 ruimten	20+20+20	2.00	2.00	2.00	-	-	-	3.7	6.0	8.4	880	1460	2560
	20+20+25	2.00	2.00	2.50	-	-	-	3.7	6.5	9.0	880	1650	2700
	20+20+35	2.00	2.00	3.50	-	-	-	3.7	7.5	9.5	880	1980	3120
	20+20+50	2.00	2.00	5.00	-	-	-	3.7	9.0	11.7	880	2600	4120
	20+20+60	2.00	2.00	6.00	-	-	-	3.7	10.0	12.6	880	3120	4680
	20+25+25	2.00	2.50	2.50	-	-	-	3.7	7.0	9.6	880	1850	3210
	20+25+35	2.00	2.50	3.50	-	-	-	3.7	8.0	10.1	880	2320	3630
	20+25+50	2.00	2.50	5.00	-	-	-	3.7	9.5	12.3	880	2980	4510
	20+25+60	2.00	2.50	6.00	-	-	-	3.7	10.5	12.8	880	3590	4800
	20+35+35	2.00	3.50	3.50	-	-	-	3.7	9.0	10.6	880	2780	4120
	20+35+50	2.00	3.50	5.00	-	-	-	3.7	10.5	12.8	880	3590	4800
	20+35+60	2.00	3.50	6.00	-	-	-	3.7	11.5	12.8	880	3950	4800
	20+50+50	2.00	5.00	5.00	-	-	-	3.7	12.0	12.8	880	4230	4800
	20+50+60	1.92	4.81	5.77	-	-	-	3.7	12.5	12.8	880	4450	4800
	20+60+60	1.79	5.36	5.36	-	-	-	3.7	12.5	12.8	880	4450	4800
	25+25+25	2.50	2.50	2.50	-	-	-	3.7	7.5	10.2	880	2030	3640
	25+25+35	2.50	2.50	3.50	-	-	-	3.7	8.5	10.7	880	2520	3900
	25+25+50	2.50	2.50	5.00	-	-	-	3.7	10.0	12.8	880	3260	4800
	25+25+60	2.50	2.50	6.00	-	-	-	3.7	11.0	12.8	880	3720	4800
	25+35+35	2.50	3.50	3.50	-	-	-	3.7	9.5	11.2	880	2980	4510
	25+35+50	2.50	3.50	5.00	-	-	-	3.7	11.0	12.8	880	3720	4800
	25+35+60	2.50	3.50	6.00	-	-	-	3.7	12.0	12.8	880	4230	4800
	25+50+50	2.50	5.00	5.00	-	-	-	3.7	12.5	12.8	880	4450	4800
	25+50+60	2.31	4.63	5.56	-	-	-	3.7	12.5	12.8	880	4450	4800
	25+60+60	2.16	5.17	5.17	-	-	-	3.7	12.5	12.8	880	4450	4800
	35+35+35	3.50	3.50	3.50	-	-	-	3.7	10.5	11.7	880	3590	4180
	35+35+50	3.50	3.50	5.00	-	-	-	3.7	12.0	12.8	880	4230	4800
	35+35+60	3.37	3.37	5.77	-	-	-	3.7	12.5	12.8	880	4450	4800
	35+50+50	3.24	4.63	4.63	-	-	-	3.7	12.5	12.8	880	4450	4800
	35+50+60	3.02	4.31	5.17	-	-	-	3.7	12.5	12.8	880	4450	4800
	35+60+60	2.82	4.84	4.84	-	-	-	3.7	12.5	12.8	880	4450	4800
	50+50+50	4.17	4.17	4.17	-	-	-	3.7	12.5	12.8	880	4440	4800
	50+50+60	3.91	3.91	4.69	-	-	-	3.7	12.5	12.8	880	4440	4800
	50+60+60	3.68	4.41	4.41	-	-	-	3.7	12.5	12.8	880	4430	4800
	60+60+60	4.17	4.17	4.17	-	-	-	3.7	12.5	12.8	880	4430	4800
4 ruimten	20+20+20+20	2.00	2.00	2.00	2.00	-	-	4.4	8.0	11.2	1100	2050	3680
	20+20+20+25	2.00	2.00	2.00	2.50	-	-	4.4	8.5	11.8	1100	2320	3890
	20+20+20+35	2.00	2.00	2.00	3.50	-	-	4.4	9.5	12.3	1100	2820	4530
	20+20+20+50	2.00	2.00	2.00	5.00	-	-	4.4	11.0	13.0	1100	3480	4800
	20+20+20+60	2.00	2.00	2.00	6.00	-	-	4.4	12.0	13.0	1100	3980	4800
	20+20+25+25	2.00	2.00	2.50	2.50	-	-	4.4	9.0	12.4	1100	2520	4590
	20+20+25+35	2.00	2.00	2.50	3.50	-	-	4.4	10.0	12.9	1100	3120	4780
	20+20+25+50	2.00	2.00	2.50	5.00	-	-	4.4	11.5	13.0	1100	3720	4800
	20+20+25+60	2.00	2.00	2.50	6.00	-	-	4.4	12.5	12.4	1100	4600	4800
	20+20+35+35	2.00	2.00	3.50	3.50	-	-	4.4	11.0	12.9	1100	3480	4800
	20+20+35+50	2.00	2.00	3.50	5.00	-	-	4.4	12.5	13.0	1100	4600	4800
	20+20+35+60	1.85	1.85	3.24	5.56	-	-	4.4	12.5	13.0	1100	4590	4800
	20+20+50+50	1.79	1.79	4.46	4.46	-	-	4.4	12.5	13.0	1100	4590	4800
	20+20+50+60	1.67	1.67	4.17	5.00	-	-	4.4	12.5	13.0	1100	4590	4800
	20+20+60+60	1.56	1.56	4.69	4.69	-	-	4.4	12.5	13.0	1100	4580	4800

SCM 125 ZM-S buitenunit icm binnenunits (m.u.v. ZMX-S units) deel 2

Binnenunit combinatie		Koelcapaciteit (kW)									Opgenomen vermogen (kW)		
		Ruimte koelcap. (kW)						Totale capaciteit (kW)					
		ruimte A	ruimte B	ruimte C	ruimte D	ruimte E	ruimte F	Minimaal	Nominaal	Maximaal	Minimaal	Nominaal	Maximaal
4 ruimten	20+25+25+25	2.00	2.50	2.50	2.50	-	-	4.4	9.5	13.0	1100	2820	4800
	20+25+25+35	2.00	2.50	2.50	3.50	-	-	4.4	10.5	13.0	1100	3340	4800
	20+25+25+50	2.00	2.50	2.50	5.00	-	-	4.4	12.0	13.0	1100	3980	4800
	20+25+25+60	1.92	2.40	2.40	5.77	-	-	4.4	12.5	13.0	1100	4600	4800
	20+25+35+35	2.00	2.50	3.50	3.50	-	-	4.4	11.5	13.0	1100	3720	4800
	20+25+35+50	1.92	2.40	3.37	4.81	-	-	4.4	12.5	13.0	1100	4600	4800
	20+25+35+60	1.79	2.23	3.13	5.36	-	-	4.4	12.5	13.0	1100	4590	4800
	20+25+50+50	1.72	2.16	4.31	4.31	-	-	4.4	12.5	13.0	1100	4590	4800
	20+25+50+60	1.61	2.02	4.03	4.84	-	-	4.4	12.5	13.0	1100	4580	4800
	20+25+60+60	1.52	1.89	4.55	4.55	-	-	4.4	12.5	13.0	1100	4580	4800
	20+35+35+35	2.00	3.50	3.50	3.50	-	-	4.4	12.5	13.0	1100	4600	4800
	20+35+35+50	1.79	3.13	3.13	4.46	-	-	4.4	12.5	13.0	1100	4590	4800
	20+35+35+60	1.67	2.92	2.92	5.00	-	-	4.4	12.5	13.0	1100	4590	4800
	20+35+50+50	1.61	2.82	4.03	4.03	-	-	4.4	12.5	13.0	1100	4580	4800
	20+35+50+60	1.52	2.65	3.79	4.55	-	-	4.4	12.5	13.0	1100	4580	4800
	20+35+60+60	1.43	2.50	4.29	4.29	-	-	4.4	12.5	13.0	1100	4570	4800
	20+50+50+50	1.47	3.68	3.68	3.68	-	-	4.4	12.5	13.0	1100	4580	4800
	20+50+50+60	1.39	3.47	3.47	4.17	-	-	4.4	12.5	13.0	1100	4570	4800
	20+50+60+60	1.32	3.29	3.95	3.95	-	-	4.4	12.5	13.0	1100	4560	4800
	25+25+25+25	2.50	2.50	2.50	2.50	-	-	4.4	10.0	13.0	1100	3120	4800
	25+25+25+35	2.50	2.50	2.50	3.50	-	-	4.4	11.0	13.0	1100	3480	4800
	25+25+25+50	2.50	2.50	2.50	5.00	-	-	4.4	12.5	13.0	1100	4600	4800
	25+25+25+60	2.31	2.31	2.31	5.56	-	-	4.4	12.5	13.0	1100	4590	4800
	25+25+35+35	2.50	2.50	3.50	3.50	-	-	4.4	12.0	13.0	1100	3980	4800
	25+25+35+50	2.31	2.31	3.24	4.63	-	-	4.4	12.5	13.0	1100	4590	4800
	25+25+35+60	2.16	2.16	3.02	5.17	-	-	4.4	12.5	13.0	1100	4590	4800
	25+25+50+50	2.08	2.08	4.17	4.17	-	-	4.4	12.5	13.0	1100	4590	4800
	25+25+50+60	1.95	1.95	3.91	4.69	-	-	4.4	12.5	13.0	1100	4580	4800
	25+25+60+60	1.84	1.84	4.41	4.41	-	-	4.4	12.5	13.0	1100	4580	4800
	25+35+35+35	2.40	3.37	3.37	3.37	-	-	4.4	12.5	13.0	1100	4600	4800
	25+35+35+50	2.16	3.02	3.02	4.31	-	-	4.4	12.5	13.0	1100	4590	4800
	25+35+35+60	2.02	2.82	2.82	4.84	-	-	4.4	12.5	13.0	1100	4580	4800
	25+35+50+50	1.95	2.73	3.91	3.91	-	-	4.4	12.5	13.0	1100	4580	4800
	25+35+50+60	1.84	2.57	3.68	4.41	-	-	4.4	12.5	13.0	1100	4580	4800
	25+35+60+60	1.74	2.43	4.17	4.17	-	-	4.4	12.5	13.0	1100	4570	4800
	25+50+50+50	1.79	3.57	3.57	3.57	-	-	4.4	12.5	13.0	1100	4570	4800
	25+50+50+60	1.69	3.38	3.38	4.05	-	-	4.4	12.5	13.0	1100	4570	4800
	25+50+60+60	1.60	3.21	3.85	3.85	-	-	4.4	12.5	13.0	1100	4560	4800
	35+35+35+35	3.13	3.13	3.13	3.13	-	-	4.4	12.5	13.0	1100	4590	4800
	35+35+35+50	2.82	2.82	2.82	4.03	-	-	4.4	12.5	13.0	1100	4580	4800
	35+35+35+60	2.65	2.65	2.65	4.55	-	-	4.4	12.5	13.0	1100	4580	4800
	35+35+50+50	2.57	2.57	3.68	3.68	-	-	4.4	12.5	13.0	1100	4580	4800
	35+35+50+60	2.43	2.43	3.47	4.17	-	-	4.4	12.5	13.0	1100	4570	4800
	35+35+60+60	2.30	2.30	3.95	3.95	-	-	4.4	12.5	13.0	1100	4560	4800
	35+50+50+50	2.36	3.38	3.38	3.38	-	-	4.4	12.5	13.0	1100	4570	4800
	35+50+50+60	2.24	3.21	3.21	3.85	-	-	4.4	12.5	13.0	1100	4560	4800
	20+20+20+20+20	2.00	2.00	2.00	2.00	2.00	-	5.1	10.0	13.5	1210	2880	4800
	20+20+20+20+25	2.00	2.00	2.00	2.00	2.50	-	5.1	10.5	13.5	1210	3120	4800
	20+20+20+20+35	2.00	2.00	2.00	2.00	3.50	-	5.1	11.5	13.5	1210	3620	4800
	20+20+20+20+50	1.92	1.92	1.92	1.92	4.81	-	5.1	12.5	13.5	1210	4320	4800
	20+20+20+20+60	1.79	1.79	1.79	1.79	5.36	-	5.1	12.5	13.5	1210	4310	4800
	20+20+20+25+25	2.00	2.00	2.00	2.50	2.50	-	5.1	11.0	13.5	1210	3320	4800
	20+20+20+25+35	2.00	2.00	2.00	2.50	3.50	-	5.1	12.0	13.5	1210	3990	4800
	20+20+20+25+50	1.85	1.85	1.85	2.31	4.63	-	5.1	12.5	13.5	1210	4320	4800
	20+20+20+25+60	1.72	1.72	1.72	2.16	5.17	-	5.1	12.5	13.5	1210	4310	4800
	20+20+20+35+35	1.92	1.92	1.92	3.37	3.37	-	5.1	12.5	13.5	1210	4320	4800
	20+20+20+35+50	1.72	1.72	1.72	3.02	4.31	-	5.1	12.5	13.5	1210	4310	4800
	20+20+20+35+60	1.61	1.61	1.61	2.82	4.84	-	5.1	12.5	13.5	1210	4300	4800
	20+20+20+50+50	1.56	1.56	1.56	3.91	3.91	-	5.1	12.5	13.5	1210	4300	4800
	20+20+20+50+60	1.47	1.47	1.47	3.68	4.41	-	5.1	12.5	13.5	1210	4290	4800
	20+20+20+60+60	1.39	1.39	1.39	4.17	4.17	-	5.1	12.5	13.5	1210	4280	4800
	20+20+25+25+25	2.00	2.00	2.50	2.50	2.50	-	5.1	11.5	13.5	1210	3620	4800
	20+20+25+25+35	2.00	2.00	2.50	2.50	3.50	-	5.1	12.5	13.5	1210	4330	4800
	20+20+25+25+50	1.79	1.79	2.23	2.23	4.46	-	5.1	12.5	13.5	1210	4310	4800
	20+20+25+25+60	1.67	1.67	2.08	2.08	5.00	-	5.1	12.5	13.5	1210	4300	4800
	20+20+25+35+35	1.85	1.85	2.31	3.24	3.24	-	5.1	12.5	13.5	1210	4320	4800
	20+20+25+35+50	1.67	1.67	2.08	2.92	4.17	-	5.1	12.5	13.5	1210	4300	4800
	20+20+25+35+60	1.56	1.95	1.95	2.73	4.69	-	5.1	12.5	13.5	1210	4300	4800
	20+20+25+50+50	1.52	1.52	1.89	3.79	3.79	-	5.1	12.5	13.5	1210	4290	4800
	20+20+25+50+60	1.43	1.43	1.79	3.57	4.29	-	5.1	12.5	13.5	1210	4280	4800
	20+20+25+60+60	1.35	1.35	1.69	4.05	4.05	-	5.1	12.5	13.5	1210	4280	4800

SCM 125 ZM-S buitenunit icm binnenunits (m.u.v. ZMX-S units) deel 3

Binnenunit combinatie		Koelcapaciteit (kW)									Opgenomen vermogen (kW)		
		Ruimte koelcap. (kW)						Totale capaciteit (kW)					
		ruimte A	ruimte B	ruimte C	ruimte D	ruimte E	ruimte F	Minimaal	Nominaal	Maximaal	Minimaal	Nominaal	Maximaal
5 ruimten	20+20+35+35+35	1.72	1.72	3.02	3.02	3.02	-	5.1	12.5	13.5	1210	4310	4800
	20+20+35+35+50	1.56	1.56	2.73	2.73	3.91	-	5.1	12.5	13.5	1210	4300	4800
	20+20+35+35+60	1.47	1.47	2.57	2.57	4.41	-	5.1	12.5	13.5	1210	4290	4800
	20+20+35+50+50	1.43	1.43	2.50	3.57	3.57	-	5.1	12.5	13.5	1210	4280	4800
	20+20+35+50+60	1.35	1.35	2.36	3.38	4.05	-	5.1	12.5	13.5	1210	42880	4800
	20+20+35+60+60	1.28	1.28	2.24	3.85	3.85	-	5.1	12.5	13.5	1210	4270	4800
	20+20+50+50+50	1.32	1.32	3.29	3.29	3.29	-	5.1	12.5	13.5	1210	4270	4800
	20+25+25+25+25	2.00	2.50	2.50	2.50	2.50	-	5.1	12.0	13.5	1210	3990	4800
	20+25+25+25+35	1.92	2.40	2.40	2.40	3.37	-	5.1	12.5	13.5	1210	4320	4800
	20+25+25+25+50	1.72	2.16	2.16	2.16	4.31	-	5.1	12.5	13.5	1210	4310	4800
	20+25+25+25+60	1.61	2.02	2.02	2.02	4.84	-	5.1	12.5	13.5	1210	4300	4800
	20+25+25+35+35	1.79	2.23	2.23	3.13	3.13	-	5.1	12.5	13.5	1210	4310	4800
	20+25+25+35+50	1.61	2.02	2.02	2.82	4.03	-	5.1	12.5	13.5	1210	4300	4800
	20+25+25+35+60	1.52	1.89	1.89	2.65	4.65	-	5.1	12.5	13.5	1210	4290	4800
	20+25+25+50+50	1.47	1.84	1.84	3.68	3.68	-	5.1	12.5	13.5	1210	4290	4800
	20+25+25+50+60	1.39	1.74	1.74	3.47	4.17	-	5.1	12.5	13.5	1210	4280	4800
	20+25+25+60+60	1.32	1.64	1.64	3.95	3.95	-	5.1	12.5	13.5	1210	4270	4800
	20+25+35+35+35	1.67	2.08	2.92	2.92	2.92	-	5.1	12.5	13.5	1210	4300	4800
	20+25+35+35+50	1.52	1.89	2.65	2.65	3.79	-	5.1	12.5	13.5	1210	4290	4800
	20+25+35+35+60	1.43	1.79	2.50	2.50	4.29	-	5.1	12.5	13.5	1210	4280	4800
	20+25+35+50+50	1.39	1.74	2.43	3.47	3.47	-	5.1	12.5	13.5	1210	4280	4800
	20+25+35+50+60	1.32	1.64	2.30	3.29	3.95	-	5.1	12.5	13.5	1210	4270	4800
	20+25+50+50+50	1.28	1.60	3.21	3.21	3.21	-	5.1	12.5	13.5	1210	4270	4800
	20+35+35+35+35	1.56	2.73	2.73	2.73	2.73	-	5.1	12.5	13.5	1210	4300	4800
	20+35+35+35+50	1.43	2.50	2.50	2.50	3.57	-	5.1	12.5	13.5	1210	4280	4800
	20+35+35+35+60	1.35	2.36	2.36	2.36	4.05	-	5.1	12.5	13.5	1210	4280	4800
	20+35+35+50+50	1.32	2.30	2.30	3.29	3.29	-	5.1	12.5	13.5	1210	4270	4800
	25+25+25+25+25	2.50	2.50	2.50	2.50	2.50	-	5.1	12.5	13.5	1210	4330	4800
	25+25+25+25+35	2.31	2.31	2.31	2.31	3.24	-	5.1	12.5	13.5	1210	4320	4800
	25+25+25+25+50	2.08	2.08	2.08	2.08	4.17	-	5.1	12.5	13.5	1210	4300	4800
	25+25+25+25+60	1.95	1.95	1.95	1.95	4.69	-	5.1	12.5	13.5	1210	4300	4800
	25+25+25+35+35	2.16	2.16	2.16	3.02	3.02	-	5.1	12.5	13.5	1210	4310	4800
	25+25+25+35+50	1.95	1.95	1.95	2.73	3.91	-	5.1	12.5	13.5	1210	4300	4800
	25+25+25+35+60	1.84	1.84	1.84	2.57	4.41	-	5.1	12.5	13.5	1210	4290	4800
	25+25+25+50+50	1.79	1.79	1.79	3.57	3.57	-	5.1	12.5	13.5	1210	4280	4800
	25+25+25+50+60	1.69	1.69	1.69	3.38	4.05	-	5.1	12.5	13.5	1210	4280	4800
	25+25+25+60+60	1.60	1.60	1.60	3.85	3.85	-	5.1	12.5	13.5	1210	4270	4800
	25+25+35+35+35	2.02	2.02	2.82	2.82	2.82	-	5.1	12.5	13.5	1210	4300	4800
	25+25+35+35+50	1.84	1.84	2.57	2.57	3.68	-	5.1	12.5	13.5	1210	4290	4800
	25+25+35+35+60	1.74	1.74	2.43	2.43	4.17	-	5.1	12.5	13.5	1210	4280	4800
	25+25+35+50+50	1.69	1.69	2.36	3.38	3.38	-	5.1	12.5	13.5	1210	4280	4800
	25+25+35+50+60	1.60	1.60	2.24	3.21	3.85	-	5.1	12.5	13.5	1210	4270	4800
	25+35+35+35+35	1.89	2.65	2.65	2.65	2.65	-	5.1	12.5	13.5	1210	4290	4800
	25+35+35+35+50	1.74	2.43	2.43	2.43	3.47	-	5.1	12.5	13.5	1210	4280	4800
	25+35+35+35+60	1.64	2.30	2.30	2.30	3.95	-	5.1	12.5	13.5	1210	4270	4800
	25+35+35+50+50	1.60	2.24	2.24	3.21	3.21	-	5.1	12.5	13.5	1210	4270	4800
	35+35+35+35+35	2.50	2.50	2.50	2.50	2.50	-	5.1	12.5	13.5	1210	4280	4800
	35+35+35+35+50	2.30	2.30	2.30	2.30	3.29	-	5.1	12.5	13.5	1210	4270	4800
6 ruimten	20+20+20+20+20+20	2.00	2.00	2.00	2.00	2.00	2.00	5.5	12.0	13.8	1280	3660	4800
	20+20+20+20+20+25	2.00	2.00	2.00	2.00	2.00	2.50	5.5	12.5	14.0	1280	3900	4800
	20+20+20+20+20+35	1.85	1.85	1.85	1.85	1.85	3.24	5.5	12.5	14.0	1280	3890	4800
	20+20+20+20+20+50	1.67	1.67	1.67	1.67	1.67	4.17	5.5	12.5	14.0	1280	3860	4800
	20+20+20+20+20+60	1.56	1.56	1.56	1.56	1.56	4.69	5.5	12.5	14.0	1280	3860	4800
	20+20+20+20+25+25	1.92	1.92	1.92	1.92	2.40	2.40	5.5	12.5	14.0	1280	3900	4800
	20+20+20+20+25+35	1.79	1.79	1.79	1.79	2.23	3.13	5.5	12.5	14.0	1280	3880	4800
	20+20+20+20+25+50	1.61	1.61	1.61	1.61	2.02	4.03	5.5	12.5	14.0	1280	3860	4800
	20+20+20+20+25+60	1.52	1.52	1.52	1.52	1.89	4.55	5.5	12.5	14.0	1280	3850	4800
	20+20+20+20+35+35	1.67	1.67	1.67	1.67	2.92	2.92	5.5	12.5	14.0	1280	3860	4800
	20+20+20+20+35+50	1.52	1.52	1.52	1.52	2.65	3.79	5.5	12.5	14.0	1280	3850	4800
	20+20+20+20+35+60	1.43	1.43	1.43	1.43	2.50	4.29	5.5	12.5	14.0	1280	3830	4800
	20+20+20+20+50+50	1.39	1.39	1.39	1.39	3.47	3.47	5.5	12.5	14.0	1280	3820	4800
	20+20+20+20+50+60	1.32	1.32	1.32	1.32	3.29	3.95	5.5	12.5	14.0	1280	3800	4800
	20+20+20+25+25+25	1.85	1.85	1.85	2.31	2.31	2.31	5.5	12.5	14.0	1280	3890	4800
	20+20+20+25+25+35	1.72	1.72	1.72	2.16	2.16	3.02	5.5	12.5	14.0	1280	3870	4800
	20+20+20+25+25+50	1.56	1.56	1.56	1.95	1.95	3.91	5.5	12.5	14.0	1280	3860	4800
	20+20+20+25+25+60	1.47	1.47	1.47	1.84	1.84	4.41	5.5	12.5	14.0	1280	3840	4800
	20+20+20+25+35+35	1.61	1.61	1.61	2.02	2.82	2.82	5.5	12.5	14.0	1280	3860	4800
	20+20+20+25+35+50	1.47	1.47	1.47	1.84	2.57	3.68	5.5	12.5	14.0	1280	3840	4800
	20+20+20+25+35+60	1.39	1.39	1.39	1.74	2.43	4.17	5.5	12.5	14.0	1280	3820	4800
	20+20+20+25+50+50	1.35	1.35	1.35	1.69	3.38	3.38	5.5	12.5	14.0	1280	3810	4800
	20+20+20+25+50+60	1.28	1.28	1.28	1.60	3.21	3.85	5.5	12.5	14.0	1280	3800	4800

SCM 125 ZM-S buitenunit icm binnenunits (m.u.v. ZMX-S units) deel 4

Binnenunit combinatie		Koelcapaciteit (kW)									Opgenomen vermogen (kW)		
		Ruimte koelcap. (kW)						Totale capaciteit (kW)					
		ruimte A	ruimte B	ruimte C	ruimte D	ruimte E	ruimte F	Minimaal	Nominaal	Maximaal	Minimaal	Nominaal	Maximaal
6 ruimten	20+20+20+35+35+35	1.52	1.52	1.52	2.65	2.65	2.65	5.5	12.5	14.0	1280	3850	4800
	20+20+20+35+35+50	1.39	1.39	1.39	2.43	2.43	3.47	5.5	12.5	14.0	1280	3820	4800
	20+20+20+35+35+60	1.32	1.32	1.32	2.30	2.30	3.95	5.5	12.5	14.0	1280	3800	4800
	20+20+20+35+50+50	1.28	1.28	1.28	2.24	3.21	3.21	5.5	12.5	14.0	1280	3800	4800
	20+20+25+25+25+25	1.79	1.79	2.23	2.23	2.23	2.23	5.5	12.5	14.0	1280	3880	4800
	20+20+25+25+25+35	1.67	1.67	2.08	2.08	2.08	2.92	5.5	12.5	14.0	1280	3860	4800
	20+20+25+25+25+50	1.52	1.52	1.89	1.89	1.89	3.79	5.5	12.5	14.0	1280	3850	4800
	20+20+25+25+25+60	1.43	1.43	1.79	1.79	1.79	4.29	5.5	12.5	14.0	1280	3830	4800
	20+20+25+25+35+35	1.56	1.56	1.95	1.95	2.73	2.73	5.5	12.5	14.0	1280	3860	4800
	20+20+25+25+35+50	1.43	1.43	1.79	1.79	2.50	3.57	5.5	12.5	14.0	1280	3830	4800
	20+20+25+25+35+60	1.35	1.35	1.69	1.69	2.36	4.05	5.5	12.5	14.0	1280	3810	4800
	20+20+25+25+50+50	1.32	1.32	1.64	1.64	3.29	3.29	5.5	12.5	14.0	1280	3800	4800
	20+20+25+35+35+35	1.47	1.47	1.84	2.57	2.57	2.57	5.5	12.5	14.0	1280	3840	4800
	20+20+25+35+35+50	1.35	1.35	1.69	2.36	2.36	3.38	5.5	12.5	14.0	1280	3810	4800
	20+20+25+35+35+60	1.28	1.28	1.60	2.24	2.24	3.85	5.5	12.5	14.0	1280	3800	4800
	20+20+35+35+35+35	1.39	1.39	2.43	2.43	2.43	2.43	5.5	12.5	14.0	1280	3820	4800
	20+20+35+35+35+50	1.28	1.28	2.24	2.24	2.24	3.21	5.5	12.5	14.0	1280	3800	4800
	20+25+25+25+25+25	1.72	2.16	2.16	2.16	2.16	2.16	5.5	12.5	14.0	1280	3870	4800
	20+25+25+25+25+35	1.61	2.02	2.02	2.02	2.02	2.82	5.5	12.5	14.0	1280	3860	4800
	20+25+25+25+25+50	1.47	1.84	1.84	1.84	1.84	3.86	5.5	12.5	14.0	1280	3840	4800
	20+25+25+25+25+60	1.39	1.74	1.74	1.74	1.74	4.17	5.5	12.5	14.0	1280	3820	4800
	20+25+25+25+35+35	1.52	1.89	1.89	1.89	2.65	2.65	5.5	12.5	14.0	1280	3850	4800
	20+25+25+25+35+50	1.39	1.74	1.74	1.74	2.43	3.47	5.5	12.5	14.0	1280	3820	4800
	20+25+25+25+35+60	1.32	1.64	1.64	1.64	2.30	3.95	5.5	12.5	14.0	1280	3800	4800
	20+25+25+25+50+50	1.28	1.60	1.60	1.60	3.21	3.21	5.5	12.5	14.0	1280	3800	4800
	20+25+25+35+35+35	1.43	1.79	1.79	2.50	2.50	2.50	5.5	12.5	14.0	1280	3830	4800
	20+25+25+35+35+50	1.32	1.64	1.64	2.30	2.30	3.29	5.5	12.5	14.0	1280	3800	4800
	20+25+35+35+35+35	1.35	1.69	2.36	2.36	2.36	2.36	5.5	12.5	14.0	1280	3810	4800
	20+35+35+35+35+35	1.28	2.24	2.24	2.24	2.24	2.24	5.5	12.5	14.0	1280	3800	4800
	25+25+25+25+25+25	2.08	2.08	2.08	2.08	2.08	2.08	5.5	12.5	14.0	1280	3860	4800
	25+25+25+25+25+35	1.95	1.95	1.95	1.95	1.95	2.73	5.5	12.5	14.0	1280	3860	4800
	25+25+25+25+25+50	1.79	1.79	1.79	1.79	1.79	3.57	5.5	12.5	14.0	1280	3830	4800
	25+25+25+25+25+60	1.69	1.69	1.69	1.69	1.69	4.05	5.5	12.5	14.0	1280	3810	4800
	25+25+25+25+35+35	1.84	1.84	1.84	1.84	2.57	2.57	5.5	12.5	14.0	1280	3840	4800
	25+25+25+25+35+50	1.69	1.69	1.69	1.69	2.36	3.38	5.5	12.5	14.0	1280	3810	4800
	25+25+25+25+35+60	1.60	1.60	1.60	1.60	2.24	3.85	5.5	12.5	14.0	1280	3800	4800
	25+25+25+35+35+35	1.74	1.74	1.74	2.43	2.43	2.43	5.5	12.5	14.0	1280	3820	4800
	25+25+25+35+35+50	1.60	1.60	1.60	2.24	2.24	3.21	5.5	12.5	14.0	1280	3800	4800
	25+25+35+35+35+35	1.64	1.64	2.30	2.30	2.30	2.30	5.5	12.5	14.0	1280	3800	4800

“Met een gedegen serviceorganisatie, eigen engineering, eigen productontwikkeling, producten zoals MHI comfort-airconditioning, Carel bevochtiging en REMKO warmtepompen zijn wij een solide organisatie waar een ieder terecht kan met zijn vraagstukken op het gebied van klimaatbeheersing. “

C.H.J. Brouwer - CEO STULZ GROEP BV

FDS-Serie
Flexibele comfort airconditioning met R410A

FDS gelijktijdige multi-split systemen

Voor een betere capaciteitsverdeling in grote ruimtes kunnen 2, 3 of 4 FDS binnen units aan een FDS buitenunit worden aangesloten en gelijktijdig worden bediend. Verschillende binnenunit modellen en bouwgroottes kunnen worden gecombineerd, de ingave op de afstandsbediening wordt over alle aangesloten binnen units gemiddeld. De leidingdimensionering en maximale leidinglengtes zijn met behulp van de technische handleidingen te bepalen.

FDS-combinaties

	Model	Nom. Koelcapaciteit [1]	Nom. Verwarmingscapaciteit [1]	Duo-Split	Trio-Split	Quattro-Split
	FDC 71 VN	7,1	8,0	40 + 40	-	-
	FDC 100 VN(X)	10,0	11,2	50 + 50	40 + 40 + 40	-
	FDC 100 VS(X)					
	FDC 125 VN(X)	12,5	14,0	60 + 60	40 + 40 + 40	-
	FDC 125 VS(X)			60 + 71	50 + 50 + 50	
	FDC 140 VN(X)	14,0	16,0	71 + 71	50 + 50 + 50	40 + 40 + 40 + 40
	FDC 140 VS(X)					
	FDC 200 VS	20,0	22,4	100 + 100	71 + 71 + 71	50 + 50 + 50 + 50
				71 + 125		
	FDC 250 VS	25,0	28,0	100 + 140	50 + 100 + 100	60 + 60 + 60 + 60
				125 + 125	60 + 60 + 125	
				140 + 140	71 + 71 + 100	

[1] Capaciteit afhankelijk van binnenunit

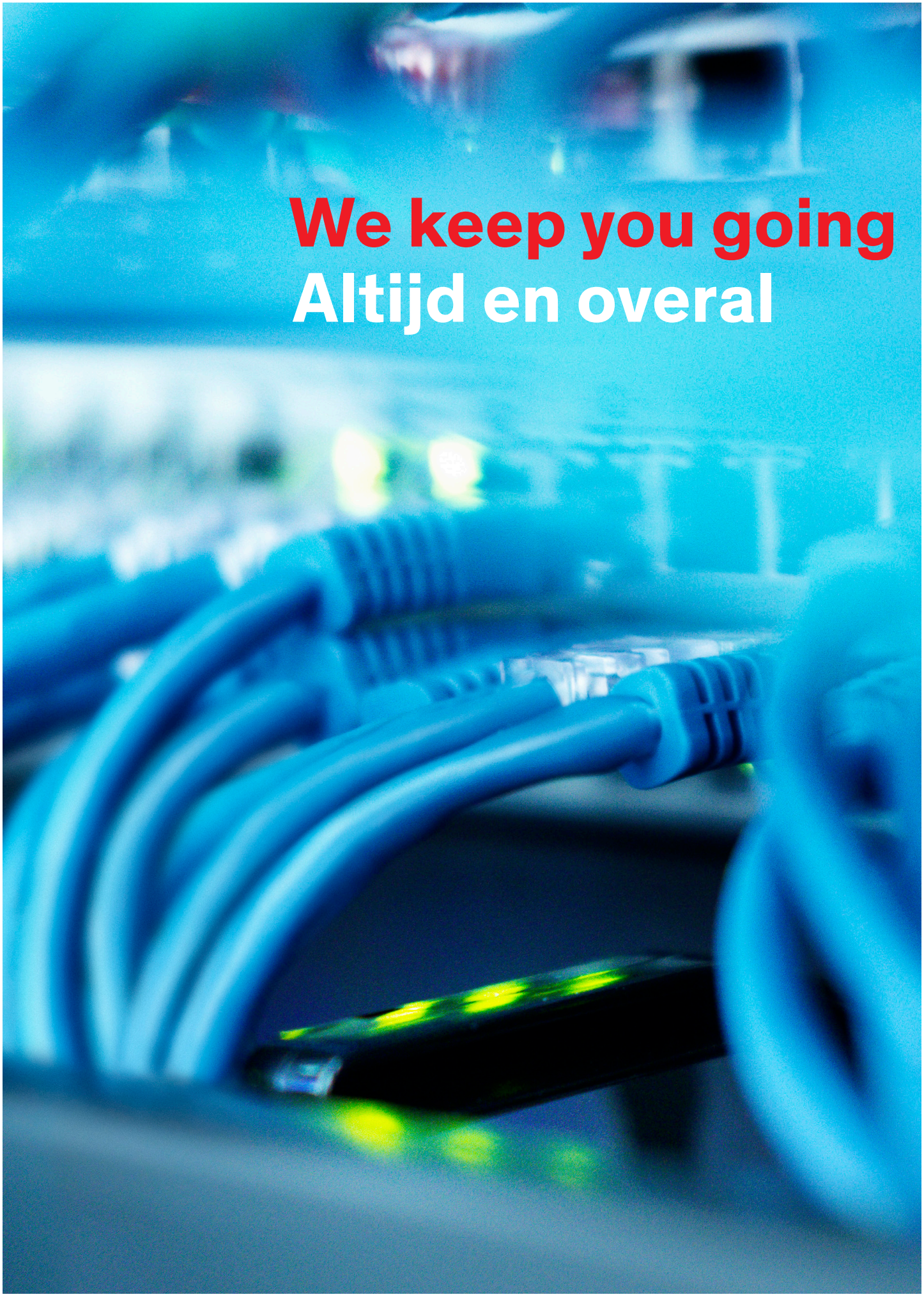

We keep you going
Altijd en overal

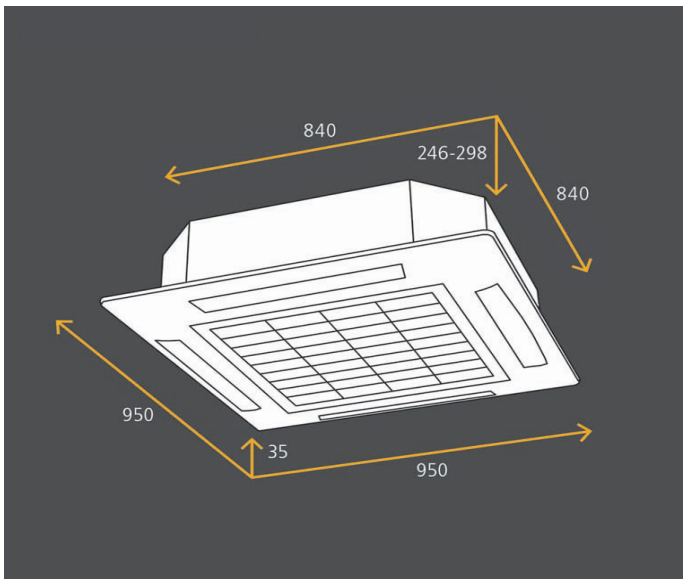

Optioneel:

Ecotouch wandbediening RC-EX1

Wandbediening RC-E5

Wandbediening RCH-E3

Infrarood bediening RCN-T-36W-E

FDT

Cassettemodel

4-zijdig uitblazend Euroraster cassettemodel voor koelen en verwarmen.

- Optimale luchtverdeling dankzij Autoswing-functies
- Uitblaashoek van de 4 pendellamellen zijn individueel van elkaar instelbaar (met bedrade afstandsbediening)
- Geïntegreerde aansluiting voor verse- en afvoerlucht
- Ingebouwde condenspomp met een opvoerhoogte van 700 mm
- Eenvoudig onderhoud door groot, makkelijk afneembaar paneel
- Hot-start en Hot-Spurt-functie voor een snelle opwarming van koude ruimten
- Speciaal ontwikkelde luchtuitblaasopeningen garanderen een gelijkmatige en verreikende luchtverdeling in de ruimte
- Optionele Comptrol® regelsystemen (o.a. bedrijfs- en storingsmeldingen, temperatuur grenswaarde-alarm, remote ON/OFF, sequencing, meet-en regelsoftware en GBS-aansluitingen)

FDT VF / SRC-ZMX

INVERTER 230 V

Type binnenunit [1]		FDT 40 VF	FDT 50 VF	FDT 60 VF
Type buitenunit [1]		**SRC 40 ZMX-S**	**SRC 50 ZMX-S**	**SRC 60 ZMX-S**
Koelcapaciteit min./nom./max.	kW	1,1 / 4,0 / 4,7	1,1 / 5,0 / 5,6	1,1 / 5,6 / 6,3
Verwarmingscapaciteit min./nom./max.	kW	0,6 / 4,5 / 5,4	0,6 / 5,4 / 6,3	0,6 / 6,7 / 7,1
Verwarmingscapaciteit bij -10°C	kW	2,87	3,46	4,28
Technische gegevens set:				
Koelen EER / SEER / Energielabel		4,30 / 7,57 / A++	3,88 / 6,91 / A++	3,68 / 7,69 / A++
Verwarmen COP / SCOP / Energielabel		4,25 / 4,16 / A+	4,19 / 4,09 / A+	3,94 / 3,86 / A+
Werkingsbereik				
Buitentemperatuur koelbedrijf	°C	-15 tot +43	-15 tot +43	-15 tot +43
Buitentemperatuur verwarmingsbedrijf	°C	-15 tot +20	-15 tot +20	-15 tot +20
Elektrische gegevens				
Aansluitspanning	V/Ph/Hz	230/1/50,N,PE	230/1/50,N,PE	230/1/50,N,PE
Afzekerwaarde, traag [2]	A	16	16	16
Opgenomen vermogen koelen/verwarmen	kW	0,93 / 1,06	1,29 / 1,29	1,85 / 1,70
Bedrijfstroom koelen/verwarmen / Aanloopstroom max.	A	4,4 / 5,1 / 5,0	6,0 / 6,0 / 5,0	6,9 / 7,9 / 5,0
Aansluiting voeding		aan buitenunit	aan buitenunit	aan buitenunit
Voedingskabel, minstens [2]	mm2	3 × 1,5	3 × 1,5	3 × 1,5
Kabel tussen buiten- en binnenunit, minstens [2]	mm2	4 × 1,5	4 × 1,5	4 × 1,5
Koudemiddelleidingen				
Vloeistofleiding/unitaansluiting	inch	Ø 1 / 4"	Ø 1 / 4"	Ø 1 / 4"
Zuiggasleiding/unitaansluiting	inch	Ø 1 / 2"	Ø 1 / 2"	Ø 1 / 2"
Dampdichte warmte isolatie		alle leidingen	alle leidingen	alle leidingen
Koudemiddelinspuiting		EEV in buitenunit		
Leidinglengte max.	m	30	30	30
Maximaal hoogteverschil, buitenunit hoger/lager	m	20 / 20	20 / 20	20 / 20
Technische gegevens buitenunit				
Koudemiddel		R410A	R410A	R410A
Koudemiddel hoeveelheid (voorgevuld)	kg	1,5	1,5	1,5
Koudemiddel voorvulling voor een leidinglengte tot	m	15	15	15
Koudemiddel navul hoeveelheid per mtr vloeistofleiding	kg	0,02	0,02	0,02
Zelfdiagnosesysteem		ja	ja	ja
Ventilator	aantal	1	1	1
Luchthoeveelheid, max. (koelen/verwarmen)	m3/h	2.160/1.980	2.400/1.980	2.490/2.340
Geluidsdrukniveau (koelen/verwarmen - conform JIS)	dB(A)	50/50	54/50	54/54
Geluidsdrukniveau Silent (koelen/verwarmen - conform JIS)	dB(A)	45/45	45/45	45/45
Afmetingen (HxBxD)	mm	640 × 871 × 290	640 × 871 × 290	640 × 871 × 290
Gewicht	kg	45	45	45
Technische gegevens binnenunit				
Afstandsbediening (bedraad/infrarood)		Optioneel (Bedraad: RC-EX1/RC-E5/RCH-E3) / (Infrarood: RCN-T-36W-E)		
Zelfdiagnosesysteem		ja	ja	ja
Automatische herstart na spanningsuitval		ja	ja	ja
Condenspomp, opvoerhoogte (vanaf onderkant unit)		700	700	700
Condensleiding, aansluiting (inw./uitw.)	mm	Ø 25/32	Ø 25/32	Ø 25/32
Luchtfilter, Long-Life-filter (uitwasbaar)		ja	ja	ja
Verse lucht-/toevoerluchtaansluiting, geperforeerd (HxB)	mm	1 aansluiting 112×65 / 4 aansluitingen 100×100		
Pendellamellen		ja	ja	ja
Ventilator, aantal stappen	aantal	4	4	4
Luchthoeveelheid (Lo/Me/Hi/PHi - conform JIS)	m3/h	840/960/1.080/1.200	840/960/1.080/1.200	840/960/1.080/1.200
Worp koelen	m	3,5	3,5	3,5
Geluidsdrukniveau (Lo/Me/Hi/PHi - conform JIS)	dB(A)	30/31/33/39	30/31/33/39	30/31/33/46
Gewicht unit/Paneel	kg	22 / 5,5	22 / 5,5	24 / 5,5
Afmetingen unit (HxBxD)	mm	246 × 840 × 840	246 × 840 × 840	246 × 840 × 840
Afmetingen paneel (HxBxD)	mm	35×950×950	35×950×950	35×950×950
Paneel code		T-PSA-3BW-E	T-PSA-3BW-E	T-PSA-3BW-E
Optionele toebehoren				
Aansluiting bedrijfs- en alarmmelding, remote ON/OFF		ja	ja	ja
Aansluiting Superlink®-Bus		ja	ja	ja
Aansluiting CompTrol®-Serie		ja	ja	ja
Brutoprijs (excl. BTW)				
Binnenunit incl. paneel	**€**	**1.550,-**	**1.660,-**	**2.050,-**
Buitenunit	**€**	**1.590,-**	**1.840,-**	**2.165,-**
Bedrade/ infrarood afstandsbediening	**€**	**230,- (RC-EX 1) / 135,- (RC-E5) / 140,- (RCH-E3) / 265,- (RCN-T-36W-E)**		

[1] Combinatie gelijktijdige multi-splitsystemen.

[2] Kabeldimensionering en afzekering volgens NEN 1010, niet in de leveringsomvang opgenomen.

Zie voor meer gedetailleerde informatie de technische handboeken. Technische wijzigingen en typefouten voorbehouden.

FDT-VF/FDC-VNX/VN/VS

INVERTER 230-400 V

Type binnenunit [1]		FDT 71 VF	FDT 100 VF	FDT 125 VF	FDT 140 VF	FDT 100 VF	FDT 125 VF	FDT 140 VF
Type buitenunit [1]		**FDC 71 VNX**	**FDC 100 VN**	**FDC 125 VN**	**FDC 140 VN**	**FDC 100 VS**	**FDC 125 VS**	**FDC 140 VS**
Koelcapaciteit min./nom./max.	kW	3,2 / 7,1 / 8,0	4,0/10,0/11,2	5,0/12,5/14,0	5,0/14,0/14,5	4,0/10,0/11,2	5,0/12,5/14,0	5,0/14,0/14,5
Verwarmingscapaciteit min./nom./max.	kW	3,6 / 8,0 / 9,0	4,0/11,2/12,5	4,0/14,0/16,0	4,0/16,0/16,5	4,0/11,2/12,5	4,0/14,0/16,0	4,0/16,0/16,5
Verwarmingscapaciteit bij -10°C	kW	5,06	7,23	9,03	10,34	7,23	9,03	10,34
Technische gegevens set:								
Koelen EER / SEER / Energielabel		3,48 / 5,72 / A+	3,62 / 5,61 / A+	3,09 / - / -	2,81 / - / -	3,62 / 5,57 / A	3,09 / - / -	2,81 / - / -
Verwarmen COP / SCOP / Energielabel		4,12 / 4,09 / A+	4,09 / 3,92 / A	3,71 / - / -	3,50 / - / -	4,09 / 3,91 / A	3,71 / - / -	3,50 / - / -
Werkingsbereik								
Buitentemperatuur koelbedrijf	°C	-15 tot +43	-15 tot +43	-15 tot +43	-15 tot +43	-15 tot +43	-15 tot +43	-15 tot +43
Buitentemperatuur verwarmingsbedrijf	°C	-20 tot +20	-20 tot +20	-20 tot +20	-20 tot +20	-20 tot +20	-20 tot +20	-20 tot +20
Elektrische gegevens								
Aansluitspanning	V/Ph/Hz	230/1/50,N,PE	230/1/50,N,PE	230/1/50,N,PE	230/1/50,N,PE	400/3/50,N,PE	400/3/50,N,PE	400/3/50,N,PE
Afzekerwaarde, traag [2]	A	16	25	25	25	16	16	16
Opgenomen vermogen koelen/verwarmen	kW	2,04 / 1,94	2,76 / 2,74	4,05 / 3,77	4,98 / 4,57	2,76 / 2,74	4,05 / 3,77	4,98 / 4,57
Bedrijfstroom koelen/verwarmen / Aanloopstroom max.	A	9,1/8,7/5,0	12,1/12,0/5,0	17,7/16,6/5,0	22,0/20,2/5,0	4,2/4,2/5,0	5,9/5,5/5,0	7,4/6,7/5,0
Aansluiting voeding		aan buitenunit				aan buitenunit		
Voedingskabel, minstens [2]	mm2	3 × 1,5	3 × 4,0	3 × 4,0	3 × 4,0	5 × 1,5	5 × 1,5	5 × 1,5
Kabel tussen buiten- en binnenunit, minstens [2]	mm2	4 × 1,5	4 × 1,5	4 × 1,5	4 × 1,5	4 × 1,5	4 × 1,5	4 × 1,5
Koudemiddelleidingen								
Vloeistofleiding/unitaansluiting	inch	Ø 3/8"	Ø 3/8"	Ø 3/8"	Ø 3/8"	Ø 3/8"	Ø 3/8"	Ø 3/8"
Zuiggasleiding/unitaansluiting	inch	Ø 5/8"	Ø 5/8"	Ø 5/8"	Ø 5/8"	Ø 5/8"	Ø 5/8"	Ø 5/8"
Dampdichte warmte isolatie		alle leidingen	alle leidingen	alle leidingen	alle leidingen	alle leidingen	alle leidingen	alle leidingen
Koudemiddelinspuiting		EEV in buitenunit				EEV in buitenunit		
Leidinglengte max.	m	50	50	50	50	50	50	50
Maximaal hoogteverschil, buitenunit hoger/lager	m	30 / 15	30 / 15	30 / 15	30 / 15	30 / 15	30 / 15	30 / 15
Technische gegevens buitenunit								
Koudemiddel		R410A	R410A	R410A	R410A	R410A	R410A	R410A
Koudemiddel hoeveelheid (voorgevuld)	kg	2,95	3,8	3,8	3,8	3,8	3,8	3,8
Koudemiddel voorvulling voor een leidinglengte tot	m	30	30	30	30	30	30	30
Koudemiddel navul hoeveelheid per mtr vloeistofleiding	kg	0,06	0,06	0,06	0,06	0,06	0,06	0,06
Zelfdiagnosesysteem		ja	ja	ja	ja	ja	ja	ja
Ventilator	aantal	1	1	1	1	1	1	1
Luchthoeveelheid, max. (koelen/verwarmen)	m3/h	3.600/3.000	4.500/4.380	4.500/4.380	4.500/4.380	4.500/4.380	4.500/4.380	4.500/4.380
Geluidsdrukniveau standaard (conform JIS)	dB(A)	51 / 48	49 / 49	50 / 51	51 / 51	49 / 49	50 / 51	51 / 51
Afmetingen (HxBxD)	mm	750×968×340	845×970×370	845×970×370	845×970×370	845×970×370	845×970×370	845×970×370
Gewicht	kg	60	81	81	81	83	83	83
Technische gegevens binnenunit								
Afstandsbediening (bedraad/infrarood)		Optioneel (Bedraad: RC-EX1/RC-E5/RCH-E3) / (Infrarood: RCN-T-36W-E)						
Zelfdiagnosesysteem		ja	ja	ja	ja	ja	ja	ja
Automatische herstart na spanningsuitval		ja	ja	ja	ja	ja	ja	ja
Condenspomp, opvoerhoogte (vanaf onderkant unit)		700	700	700	700	700	700	700
Condensleiding, aansluiting (inw./uitw.)	mm	Ø 20/26	Ø 20/26	Ø 20/26	Ø 20/26	Ø 20/26	Ø 20/26	Ø 20/26
Luchtfilter, Long-Life-filter (uitwasbaar)		ja	ja	ja	ja	ja	ja	ja
Verse lucht-/toevoerluchtaansluiting, geperforeerd (HxB)	mm	1 aansluiting 112×65 / 4 aansluitingen 100×100						
Pendellamellen		ja	ja	ja	ja	ja	ja	ja
Ventilator, aantal stappen	aantal	4	4	4	4	4	4	4
Luchthoeveelheid (Lo/Me/Hi/PHi - conform JIS)	m3/h	1.020/1.140/ 1.260/1.680	1.200/1.440/ 1.620/2.220	1.380/1.620/ 1.800/2.220	1.380/1.620/ 1.800/2.220	1.200/1.440/ 1.620/2.220	1.380/1.620/ 1.800/2.220	1.380/1.620/ 1.800/2.220
Worp koelen	m	4,5	5,5	6,5	6,5	5,5	6,5	6,5
Geluidsdrukniveau (Lo/Me/Hi/PHi - conform JIS)	dB(A)	31/33/35/46	35/37/40/51	37/40/42/51	38/41/43/51	35/37/40/51	37/40/42/51	38/41/43/51
Gewicht unit/Paneel	kg	24 / 5,5	27 / 5,5	27 / 5,5	27 / 5,5	27 / 5,5	27 / 5,5	27 / 5,5
Afmetingen unit (HxBxD)	mm	246 × 840 × 840	298 × 840 × 840	298 × 840 × 840	298 × 840 × 840	298 × 840 × 840	298 × 840 × 840	298 × 840 × 840
Afmetingen paneel (HxBxD)	mm	35×950×950	35×950×950	35×950×950	35×950×950	35 × 950 × 950	35 × 950 × 950	35 × 950 × 950
Paneel code		T-PSA-3BW-E	T-PSA-3BW-E	T-PSA-3BW-E	T-PSA-3BW-E	T-PSA-3BW-E	T-PSA-3BW-E	T-PSA-3BW-E
Optionele toebehoren								
Aansluiting bedrijfs- en alarmmelding, remote ON/OFF		ja	ja	ja	ja	ja	ja	ja
Aansluiting Superlink®-Bus		ja	ja	ja	ja	ja	ja	ja
Aansluiting CompTrol®-Serie		ja	ja	ja	ja	ja	ja	ja
Brutoprijs (excl. BTW)								
Binnenunit incl. paneel	**€**	**2.120,-**	**2.380,-**	**2.695,-**	**2.910,-**	**2.380,-**	**2.695,-**	**2.910,-**
Buitenunit	**€**	**2.975,-**	**3.725,-**	**4.325,-**	**5.205,-**	**4.090,-**	**4.580,-**	**5.470,-**
Bedrade/ infrarood afstandsbediening	**€**	**230,- (RC-EX 1) / 135,- (RC-E5) / 140,- (RCH-E3) / 265,- (RCN-T-36W-E)**						

[1] Combinatie gelijktijdige multi-splitsystemen.

[2] Kabeldimensionering en afzekering volgens NEN 1010, niet in de leveringsomvang opgenomen.

Zie voor meer gedetailleerde informatie de technische handboeken. Technische wijzigingen en typefouten voorbehouden.

FDT-VF/FDC-VNX/VSX

HYPERINVERTER 230-400 V

Type binnenunit [1]		FDT 100 VF	FDT 125 VF	FDT 140 VF	FDT 100 VF	FDT 125 VF	FDT 140 VF
Type buitenunit [1]		**FDC 100 VNX**	**FDC 125 VNX**	**FDC 140 VNX**	**FDC 100 VSX**	**FDC 125 VSX**	**FDC 140 VSX**
Koelcapaciteit min./nom./max.	kW	4,0/10,0/11,2	5,0/12,5/14,0	5,0/14,0/16,0	4,0/10,0/11,2	5,0/12,5/14,0	5,0/14,0/16,0
Verwarmingscapaciteit min./nom./max.	kW	4,0/11,2/12,5	4,0/14,0/17,0	4,0/16,0/18,0	4,0/11,2/16,0	4,0/14,0/18,0	4,0/16,0/20,0
Verwarmingscapaciteit bij -10°C	kW	9,02	11,27	12,87	11,2	14,0	16,0
Technische gegevens set:							
Koelen EER / SEER / Energielabel		4,00 / 5,84 / A+	3,81 / - / -	3,34 / - / -	4,00 / 5,79 / A+	3,81 / - / -	3,34 / - / -
Verwarmen COP / SCOP / Energielabel		4,34 / 3,96 / A	4,08 / - / -	3,81 / - / -	4,34 / 3,95 / A	4,08 / - / -	3,81 / - / -
Werkingsbereik							
Buitentemperatuur koelbedrijf	°C	-15 tot +43	-15 tot +43	-15 tot +43	-15 tot +43	-15 tot +43	-15 tot +43
Buitentemperatuur verwarmingsbedrijf	°C	-20 tot +20	-20 tot +20	-20 tot +20	-20 tot +20	-20 tot +20	-20 tot +20
Elektrische gegevens							
Aansluitspanning	V/Ph/Hz	230/1/50,N,PE	230/1/50,N,PE	230/1/50,N,PE	400/3/50,N,PE	400/3/50,N,PE	400/3/50,N,PE
Afzekerwaarde, traag [2]	A	25	25	25	16	16	16
Opgenomen vermogen koelen/verwarmen	kW	2,50 / 2,58	3,28 / 3,43	4,19 / 4,20	2,50 / 2,58	3,28 / 3,43	4,19 / 4,20
Bedrijfstroom koelen/verwarmen / Aanloopstroom max.	A	11,1 / 11,4 / 5,0	14,6 / 15,2 / 5,0	18,6 / 18,6 / 5,0	3,7 / 3,8 / 5,0	4,8 / 5,1 / 5,0	6,2 / 6,2 / 5,0
Aansluiting voeding		aan buitenunit	aan buitenunit	aan buitenunit	aan buitenunit	aan buitenunit	aan buitenunit
Voedingskabel, minstens [2]	mm2	3 × 4,0	3 × 4,0	3 × 4,0	5 × 1,5	5 × 1,5	5 × 1,5
Kabel tussen buiten- en binnenunit, minstens [2]	mm2	4 × 1,5	4 × 1,5	4 × 1,5	4 × 1,5	4 × 1,5	4 × 1,5
Koudemiddelleidingen							
Vloeistofleiding/unitaansluiting	inch	Ø 3 / 8"	Ø 3 / 8"	Ø 3 / 8"	Ø 3 / 8"	Ø 3 / 8"	Ø 3 / 8"
Zuiggasleiding/unitaansluiting	inch	Ø 5 / 8"	Ø 5 / 8"	Ø 5 / 8"	Ø 5 / 8"	Ø 5 / 8"	Ø 5 / 8"
Dampdichte warmte isolatie		alle leidingen	alle leidingen	alle leidingen	alle leidingen	alle leidingen	alle leidingen
Koudemiddelinspuiting		EEV in buitenunit			EEV in buitenunit		
Leidinglengte max.	m	100	100	100	100	100	100
Maximaal hoogteverschil, buitenunit hoger/lager	m	30 / 15	30 / 15	30 / 15	30 / 15	30 / 15	30 / 15
Technische gegevens buitenunit							
Koudemiddel		R410A	R410A	R410A	R410A	R410A	R410A
Koudemiddel hoeveelheid (voorgevuld)	kg	4,5	4,5	4,5	4,5	4,5	4,5
Koudemiddel voorvulling voor een leidinglengte tot	m	30	30	30	30	30	30
Koudemiddel navul hoeveelheid per mtr vloeistofleiding	kg	0,06	0,06	0,06	0,06	0,06	0,06
Zelfdiagnosesysteem		ja	ja	ja	ja	ja	ja
Ventilator	aantal	2	2	2	2	2	2
Luchthoeveelheid, max.	m3/h	6.000	6.000	6.000	6.000	6.000	6.000
Geluidsdrukniveau standaard (conform JIS)	dB(A)	48 / 50	48 / 50	49 / 52	48 / 50	48 / 50	49 / 52
Afmetingen (HxBxD)	mm	1.300×970×370	1.300×970×370	1.300×970×370	1.300×970×370	1.300×970×370	1.300×970×370
Gewicht	kg	105	105	105	105	105	105
Technische gegevens binnenunit							
Afstandsbediening (bedraad/infrarood)		Optioneel (Bedraad: RC-EX1/RC-E5/RCH-E3) / (Infrarood: RCN-T-36W-E)					
Zelfdiagnosesysteem		ja	ja	ja	ja	ja	ja
Automatische herstart na spanningsuitval		ja	ja	ja	ja	ja	ja
Condenspomp, opvoerhoogte (vanaf onderkant unit)		700	700	700	700	700	700
Condensleiding, aansluiting (inw./uitw.)	mm	Ø 25/32	Ø 25/32	Ø 25/32	Ø 25/32	Ø 25/32	Ø 25/32
Luchtfilter, Long-Life-filter (uitwasbaar)		ja	ja	ja	ja	ja	ja
Verse lucht-/toevoerluchtaansluiting, geperforeerd (HxB)	mm	1 aansluiting 112×65 / 4 aansluitingen 100×100					
Pendellamellen		ja	ja	ja	ja	ja	ja
Ventilator, aantal stappen	aantal	4	4	4	4	4	4
Luchthoeveelheid (Lo/Me/Hi/PHi)	m3/h	1.200/1.440/ 1.620/2.220	1.380/1.620/ 1.800/2.220	1.380/1.620/ 1.800/2.220	1.200/1.440/ 1.620/2.220	1.380/1.620/ 1.800/2.220	1.380/1.620/ 1.800/2.220
Worp koelen	m	5,5	6,5	6,5	5,5	6,5	6,5
Geluidsdrukniveau (Lo/Me/Hi/PHi - conform JIS)	dB(A)	35/37/40/51	37/40/42/51	38/41/43/51	35/37/40/51	37/40/42/51	38/41/43/51
Gewicht unit/Paneel	kg	27 / 5,5	27 / 5,5	27 / 5,5	27 / 5,5	27 / 5,5	27 / 5,5
Afmetingen unit (HxBxD)	mm	298 × 840 × 840	298 × 840 × 840	298 × 840 × 840	298 × 840 × 840	298 × 840 × 840	298 × 840 × 840
Afmetingen paneel (HxBxD)	mm	35×950×950	35×950×950	35×950×950	35 × 950 × 950	35 × 950 × 950	35 × 950 × 950
Paneel code		T-PSA-3BW-E	T-PSA-3BW-E	T-PSA-3BW-E	T-PSA-3BW-E	T-PSA-3BW-E	T-PSA-3BW-E
Optionele toebehoren							
Aansluiting bedrijfs- en alarmmelding, remote ON/OFF		ja	ja	ja	ja	ja	ja
Aansluiting Superlink®-Bus		ja	ja	ja	ja	ja	ja
Aansluiting CompTrol®-Serie		ja	ja	ja	ja	ja	ja
Brutoprijs (excl. BTW)							
Binnenunit incl. paneel	**€**	**2.380,-**	**2.695,-**	**2.910,-**	**2.380,-**	**2.695,-**	**2.910,-**
Buitenunit	**€**	**4.900,-**	**5.810,-**	**6.715,-**	**5.155,-**	**6.105,-**	**7.045,-**
Bedrade/ infrarood afstandsbediening	**€**	**230,- (RC-EX 1) / 135,- (RC-E5) / 140,- (RCH-E3) / 265,- (RCN-T-36W-E)**					

[1] Combinatie gelijktijdige multi-splitsystemen.

[2] Kabeldimensionering en afzekering volgens NEN 1010, niet in de leveringsomvang opgenomen.

Zie voor meer gedetailleerde informatie de technische handboeken. Technische wijzigingen en typefouten voorbehouden.

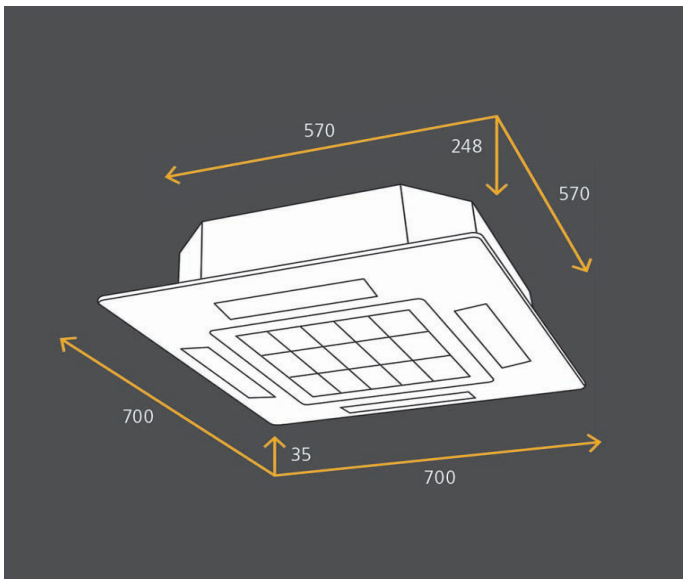

Optioneel:

Ecotouch wandbediening RC-EX1

Wandbediening RC-E5

Wandbediening RCH-E3

Infrarood bediening RCN-TC-24W-ER

FDTC

Cassettemodel

4-zijdig uitblazend cassettemodel voor koelen en verwarmen.

- Optimale luchtverdeling dankzij Autoswing-functies
- Geïntegreerde aansluiting voor verse- en afvoerlucht
- Ingebouwde condenspomp met een opvoerhoogte van 600 mm
- Eenvoudig onderhoud door groot, makkelijk afneembaar paneel
- Hot-start en Hot-Spurt-functie voor een snelle opwarming van koude ruimten
- Speciaal ontwikkelde luchtuitblaasopeningen garanderen een gelijkmatige en verreikende luchtverdeling in de ruimte
- Optionele Comptrol® regelsystemen (o.a. bedrijfs- en storingsmeldingen, temperatuur grenswaarde-alarm, remote ON/OFF, sequencing, meet-en regelsoftware en GBS-aansluitingen)

FDTC-VF/SRC-ZMX

INVERTER 230 + EURORASTER

Type binnenunit [1]		FDTC 40 VF	FDTC 50 VF	FDTC 60 VF
Type buitenunit [1]		**SRC 40 ZMX-S**	**SRC 50 ZMX-S**	**SRC 60 ZMX-S**
Koelcapaciteit min./nom./max.	kW	1,1 / 4,0 / 4,7	1,1 / 5,0 / 5,6	1,1 / 5,6 / 6,3
Verwarmingscapaciteit min./nom./max.	kW	0,6 / 4,5 / 5,4	0,6 / 5,4 / 6,3	0,6 / 6,7 / 7,1
Verwarmingscapaciteit bij -10°C	kW	2,87	3,46	4,28
Technische gegevens set:				
Koelen EER / SEER / Energielabel		3,85 / 6,57 / A++	3,21 / 6,01 / A+	2,81 / 5,76 / A+
Verwarmen COP / SCOP / Energielabel		4,09 / 3,96 / A	3,72 / 3,85 / A	3,24 / 3,81 / A
Werkingsbereik				
Buitentemperatuur koelbedrijf	°C	-15 tot +43	-15 tot +43	-15 tot +43
Buitentemperatuur verwarmingsbedrijf	°C	-15 tot +20	-15 tot +20	-15 tot +20
Elektrische gegevens				
Aansluitspanning	V/Ph/Hz	230/1/50,N,PE	230/1/50,N,PE	230/1/50,N,PE
Afzekerwaarde, traag [2]	A	16	16	16
Opgenomen vermogen koelen/verwarmen	kW	1,04 / 1,10	1,56 / 1,45	1,99 / 2,07
Bedrijfstroom koelen/verwarmen / Aanloopstroom max.	A	4,9 / 5,2 / 5,0	7,2 / 6,7 / 5,0	9,1 / 9,6 / 5,0
Aansluiting voeding		aan buitenunit	aan buitenunit	aan buitenunit
Voedingskabel, minstens [2]	mm2	3 × 1,5	3 × 1,5	3 × 1,5
Kabel tussen buiten- en binnenunit, minstens [2]	mm2	4 × 1,5	4 × 1,5	4 × 1,5
Koudemiddelleidingen				
Vloeistofleiding/unitaansluiting	inch	Ø 1 / 4"	Ø 1 / 4"	Ø 1 / 4"
Zuiggasleiding/unitaansluiting	inch	Ø 1 / 2"	Ø 1 / 2"	Ø 1 / 2"
Dampdichte warmte isolatie		alle leidingen	alle leidingen	alle leidingen
Koudemiddelinspuiting		EEV in buitenunit	EEV in buitenunit	EEV in buitenunit
Leidinglengte max.	m	30	30	30
Maximaal hoogteverschil, buitenunit hoger/lager	m	20 / 20	20 / 20	20 / 20
Technische gegevens buitenunit				
Koudemiddel		R410A	R410A	R410A
Koudemiddel hoeveelheid (voorgevuld)	kg	1,5	1,5	1,5
Koudemiddel voorvulling voor een leidinglengte tot	m	15	15	15
Koudemiddel navul hoeveelheid per mtr vloeistofleiding	kg	0,02	0,02	0,02
Zelfdiagnosesysteem		ja	ja	ja
Ventilator	aantal	1	1	1
Luchthoeveelheid, max. (koelen/verwarmen)	m3/h	2.160/1.980	2.400/1.980	2.490/2.340
Geluidsdrukniveau standaard (conform JIS)	dB(A)	50/50	54/50	54/54
Geluidsdrukniveau silent (conform JIS)	dB(A)	45/45	45/45	45/45
Afmetingen (HxBxD)	mm	640×871×290	640×871×290	640×871×290
Gewicht	kg	45	45	45
Technische gegevens binnenunit				
Afstandsbediening (bedraad/infrarood)		Optioneel (Bedraad: RC-EX1/RC-E5/RCH-E3) / (Infrarood: RCN-TC-24W-ER)		
Zelfdiagnosesysteem		ja	ja	ja
Automatische herstart na spanningsuitval		ja	ja	ja
Condenspomp, opvoerhoogte (vanaf onderkant unit)		600	600	600
Condensleiding, aansluiting (inw./uitw.)	mm	Ø 20/26	Ø 20/26	Ø 20/26
Luchtfilter, Long-Life-filter (uitwasbaar)		ja	ja	ja
Verse lucht-/toevoerluchtaansluiting, geperforeerd (HxB)	mm	Optioneel TC-OAS-E + TC-OAD-E / 3 aansluitingen 100×100		
Pendellamellen		ja	ja	ja
Ventilator, aantal stappen	aantal	4	4	3
Luchthoeveelheid (Lo/Me/Hi/PHi - koelen)	m3/h	420/540/690/810	420/540/690/810	420/600/810/810
Luchthoeveelheid (Lo/Me/Hi/PHi - verwarmen)	m3/h	480/540/690/810	480/540/690/810	480/600/810/810
Worp koelen	m	3,5	3,5	3,5
Geluidsdrukniveau koelen (Lo/Me/Hi/PHi - conform JIS)	dB(A)	30/36/42/47	30/36/42/47	30/396/46/47
Geluidsdrukniveau verwarmen (Lo/Me/Hi/PHi - conform JIS)	dB(A)	32/36/42/47	32/36/42/47	32/39/46/47
Gewicht unit/Paneel	kg	15 / 3,5	15 / 3,5	15 / 3,5
Afmetingen unit (HxBxD)	mm	248 × 570 × 570	248 × 570 × 570	248 × 570 × 570
Afmetingen paneel (HxBxD)	mm	35 × 700 × 700	35 × 700 × 700	35 × 700 × 700
Paneel code		TC-PSA-25W-E	TC-PSA-25W-E	TC-PSA-25W-E
Optionele toebehoren voor binnenunit				
Aansluiting bedrijfs- en alarmmelding, remote ON/OFF		ja	ja	ja
Aansluiting Superlink®-Bus		ja	ja	ja
Aansluiting CompTrol®-Serie		ja	ja	ja
Brutoprijs (excl. BTW)				
Binnenunit incl. paneel	**€**	**1.345,-**	**1.535,-**	**1.770,-**
Buitenunit	**€**	**1.590,-**	**1.840,-**	**2.165,-**
Bedrade/ infrarood afstandsbediening	**€**	**230,- (RC-EX 1) / 135,- (RC-E5) / 140,- (RCH-E3) / 250,- (RCN-TC-24W-ER)**		

[1] Combinatie gelijktijdige multi-splitsystemen.

[2] Kabeldimensionering en afzekering volgens NEN 1010, niet in de leveringsomvang opgenomen.

Zie voor meer gedetailleerde informatie de technische handboeken. Technische wijzigingen en typefouten voorbehouden.

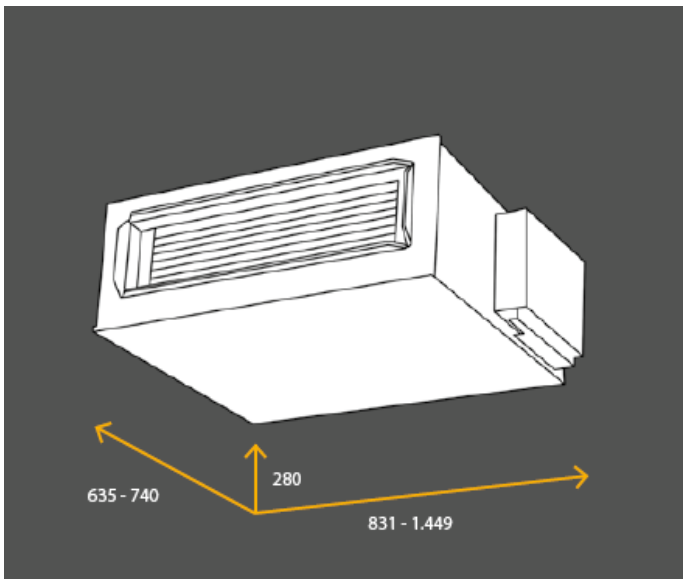

Optioneel:

Ecotouch wandbediening RC-EX1

Wandbediening RC-E5

Wandbediening RCH-E3

Infrarood bediening RCN-KIT3-E

FDUM

Satellietmodel

Satellietmodel voor koelen en verwarmen.

- Plat satellietmodel met luchtaanzuig door het paneel en uitblaas via een kanaal
- Eenvoudig, op locatie, om te bouwen naar luchtaanzuig van onderen
- Geïntegreerde aansluiting voor verse- en afvoerlucht
- Energiebesparende DC ventilator
- Ingebouwde condenspomp met een opvoerhoogte van 600 mm
- Hot-start en Hot-Spurt-functie voor een snelle opwarming van koude ruimten
- Optionele Comptrol® regelsystemen (o.a. bedrijfs- en storingsmeldingen, temperatuur grenswaarde-alarm, remote ON/OFF, sequencing, meet-en regelsoftware en GBS-aansluitingen)

FDUM-VF/SRC-ZMX

OPTIONEEL UITBLAAS PLENUM OF FILTER + INVERTER 230 V

Type binnenunit [1]		FDUM 40 VF	FDUM 50 VF	FDUM 60 VF
Type buitenunit [1]		**SRC 40 ZMX-S**	**SRC 50 ZMX-S**	**SRC 60 ZMX-S**
Koelcapaciteit min./nom./max.	kW	1,1 / 4,0 / 4,7	1,1 / 5,0 / 5,6	1,1 / 5,6 / 6,3
Verwarmingscapaciteit min./nom./max.	kW	0,6 / 4,5 / 5,4	0,6 / 5,4 / 6,3	0,6 / 6,7 / 7,1
Verwarmingscapaciteit bij -10°C	kW	2,87	3,46	4,28
Technische gegevens set:				
Koelen EER / SEER / Energielabel		4,20/6,01/A+	3,62/5,66/A+	3,64/6,40/A++
Verwarmen COP / SCOP / Energielabel		4,21/4,15/A+	3,72/4,36/A+	3,83/4,37/A+
Werkingsbereik				
Buitentemperatuur koelbedrijf	°C	-15 tot +43	-15 tot +43	-15 tot +43
Buitentemperatuur verwarmingsbedrijf	°C	-15 tot +20	-15 tot +20	-15 tot +20
Elektrische gegevens				
Aansluitspanning	V/Ph/Hz	230/1/50,N,PE	230/1/50,N,PE	230/1/50,N,PE
Afzekerwaarde, traag [2]	A	16	16	16
Opgenomen vermogen koelen/verwarmen	kW	0,95 / 1,07	1,52 / 1,41	1,81 / 1,96
Bedrijfstroom koelen/verwarmen / Aanloopstroom max.	A	4,4 / 4,9 / 5,0	7,0 / 6,5 / 5,0	8,2 / 9,1 / 5,0
Aansluiting voeding		aan buitenunit	aan buitenunit	aan buitenunit
Voedingskabel, minstens [2]	mm2	3 × 1,5	3 × 1,5	3 × 1,5
Kabel tussen buiten- en binnenunit, minstens [2]	mm2	4 × 1,5	4 × 1,5	4 × 1,5
Koudemiddelleidingen				
Vloeistofleiding/unitaansluiting	inch	Ø 1 / 4"	Ø 1 / 4"	Ø 1 / 4"
Zuiggasleiding/unitaansluiting	inch	Ø 1 / 2"	Ø 1 / 2"	Ø 1 / 2"
Dampdichte warmte isolatie		alle leidingen	alle leidingen	alle leidingen
Koudemiddelinspuiting		EEV in buitenunit	EEV in buitenunit	EEV in buitenunit
Leidinglengte max.	m	30	30	30
Maximaal hoogteverschil, buitenunit hoger/lager	m	20 / 20	20 / 20	20 / 20
Technische gegevens buitenunit				
Koudemiddel		R410A	R410A	R410A
Koudemiddel hoeveelheid (voorgevuld)	kg	1,5	1,5	1,5
Koudemiddel voorvulling voor een leidinglengte tot	m	15	15	15
Koudemiddel navul hoeveelheid per mtr vloeistofleiding	kg	0,02	0,02	0,02
Zelfdiagnosesysteem		ja	ja	ja
Ventilator	aantal	4	1	1
Luchthoeveelheid, max. (koelen/verwarmen)	m3/h	2.160/1.980	2.400/1.980	2.490/2.340
Geluidsdrukniveau (koelen/verwarmen - conform JIS)	dB(A)	50/50	54 / 50	54 / 54
Afmetingen (HxBxD)	mm	640×871×290	640×871×290	640×871×290
Gewicht	kg	45	45	45
Technische gegevens binnenunit				
Afstandsbediening (bedraad/infrarood)		Optioneel (Bedraad: RC-EX1/RC-E5/RCH-E3) / (Infrarood: RCN-KIT3-E)		
Zelfdiagnosesysteem		ja	ja	ja
Automatische herstart na spanningsuitval		ja	ja	ja
Condenspomp, opvoerhoogte (vanaf onderkant unit)		600	600	600
Condensleiding, aansluiting (inw./uitw.)	mm	Ø 25/32	Ø 25/32	Ø 25/32
Toevoer plenum / adapter (inwendig geïsoleerd)		Optioneel; Zie hoofdstuk "Toebehoren" voor technische gegevens en prijzen		
Retour plenum (voorzien van filter)				
Luchtfilterkit, Long-Life-filter (uitwasbaar)				
Verse lucht-/toevoerluchtaansluiting, geperforeerd (HxB)	mm	1 aansluiting Ø 150 / 1 aansluiting Ø 125		
Ventilator, aantal stappen	aantal	4	4	4
Luchthoeveelheid (Lo/Me/Hi/PHi)	m3/h	480/540/600/780	480/540/600/780	600/780/900/1.200
Externe statische druk, min ~ max.	Pa	35 ~ 100	35 ~ 100	35 ~ 100
Geluidsdrukniveau Lo/Me/Hi/PHi (conform JIS)	dB(A)	26/29/32/37	26/29/32/37	25/28/31/36
Gewicht unit	kg	29	29	34
Afmetingen unit (HxBxD)	mm	280 × 750 × 635	280 × 750 × 635	280 × 750 × 635
Afmetingen kanaalflens zuigzijde (HxBxD)	mm	200 × 660 × 30	200 × 660 × 30	200 × 860 × 30
Afmetingen kanaalflens perszijde (HxBxD)	mm	170 × 680 × 30	170 × 680 × 30	170 × 680 × 30
Optionele toebehoren				
Aansluiting bedrijfs- en alarmmelding, remote ON/OFF		ja	ja	ja
Aansluiting Superlink®-Bus		ja	ja	ja
Aansluiting CompTrol®-Serie		ja	ja	ja
Brutoprijs (excl. BTW)				
Binnenunit	**€**	**1.390,-**	**1.420,-**	**1.445,-**
Buitenunit	**€**	**1.590,-**	**1.840,-**	**2.165,-**
Bedrade/ infrarood afstandsbediening	**€**	**230,- (RC-EX 1) / 135,- (RC-E5) / 140,- (RCH-E3) / 500,- (RCN-KIT3-E)**		

[1] Combinatie gelijktijdige multi-splitsystemen.

[2] Kabeldimensionering en afzekering volgens NEN 1010, niet in de leveringsomvang opgenomen.

Zie voor meer gedetailleerde informatie de technische handboeken. Technische wijzigingen en typefouten voorbehouden.

Let op: gewijzigde unit afmetingen tussen de huidige unit versie FDUM...V en follow-up versie FDUM...VF.

OPTIONEEL UITBLAAS PLENUM OF FILTER

FDUM-VF/FDC-VN/VS

Type binnenunit [1]		FDUM 71 VF	FDUM 100 VF	FDUM 125 VF	FDUM 140 VF	FDUM 100 VF	FDUM 125 VF	FDUM 140 VF
Type buitenunit [1]		**FDC 71 VNX**	**FDC 100 VN**	**FDC 125 VN**	**FDC 140 VN**	**FDC 100 VS**	**FDC 125 VS**	**FDC 140 VS**
Koelcapaciteit min./nom./max.	kW	3,2/7,1/8,0	4,0/10,0/11,2	5,0/12,5/14,0	5,0/14,0/14,5	4,0/10,0/11,2	5,0/12,5/14,0	5,0/14,0/14,5
Verwarmingscapaciteit min./nom./max.	kW	3,6/8,0/9,0	4,0/11,2/12,5	4,0/14,0/16,0	4,0/16,0/16,5	4,0/11,2/12,5	4,0/14,0/16,0	4,0/16,0/16,5
Verwarmingscapaciteit bij -10°C	kW	5,06	7,23	9,03	10,34	7,23	9,03	10,34
Technische gegevens set:								
Koelen EER / SEER / Energielabel		3,50/5,24/A	3,57/5,06/B	3,21/-/-	2,83/-/-	3,57/5,03/B	3,21/-/-	2,83/-/-
Verwarmen COP / SCOP / Energielabel		4,02/3,90/A	3,71/3,94/A	3,61/-/-	3,41/-/-	3,71/3,94/A	3,61/-/-	3,41/-/-
Werkingsbereik								
Buitentemperatuur koelbedrijf	°C	-15 tot +43	-15 tot +43	-15 tot +43	-15 tot +43	-15 tot +43	-15 tot +43	-15 tot +43
Buitentemperatuur verwarmingsbedrijf	°C	-20 tot +20	-20 tot +20	-20 tot +20	-20 tot +20	-20 tot +20	-20 tot +20	-20 tot +20
Elektrische gegevens								
Aansluitspanning	V/Ph/Hz	230/1/50,N,PE	230/1/50,N,PE	230/1/50,N,PE	230/1/50,N,PE	400/3/50,N,PE	400/3/50,N,PE	400/3/50,N,PE
Afzekerwaarde, traag [2]	A	16	25	25	25	16	16	16
Opgenomen vermogen koelen/verwarmen	kW	2,03/1,99	2,80/3,02	3,90/3,88	4,95/4,69	2,80/3,02	3,21/3,61	4,95/4,69
Bedrijfstroom koelen/verwarmen / Aanloopstroom max.	A	9,0/9,0/5,0	12,6/13,5/5,0	17,5/17,4/5,0	22,2/21,0/5,0	4,5/4,5/5,0	5,8/5,8/5,0	7,4/7,0/5,0
Aansluiting voeding		aan buitenunit	aan buitenunit	aan buitenunit	aan buitenunit	aan buitenunit	aan buitenunit	aan buitenunit
Voedingskabel volgens VDE, minstens.[2]	mm2	3 × 1,5	3 × 4,0	3 × 4,0	3 × 4,0	5 × 1,5	5 × 1,5	5 × 1,5
Kabel tussen buiten-/binnenunit conform. VDE, minstens [2]	mm2	4 × 1,5	4 × 1,5	4 × 1,5	4 × 1,5	4 × 1,5	4 × 1,5	4 × 1,5
Koudemiddelleidingen								
Vloeistofleiding/unitaansluiting	inch	Ø 3/8"	Ø 3/8"	Ø 3/8"	Ø 3/8"	Ø 3/8"	Ø 3/8"	Ø 3/8"
Zuiggasleiding/unitaansluiting	inch	Ø 5/8"	Ø 5/8"	Ø 5/8"	Ø 5/8"	Ø 5/8"	Ø 5/8"	Ø 5/8"
Dampdichte warmte isolatie		alle leidingen	alle leidingen	alle leidingen	alle leidingen	alle leidingen	alle leidingen	alle leidingen
Koudemiddelinspuiting		EEV in buitenunit				EEV in buitenunit		
Leidinglengte max.	m	50	50	50	50	50	50	50
Maximaal hoogteverschil, buitenunit hoger/lager	m	30 / 15	30 / 15	30 / 15	30 / 15	30 / 15	30 / 15	30 / 15
Technische gegevens buitenunit								
Koudemiddel		R410A	R410A	R410A	R410A	R410A	R410A	R410A
Koudemiddel hoeveelheid (voorgevuld)	kg	2,95	3,8	3,8	3,8	3,8	3,8	3,8
Koudemiddel voorvulling voor een leidinglengte tot	m	30	30	30	30	30	30	30
Koudemiddel navul hoeveelheid per mtr vloeistofleiding	kg	0,06	0,06	0,06	0,06	0,06	0,06	0,06
Zelfdiagnosesysteem		ja	ja	ja	ja	ja	ja	ja
Ventilator	aantal	1	1	1	1	1	1	1
Luchthoeveelheid, max. (koelen/verwarmen)	m3/h	3.600/3.000	4.500/4.380	4.500/4.380	4.500/4.380	4.500/4.380	4.500/4.380	4.500/4.380
Geluidsdrukniveau (koelen/verwarmen - conform JIS)	dB(A)	51 / 48	49 / 49	50 / 51	51 / 51	49 / 49	50 / 51	51 / 51
Afmetingen (HxBxD)	mm	750×968×340	845×970×370	845×970×370	845×970×370	845×970×370	845×970×370	845×970×370
Gewicht	kg	60	81	81	81	83	83	83
Technische gegevens binnenunit								
Afstandsbediening (bedraad/infrarood)		Optioneel (Bedraad: RC-EX1/RC-E5/RCH-E3) / (Infrarood: RCN-KIT3-E)						
Zelfdiagnosesysteem		ja	ja	ja	ja	ja	ja	ja
Automatische herstart na spanningsuitval		ja	ja	ja	ja	ja	ja	ja
Condenspomp, opvoerhoogte (vanaf onderkant unit)		600	600	600	600	600	600	600
Condensleiding, aansluiting (inw./uitw.)	mm	Ø 20/26	Ø 20/26	Ø 20/26	Ø 20/26	Ø 20/26	Ø 20/26	Ø 20/26
Toevoer plenum / adapter (inwendig geïsoleerd)		Optioneel; Zie hoofdstuk "Toebehoren" voor technische gegevens en prijzen						
Retour plenum (voorzien van filter)								
Luchtfilterkit, Long-Life-filter (uitwasbaar)								
Verse lucht-/toevoerluchtaansluiting, geperforeerd (HxB)	mm	1 aansluiting Ø 150 / 1 aansluiting Ø 125						
Ventilator, aantal stappen	aantal	4	4	4	4	4	4	4
Luchthoeveelheid (Lo/Me/Hi/PHi - koelen/verwarmen)	m3/h	600/900/ 1.140/1.440	1.140/1.500/ 1.680/2.160	1.200/1.560/ 1.920/2.340	1.320/1.680/ 2.100/2.880	1.140/1.500/ 1.680/2.160	1.200/1.560/ 1.920/2.340	1.320/1.680/ 2.100/2.800
Externe statische druk, min ~ max.	Pa	35 ~ 100	60 ~ 100	60 ~ 100	60 ~ 100	60 ~ 100	60 ~ 100	60 ~ 100
Geluidsdrukniveau Lo/Me/Hi/PHi (confirm JIS)	dB(A)	25/29/33/38	30/36/38/44	29/34/40/45	30/35/40/47	30/36/38/44	29/34/40/45	30/35/40/47
Gewicht unit	kg	34	54	54	54	54	54	54
Afmetingen unit (HxBxD)	mm	280×950×635	280×1.370×740	280×1.370×740	280×1.370×740	280×1.370×740	280×1.370×740	280×1.370×740
Afmetingen kanaalflens zuigzijde (HxBxD)	mm	200×860×30	235×1.280×30	235×1.280×30	235×1.280×30	235×1.280×30	235×1.280×30	235×1.280×30
Afmetingen kanaalflens perszijde (HxBxD)	mm	170×880×30	170×1.200×30	170×1.200×30	170×1.200×30	170×1.200×30	170×1.200×30	170×1.200×30
Optionele toebehoren								
Aansluiting bedrijfs- en alarmmelding, remote ON/OFF		ja	ja	ja	ja	ja	ja	ja
Aansluiting Superlink®-Bus		ja	ja	ja	ja	ja	ja	ja
Aansluiting CompTrol®-Serie		ja	ja	ja	ja	ja	ja	ja
Brutoprijs (excl. BTW)								
Binnenunit	**€**	**1.470,-**	**1.690,-**	**1.900,-**	**2.410,-**	**1.690,-**	**1.900,-**	**2.410,-**
Buitenunit	**€**	**2.975,-**	**3.725,-**	**4.325,-**	**5.205,-**	**4.090,-**	**4.580,-**	**5.470,-**
Bedrade/ infrarood afstandsbediening	**€**	**230,- (RC-EX 1) / 135,- (RC-E5) / 140,- (RCH-E3) / 500,- (RCN-KIT3-E)**						

[1] Combinatie gelijktijdige multi-splitsystemen.

[2] Kabeldimensionering en afzekering volgens NEN 1010, niet in de leveringsomvang opgenomen.

Zie voor meer gedetailleerde informatie de technische handboeken. Technische wijzigingen en typefouten voorbehouden.

FDUM-VF/FDC-VNX/VSX

Hyper Inverter

OPTIONEEL UITBLAAS PLENUM OF FILTER + HYPERINVERTER 230-400 V

Type binnenunit [1]		FDUM 100 VF	FDUM 125 VF	FDUM 140 VF	FDUM 100 VF	FDUM 125 VF	FDUM 140 VF
Type buitenunit [1]		**FDC 100 VNX**	**FDC 125 VNX**	**FDC 140 VNX**	**FDC 100 VSX**	**FDC 125 VSX**	**FDC 140 VSX**
Koelcapaciteit min./nom./max.	kW	4,0/10,0/11,2	5,0/12,5/14,0	5,0/14,0/16,0	4,0/10,0/11,2	5,0/12,5/14,0	5,0/14,0/16,0
Verwarmingscapaciteit min./nom./max.	kW	4,0/11,2/12,5	4,0/14,0/17,0	4,0/16,0/18,0	4,0/11,2/16,0	4,0/14,0/18,0	4,0/16,0/20,0
Verwarmingscapaciteit bij -10°C	kW	9,02	11,27	12,87	11,20	14,00	16,00
Technische gegevens set:							
Koelen EER / SEER / Energielabel		3,73/5,22/A	3,58/-/-	3,27/-/-	3,73/5,19/A	3,58/-/-	3,27/-/-
Verwarmen COP / SCOP / Energielabel		3,71/4,10/A+	3,71/-/-	3,62/-/-	3,71/4,10/A+	3,71/-/-	3,62/-/-
Werkingsbereik							
Buitentemperatuur koelbedrijf	°C	-15 tot +43	-15 tot +43	-15 tot +43	-15 tot +43	-15 tot +43	-15 tot +43
Buitentemperatuur verwarmingsbedrijf	°C	-20 tot +20	-20 tot +20	-20 tot +20	-20 tot +20	-20 tot +20	-20 tot +20
Elektrische gegevens							
Aansluitspanning	V/Ph/Hz	230/1/50,N,PE	230/1/50,N,PE	230/1/50,N,PE	400/3/50,N,PE	400/3/50,N,PE	400/3/50,N,PE
Afzekerwaarde, traag [2]	A	25	25	25	16	16	16
Opgenomen vermogen koelen/verwarmen	kW	2,72 / 2,77	3,62 / 3,77	4,34 / 4,69	2,72 / 2,77	3,62 / 3,77	4,34 / 4,69
Bedrijfstroom koelen/verwarmen / Aanloopstroom max.	A	12,1 / 12,3 / 5,0	16,1 / 16,7 / 5,0	19,3 / 20,8 / 5,0	4,0 / 4,1 / 5,0	5,3 / 5,6 / 5,0	6,4 / 6,9 / 5,0
Aansluiting voeding		aan buitenunit	aan buitenunit	aan buitenunit	aan buitenunit	aan buitenunit	aan buitenunit
Voedingskabel, minstens[2]	mm2	3 × 4,0	3 × 4,0	3 × 4,0	5 × 1,5	5 × 1,5	5 × 1,5
Kabel tussen buiten- en binnenunit, minstens [2]	mm2	4 × 1,5	4 × 1,5	4 × 1,5	4 × 1,5	4 × 1,5	4 × 1,5
Koudemiddelleidingen							
Vloeistofleiding/unitaansluiting	inch	Ø 3 / 8"	Ø 3 / 8"	Ø 3 / 8"	Ø 3 / 8"	Ø 3 / 8"	Ø 3 / 8"
Zuiggasleiding/unitaansluiting	inch	Ø 5 / 8"	Ø 5 / 8"	Ø 5 / 8"	Ø 5 / 8"	Ø 5 / 8"	Ø 5 / 8"
Dampdichte warmte isolatie		alle leidingen	alle leidingen	alle leidingen	alle leidingen	alle leidingen	alle leidingen
Koudemiddelinspuiting		EEV in buitenunit			EEV in buitenunit		
Leidinglengte max.	m	100	100	100	100	100	100
Maximaal hoogteverschil, buitenunit hoger/lager	m	30 / 15	30 / 15	30 / 15	30 / 15	30 / 15	30 / 15
Technische gegevens buitenunit							
Koudemiddel		R410A	R410A	R410A	R410A	R410A	R410A
Koudemiddel hoeveelheid (voorgevuld)	kg	4,5	4,5	4,5	4,5	4,5	4,5
Koudemiddel voorvulling voor een leidinglengte tot	m	30	30	30	30	30	30
Koudemiddel navul hoeveelheid per mtr vloeistofleiding	kg	0,06	0,06	0,06	0,06	0,06	0,06
Zelfdiagnosesysteem		ja	ja	ja	ja	ja	ja
Ventilator	aantal	2	2	2	2	2	2
Luchthoeveelheid, max. (koelen/verwarmen)	m3/h	6.000/6.000	6.000/6.000	6.000/6.000	6.000/6.000	6.000/6.000	6.000/6.000
Geluidsdrukniveau (koelen/verwarmen - conform JIS)	dB(A)	48 / 50	48 / 50	49 / 52	48 / 50	48 / 50	49 / 52
Afmetingen (HxBxD)	mm	1.300×970×370	1.300×970×370	1.300×970×370	1.300×970×370	1.300×970×370	1.300×970×370
Gewicht	kg	105	105	105	105	105	105
Technische gegevens binnenunit							
Afstandsbediening (bedraad/infrarood)		Optioneel (Bedraad: RC-EX1/RC-E5/RCH-E3) / (Infrarood: RCN-KIT3-E)					
Zelfdiagnosesysteem		ja	ja	ja	ja	ja	ja
Automatische herstart na spanningsuitval[3]		ja	ja	ja	ja	ja	ja
Condenspomp, opvoerhoogte (vanaf onderkant unit)		600	600	600	600	600	600
Condensleiding, aansluiting (inw./uitw.)	mm	Ø 20/26	Ø 20/26	Ø 20/26	Ø 20/26	Ø 20/26	Ø 20/26
Toevoer plenum / adapter (inwendig geïsoleerd)		Optioneel; Zie hoofdstuk "Toebehoren" voor technische gegevens en prijzen					
Retour plenum (voorzien van filter)							
Luchtfilterkit, Long-Life-filter (uitwasbaar)							
Verse lucht-/toevoerluchtaansluiting, geperforeerd (HxB)	mm	1 aansluiting Ø 150 / 1 aansluiting Ø 125					
Ventilator, aantal stappen	aantal	4	4	4	4	4	4
Luchthoeveelheid (Lo/Me/Hi/PHi - koelen/verwarmen)	m3/h	1.140/1.500/ 1.680/2.160	1.200/1.560/ 1.920/2.340	1.320/1.680/ 2.100/2.880	1.140/1.500/ 1.680/2.160	1.200/1.560/ 1.920/2.340	1.320/1.680/ 2.100/2.880
Externe statische druk, min ~ max.	Pa	60 ~ 100	60 ~ 100	60 ~ 100	60 ~ 100	60 ~ 100	60 ~ 100
Geluidsdrukniveau Lo/Me/Hi/PHi (conform JIS)	dB(A)	30/36/38/44	29/34/40/47	30/35/40/47	30/36/38/44	29/34/40/45	30/35/40/47
Gewicht unit	kg	54	54	54	54	54	54
Afmetingen unit (HxBxD)	mm	280×1.370×740	280×1.370×740	280×1.370×740	280×1.370×740	280×1.370×740	280×1.370×740
Afmetingen kanaalflens zuigzijde (HxBxD)	mm	235×1.280×30	235×1.280×30	235×1.280×30	235×1.280×30	235×1.280×30	235×1.280×30
Afmetingen kanaalflens perszijde (HxBxD)	mm	170×1.200×30	170×1.200×30	170×1.200×30	170×1.200×30	170×1.200×30	170×1.200×30
Optionele toebehoren							
Aansluiting bedrijfs- en alarmmelding, remote ON/OFF		ja	ja	ja	ja	ja	ja
Aansluiting Superlink®-Bus		ja	ja	ja	ja	ja	ja
Aansluiting CompTrol®-Serie		ja	ja	ja	ja	ja	ja
Brutoprijs (excl. BTW)							
Binnenunit (zonder paneel)	**€**	**1.690,-**	**1.900,-**	**2.410,-**	**1.690,-**	**1.900,-**	**2.410,-**
Buitenunit	**€**	**4.950,-**	**5.550,-**	**6.500,-**	**5.495,-**	**6.150,-**	**7.125-**
Bedrade/ infrarood afstandsbediening	**€**	**230,- (RC-EX 1) / 135,- (RC-E5) / 140,- (RCH-E3) / 500,- (RCN-KIT3-E)**					

[1] Combinatie gelijktijdige multi-splitsystemen.

[2] Kabeldimensionering en afzekering volgens NEN 1010, niet in de leveringsomvang opgenomen.

[3] Alleen met kabel afstandsbediening.

Zie voor meer gedetailleerde informatie de technische handboeken. Technische wijzigingen en typefouten voorbehouden.

Let op: gewijzigde unit afmetingen tussen de huidige unit versie FDUM...V en follow-up versie FDUM...VF.

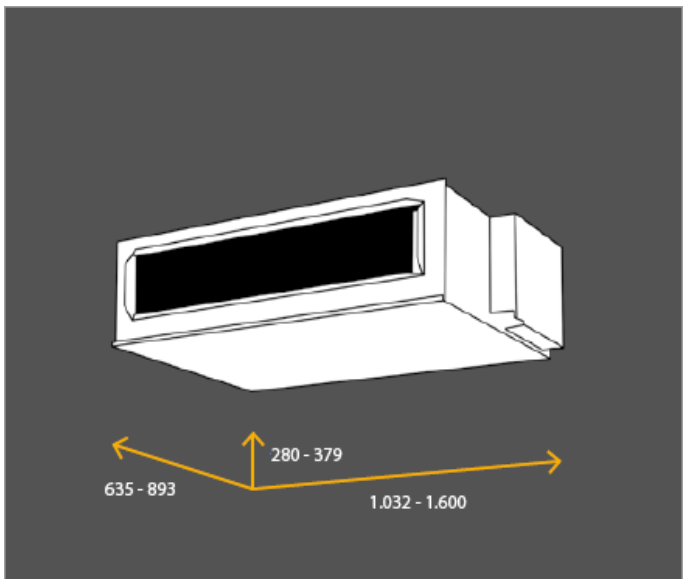

Optioneel:

Ecotouch wandbediening RC-EX1

Wandbediening RC-E5

Wandbediening RCH-E3

Infrarood bediening RCN-KIT3-E

FDU

Satellietmodel

Satellietmodel voor koelen en verwarmen.

- Satellietmodel met luchtaanzuig door het paneel en uitblaas via een kanaal
- Hoge externe statische druk van maximaal 200 Pa
- Energiebesparende DC ventilator
- Ingebouwde condenspomp met een opvoerhoogte van 600 mm
- Hot-start en Hot-Spurt-functie voor een snelle opwarming van koude ruimten
- Optionele Comptrol® regelsystemen (o.a. bedrijfs- en storingsmeldingen, temperatuur grenswaarde-alarm, remote ON/OFF, sequencing, meet-en regelsoftware en GBS-aansluitingen)

INVERTER 230-400 V

FDU-VF/FDC-VNX/VN/VS

Type binnenunit [1]		FDU 71 VF	FDU 100 VF	FDU 125 VF	FDU 140 VF	FDU 100 VF	FDU 125 VF	FDU 140 VF
Type buitenunit [1]		**FDC 71 VNX**	**FDC 100 VN**	**FDC 125 VN**	**FDC 140 VN**	**FDC 100 VS**	**FDC 125 VS**	**FDC 140 VS**
Koelcapaciteit min./nom./max.	kW	3,2/7,1/8,0	4,0/10,0/11,2	4,0/12,5/14,0	5,0/14,0/14,5	4,0/10,0/11,2	5,0/12,5/14,0	5,0/14,0/14,5
Verwarmingscapaciteit min./nom./max.	kW	3,6/8,0/9,0	4,0/11,2/12,5	4,0/14,0/16,0	4,0/16,0/16,5	4,0/11,2/12,5	4,0/14,0/16,0	4,0/16,0/16,5
Verwarmingscapaciteit bij -10°C	kW	5,06	7,23	9,03	10,34	7,23	9,03	10,34
Technische gegevens set:								
Koelen EER / SEER / Energielabel		3,46/5,24/A	3,57/5,06/B	3,21/-/-	2,83/-/-	3,57/5,03/B	3,21/-/-	2,83/-/-
Verwarmen COP / SCOP / Energielabel		3,98/3,90/A	3,71/3,94/A	3,61/-/-	3,41/-/-	3,71/3,94/A	3,61/-/-	3,41/-/-
Werkingsbereik								
Buitentemperatuur koelbedrijf	°C	-15 tot +43	-15 tot +43	-15 tot +43	-15 tot +43	-15 tot +43	-15 tot +43	-15 tot +43
Buitentemperatuur verwarmingsbedrijf	°C	-20 tot +20	-20 tot +20	-20 tot +20	-20 tot +20	-20 tot +20	-20 tot +20	-20 tot +20
Elektrische gegevens								
Aansluitspanning	V/Ph/Hz	230/1/50,N,PE	230/1/50,N,PE	230/1/50,N,PE	230/1/50,N,PE	400/3/50,N,PE	400/3/50,N,PE	400/3/50,N,PE
Afzekerwaarde, traag [2]	A	16	25	32	32	16	20	20
Opgenomen vermogen koelen/verwarmen	kW	2,05/2,01	2,80/3,02	3,99/3,88	4,95/4,69	2,80/3,02	3,99/3,88	4,95/4,69
Bedrijfstroom koelen/verwarmen / Aanloopstroom max.	A	9,1/9,1/5,0	12,6/13,5/5,0	17,5/17,4/5,0	22,2/21,0/5,0	4,2/4,5/5,0	5,8/5,8/5,0	7,4/7,0/5,0
Aansluiting voeding		aan buitenunit	aan buitenunit	aan buitenunit	aan buitenunit	aan buitenunit	aan buitenunit	aan buitenunit
Voedingskabel, minstens [2]	mm2	3 × 1,5	3 × 4,0	3 × 6,0	3 × 6,0	5 × 1,5	5 × 2,5	5 × 2,5
Kabel tussen buiten- en binnenunit, minstens [2]	mm2	4 × 1,5	4 × 1,5	4 × 1,5	4 × 1,5	4 × 1,5	4 × 1,5	4 × 1,5
Koudemiddelleidingen								
Vloeistofleiding/unitaansluiting	inch	Ø 3/8"	Ø 3/8"	Ø 3/8"	Ø 3/8"	Ø 3/8"	Ø 3/8"	Ø 3/8"
Zuiggasleiding/unitaansluiting	inch	Ø 5/8"	Ø 5/8"	Ø 5/8"	Ø 5/8"	Ø 5/8"	Ø 5/8"	Ø 5/8"
Dampdichte warmte isolatie		alle leidingen	alle leidingen	alle leidingen	alle leidingen	alle leidingen	alle leidingen	alle leidingen
Koudemiddelinspuiting		EEV in buitenunit				EEV in buitenunit		
Leidinglengte max.	m	50	50	50	50	50	50	50
Maximaal hoogteverschil, buitenunit hoger/lager	m	30 / 15	30 / 15	30 / 15	30 / 15	30 / 15	30 / 15	30 / 15
Technische gegevens buitenunit								
Koudemiddel		R410A	R410A	R410A	R410A	R410A	R410A	R410A
Koudemiddel hoeveelheid (voorgevuld)	kg	2,95	3,8	3,8	3,8	3,8	3,8	3,8
Koudemiddel voorvulling voor een leidinglengte tot	m	30	30	30	30	30	30	30
Koudemiddel navul hoeveelheid per mtr vloeistofleiding	kg	0,06	0,06	0,06	0,06	0,06	0,06	0,06
Zelfdiagnosesysteem		ja	ja	ja	ja	ja	ja	ja
Ventilator	aantal	1	1	1	1	1	1	1
Luchthoeveelheid, max. (koelen/verwarmen)	m3/h	3.600/3.000	4.500/4.380	4.500/4.380	4.500/4.380	4.500/4.380	4.500/4.380	4.500/4.380
Geluidsdrukniveau standaard (conform JIS)	dB(A)	51 / 48	49 / 49	50 / 51	51 / 51	49 / 49	50 / 51	51 / 51
Afmetingen (HxBxD)	mm	750×968×340	845×970×370	845×970×370	845×970×370	845×970×370	845×970×370	845×970×370
Gewicht	kg	60	81	81	81	83	83	83
Technische gegevens binnenunit								
Afstandsbediening (bedraad/infrarood)		Optioneel (Bedraad: RC-EX1/RC-E5/RCH-E3) / (Infrarood: RCN-KIT3-E)						
Zelfdiagnosesysteem		ja	ja	ja	ja	ja	ja	ja
Automatische herstart na spanningsuitval		ja	ja	ja	ja	ja	ja	ja
Condenspomp, opvoerhoogte (vanaf onderkant unit)		600	600	600	600	600	600	600
Condensleiding, aansluiting (inw./uitw.)	mm	Ø 25/32	Ø 25/32	Ø 25/32	Ø 25/32	Ø 25/32	Ø 25/32	Ø 25/32
Toevoer plenum / adapter (inwendig geïsoleerd)		Optioneel; Zie hoofdstuk "Toebehoren" voor technische gegevens en prijzen						
Retour plenum (voorzien van filter)								
Luchtfilterkit, Long-Life-filter (uitwasbaar)								
Verse lucht-/toevoerluchtaansluiting, geperforeerd (HxB)	mm	Ø 170/ Ø 170	Ø 170/ Ø 170	Ø 170/ Ø 170	Ø 170/ Ø 170	Ø 170/ Ø 170	Ø 170/ Ø 170	Ø 170/ Ø 170
Ventilator, aantal stappen	aantal	4	4	4	4	4	4	4
Luchthoeveelheid (Lo/Me/Hi/PHi - koelen/verwarmen)	m3/h	600/900/ 1.140/1.440	1.140/1.500/ 1.680/2.160	1.200/1.560/ 1.920/2.340	1.320/1.680/ 2.100/2.880	1.140/1.500/ 1.680/2.160	1.200/1.560/ 1.920/2.340	1.320/1.680/ 2.100/2.880
Externe statische druk, min ~ max.	Pa	35 ~ 200	60 ~ 200	60 ~ 200	60 ~ 200	60 ~ 200	60 ~ 200	60 ~ 200
Geluidsdrukniveau (Lo/Me/Hi/PHi - confirm JIS)	dB(A)	25/29/33/38	30/36/38/44	29/34/40/45	30/35/40/47	30/36/38/44	29/34/40/45	30/35/40/47
Gewicht unit	kg	34	54	54	54	54	54	54
Afmetingen unit (HxBxD)	mm	280×950 x635	280×1.370 x740	280×1.370 x740	280×1.370 x740	280×1.370 x740	280×1.370 x740	280×1.370 x740
Afmetingen kanaalflens zuigzijde (HxBxD)	mm	200×740×30	235×1.280×30	235×1.280×30	235×1.280×30	235×1.280×30	235×1.280×30	235×1.280×30
Afmetingen kanaalflens perszijde (HxBxD)	mm	170×880×30	170×1.200×30	170×1.200×30	170×1.200×30	170×1.200×30	170×1.200×30	170×1.200×30
Optionele toebehoren								
Aansluiting bedrijfs- en alarmmelding, remote ON/OFF		ja	ja	ja	ja	ja	ja	ja
Aansluiting Superlink®-Bus		ja	ja	ja	ja	ja	ja	ja
Aansluiting CompTrol®-Serie		ja	ja	ja	ja	ja	ja	ja
Brutoprijs (excl. BTW)								
Binnenunit (zonder paneel)	**€**	**1.540,-**	**1.765,-**	**2.000,-**	**2.530,-**	**1.765,-**	**2.000,-**	**2.530,-**
Buitenunit	**€**	**2.975,-**	**3.725,-**	**4.325,-**	**5.205,-**	**4.090,-**	**4.580,-**	**5.470,-**
Bedrade/ infrarood afstandsbediening	**€**	**230,- (RC-EX 1) / 135,- (RC-E5) / 140,- (RCH-E3) / 500,- (RCN-KIT3-E)**						

[1] Combinatie gelijktijdige multi-splitsystemen.

[2] Kabeldimensionering en afzekering volgens NEN 1010, niet in de leveringsomvang opgenomen.

Zie voor meer gedetailleerde informatie de technische handboeken. Technische wijzigingen en typefouten voorbehouden.

FDU-VG/FDC-VSA

INVERTER 400 V

Type binnenunit [1]		FDU 200 VG	FDU 250 VG
Type buitenunit [1]		**FDC 200 VSA**	**FDC 250 VSA**
Koelcapaciteit min./nom./max.	kW	5,2 / 19,0 / 22,4	6,9 / 24,0 / 28,0
Verwarmingscapaciteit min./nom./max.	kW	3,3 / 22,4 / 25,0	5,5 / 27,0 / 31,5
Verwarmingscapaciteit bij -10°C	kW	12,27	14,08
Technische gegevens set:			
Koelen EER / SEER / Energielabel		3,09/-/-	3,01/-/-
Verwarmen COP / SCOP / Energielabel		3,71/-/-	3,75/-/-
Werkingsbereik			
Buitentemperatuur koelbedrijf	°C	-15 tot +43	-15 tot +43
Buitentemperatuur verwarmingsbedrijf	°C	-15 tot +20	-15 tot +20
Elektrische gegevens			
Aansluitspanning	V/Ph/Hz	400/3/50,N,PE	400/3/50,N,PE
Afzekerwaarde, traag [2]	A	25	25
Opgenomen vermogen koelen/verwarmen	kW	6,15/6,03	7,98/7,20
Bedrijfstroom koelen/verwarmen / Aanloopstroom	A	9,6/9,5/5,0	12,2/11,3/5,0
Aansluiting voeding		aan buitenunit	aan buitenunit
Voedingskabel, minstens [2]	mm2	5 × 4,0	5 × 4,0
Kabel tussen buiten- en binnenunit, minstens [2]	mm2	4 × 1,5	4 × 1,5
Koudemiddelleidingen			
Vloeistofleiding/unitaansluiting	inch	Ø 3/8"	Ø 1/2"
Zuiggasleiding/unitaansluiting	inch	Ø 7/8"	Ø 7/8"
Dampdichte warmte isolatie		alle leidingen	alle leidingen
Koudemiddelinspuiting		EEV in buitenunit	EEV in buitenunit
Leidinglengte max.	m	70	70
Maximaal hoogteverschil, buitenunit hoger/lager	m	30 / 15	30 / 15
Technische gegevens buitenunit			
Koudemiddel		R410A	R410A
Koudemiddel hoeveelheid (voorgevuld)	kg	5,6	7,2
Koudemiddel voorvulling voor een leidinglengte tot	m	30	30
Koudemiddel navul hoeveelheid per mtr vloeistofleiding	kg	0,06	0,12
Zelfdiagnosesysteem		ja	ja
Ventilator	aantal	2	2
Luchthoeveelheid (koelen/verwarmen)	m3/h	8.100/8.100	8.580/9.060
Geluidsdrukniveau (koelen/verwarmen - conform JIS)	dB(A)	57 / 59	59 / 62
Geluidsdrukniveau Silent (koelen/verwarmen - conform JIS)	dB(A)	52 / 52	54 / 54
Afmetingen (HxBxD)	mm	1.300 × 970 × 370	1.505 × 970 × 370
Gewicht	kg	115	143
Technische gegevens binnenunit			
Afstandsbediening (bedraad/infrarood)		Optioneel (Bedraad: RC-EX1/RC-E5/RCH-E3) / (Infrarood: RCN-KIT3-E)	
Zelfdiagnosesysteem		ja	ja
Automatische herstart na spanningsuitval		ja	ja
Condenspomp, opvoerhoogte (vanaf onderkant unit)		-	-
Condensleiding, aansluiting (inw./uitw.)	mm	Ø 25/32	Ø 25/32
Toevoer plenum / adapter (inwendig geïsoleerd)		Optioneel; Zie hoofdstuk "Toebehoren" voor technische gegevens en prijzen	
Retour plenum (voorzien van filter)			
Luchtfilterkit, Long-Life-filter (uitwasbaar)			
Verse lucht-/toevoerluchtaansluiting, geperforeerd (HxB)	mm	- / -	- / -
Ventilator, aantal stappen	aantal	4	4
Luchthoeveelheid (Lo/Me/Hi/PHi - koelen/verwarmen)	m3/h	3.360/3.840/4.320/4.800	3.360/3.840/4.320/4.800
Externe statische druk, min ~ max.	Pa	72 ~ 200	72 ~ 200
Geluidsdrukniveau (Lo/Me/Hi/PHi - confirm JIS)	dB(A)	45/47/50/52	45/47/50/52
Gewicht unit	kg	89	89
Afmetingen unit (HxBxD)	mm	379 × 1.600 × 893	379 × 1.600 × 893
Afmetingen kanaalflens zuigzijde (HxBxD)	mm	250 × 1.450 × 25	250 × 1.450 × 25
Afmetingen kanaalflens perszijde (HxBxD)	mm	250 × 1.450 × 25	250 × 1.450 × 25
Optionele toebehoren			
Aansluiting bedrijfs- en alarmmelding, remote ON/OFF		ja	ja
Aansluiting Superlink®-Bus		ja	ja
Aansluiting CompTrol®-Serie		ja	ja
Brutoprijs (excl. BTW)			
Binnenunit	**€**	**3.870,-**	**4.055,-**
Buitenunit	**€**	**6.910,-**	**7.610,-**
Bedrade/ infrarood afstandsbediening	**€**	**230,- (RC-EX 1) / 135,- (RC-E5) / 140,- (RCH-E3) / 500,- (RCN-KIT3-E)**	

[1] Combinatie gelijktijdige multi-splitsystemen.

[2] Kabeldimensionering en afzekering volgens NEN 1010, niet in de leveringsomvang opgenomen.

Zie voor meer gedetailleerde informatie de technische handboeken. Technische wijzigingen en typefouten voorbehouden.

FDU-VF/FDC-VNX/VSX

HyperInverter

HYPERINVERTER 230-400 V

Type binnenunit [1]		FDU 100 VF	FDU 125 VF	FDU 140 VF	FDU 100 VF	FDU 125 VF	FDU 140 VF
Type buitenunit [1]		**FDC 100 VNX**	**FDC 125 VNX**	**FDC 140 VNX**	**FDC 100 VSX**	**FDC 125 VSX**	**FDC 140 VSX**
Koelcapaciteit min./nom./max.	kW	4,0/10,0/11,2	5,0/12,5/14,0	5,0/14,0/16,0	4,0/10,0/11,2	5,0/12,5/14,0	5,0/14,0/16,0
Verwarmingscapaciteit min./nom./max.	kW	4,0/11,2/12,5	4,0/14,0/17,0	4,0/16,0/18,0	4,0/11,2/16,0	4,0/14,0/18,0	4,0/16,0/20,0
Verwarmingscapaciteit bij -10°C	kW	9,02	11,27	12,87	11,2	14,0	16,0
Technische gegevens set:							
Koelen EER / SEER / Energielabel		3,73/5,22/A	3,58/-/-	3,27/-/-	3,73/5,19/A	3,58/-/-	3,27/-/-
Verwarmen COP / SCOP / Energielabel		3,71/4,10/A+	3,71/-/-	3,62/-/-	3,71/4,10/A+	3,71/-/-	3,62/-/-
Werkingsbereik							
Buitentemperatuur koelbedrijf	°C	-15 tot +43	-15 tot +43	-15 tot +43	-15 tot +43	-15 tot +43	-15 tot +43
Buitentemperatuur verwarmingsbedrijf	°C	-20 tot +20	-20 tot +20	-20 tot +20	-20 tot +20	-20 tot +20	-20 tot +20
Elektrische gegevens							
Aansluitspanning	V/Ph/Hz	230/1/50,N,PE	230/1/50,N,PE	230/1/50,N,PE	400/3/50,N,PE	400/3/50,N,PE	400/3/50,N,PE
Afzekerwaarde, traag [2]	A	25	32	32	16	20	20
Opgenomen vermogen koelen/verwarmen	kW	2,68/3,02	3,49/3,77	4,28/4,42	2,68/3,02	3,49/3,77	4,28/4,42
Bedrijfstroom koelen/verwarmen / Aanloopstroom max.	A	12,0/13,5/5,0	15,5/16,8/5,0	19,2/19,8/5,0	4,0/4,5/5,0	5,2/5,6/5,0	6,4/6,6/5,0
Aansluiting voeding		aan buitenunit	aan buitenunit	aan buitenunit	aan buitenunit	aan buitenunit	aan buitenunit
Voedingskabel, minstens [2]	mm2	3 × 4,0	3 × 6,0	3 × 6,0	5 × 1,5	5 × 2,5	5 × 2,5
Kabel tussen buiten- en binnenunit, minstens [2]	mm2	4 × 1,5	4 × 1,5	4 × 1,5	4 × 1,5	4 × 1,5	4 × 1,5
Koudemiddelleidingen							
Vloeistofleiding/unitaansluiting	inch	Ø 3 / 8"	Ø 3 / 8"	Ø 3 / 8"	Ø 3 / 8"	Ø 3 / 8"	Ø 3 / 8"
Zuiggasleiding/unitaansluiting	inch	Ø 5 / 8"	Ø 5 / 8"	Ø 5 / 8"	Ø 5 / 8"	Ø 5 / 8"	Ø 5 / 8"
Dampdichte warmte isolatie		alle leidingen	alle leidingen	alle leidingen	alle leidingen	alle leidingen	alle leidingen
Koudemiddelinspuiting		EEV in buitenunit			EEV in buitenunit		
Leidinglengte max.	m	100	100	100	100	100	100
Maximaal hoogteverschil, buitenunit hoger/lager	m	30 / 15	30 / 15	30 / 15	30 / 15	30 / 15	30 / 15
Technische gegevens buitenunit							
Koudemiddel		R410A	R410A	R410A	R410A	R410A	R410A
Koudemiddel hoeveelheid (voorgevuld)	kg	4,5	4,5	4,5	4,5	4,5	4,5
Koudemiddel voorvulling voor een leidinglengte tot	m	30	30	30	30	30	30
Koudemiddel navul hoeveelheid per mtr vloeistofleiding	kg	0,06	0,06	0,06	0,06	0,06	0,06
Zelfdiagnosesysteem		ja	ja	ja	ja	ja	ja
Ventilator	aantal	2	2	2	2	2	2
Luchthoeveelheid (koelen/verwarmen)	m3/h	6.000/6.000	6.000/6.000	6.000/6.000	6.000/6.000	6.000/6.000	6.000/6.000
Geluidsdrukniveau standaard (confirm JIS)	dB(A)	48 / 50	48 / 50	49 / 52	48 / 50	48 / 50	49 / 52
Afmetingen (HxBxD)	mm	1.300×970×370	1.300×970×370	1.300×970×370	1.300×970×370	1.300×970×370	1.300×970×370
Gewicht	kg	105	105	105	105	105	105
Technische gegevens binnenunit							
Afstandsbediening (bedraad/infrarood)		Optioneel (Bedraad: RC-EX1/RC-E5/RCH-E3) / (Infrarood: RCN-KIT3-E)					
Zelfdiagnosesysteem		ja	ja	ja	ja	ja	ja
Automatische herstart na spanningsuitval		ja	ja	ja	ja	ja	ja
Condenspomp, opvoerhoogte (vanaf onderkant unit)		600	600	600	600	600	600
Condensleiding, aansluiting (inw./uitw.)	mm	Ø 25/32	Ø 25/32	Ø 25/32	Ø 25/32	Ø 25/32	Ø 25/32
Toevoer plenum / adapter (inwendig geïsoleerd)		Optioneel; Zie hoofdstuk "Toebehoren" voor technische gegevens en prijzen					
Retour plenum (voorzien van filter)							
Luchtfilterkit, Long-Life-filter (uitwasbaar)							
Verse lucht-/toevoerluchtaansluiting, geperforeerd (HxB)	mm	Ø 170/ Ø 170	Ø 170/ Ø 170	Ø 170/ Ø 170	Ø 170/ Ø 170	Ø 170/ Ø 170	Ø 170/ Ø 170
Ventilator, aantal stappen	aantal	4	4	4	4	4	4
Luchthoeveelheid (Lo/Me/Hi/PHi - koelen/verwarmen)	m3/h	1.140/1.500/ 1.680/2.160	1.200/1.560/ 1.920/2.340	1.320/1.680/ 2.100/2.880	1.140/1.500/ 1.680/2.160	1.200/1.560/ 1.920/2.340	1.320/1.680/ 2.100/2.880
Externe statische druk, min ~ max.	Pa	60 ~ 200	60 ~ 200	60 ~ 200	60 ~ 200	60 ~ 200	60 ~ 200
Geluidsdrukniveau (Lo/Me/Hi/PHi - confirm JIS)	dB(A)	30/36/38/44	29/34/40/45	30/35/40/47	30/36/38/44	29/34/40/45	30/35/40/47
Gewicht unit	kg	54	54	54	54	54	54
Afmetingen unit (HxBxD)	mm	280×1.370×740	280×1.370×740	280×1.370×740	280×1.370×740	280×1.370×740	280×1.370×740
Afmetingen kanaalflens zuigzijde (HxBxD)	mm	235×1.280×30	235×1.280×30	235×1.280×30	235×1.280×30	235×1.280×30	235×1.280×30
Afmetingen kanaalflens perszijde (HxBxD)	mm	170×1.200×30	170×1.200×30	170×1.200×30	170×1.200×30	170×1.200×30	170×1.200×30
Optionele toebehoren							
Aansluiting bedrijfs- en alarmmelding, remote ON/OFF		ja	ja	ja	ja	ja	ja
Aansluiting Superlink®-Bus		ja	ja	ja	ja	ja	ja
Aansluiting CompTrol®-Serie		ja	ja	ja	ja	ja	ja
Brutoprijs (excl. BTW)							
Binnenunit	**€**	**1.765,-**	**2.000,-**	**2.530,-**	**1.765,-**	**2.000,-**	**2.530-**
Buitenunit	**€**	**4.900,-**	**5.810,-**	**6.715,-**	**5.155,-**	**6.105,-**	**7.045,-**
Bedrade/ infrarood afstandsbediening	**€**	**230,- (RC-EX 1) / 135,- (RC-E5) / 140,- (RCH-E3) / 500,- (RCN-KIT3-E)**					

[1] Combinatie gelijktijdige multi-splitsystemen.

[2] Kabeldimensionering en afzekering volgens NEN 1010, niet in de leveringsomvang opgenomen.

Zie voor meer gedetailleerde informatie de technische handboeken. Technische wijzigingen en typefouten voorbehouden.

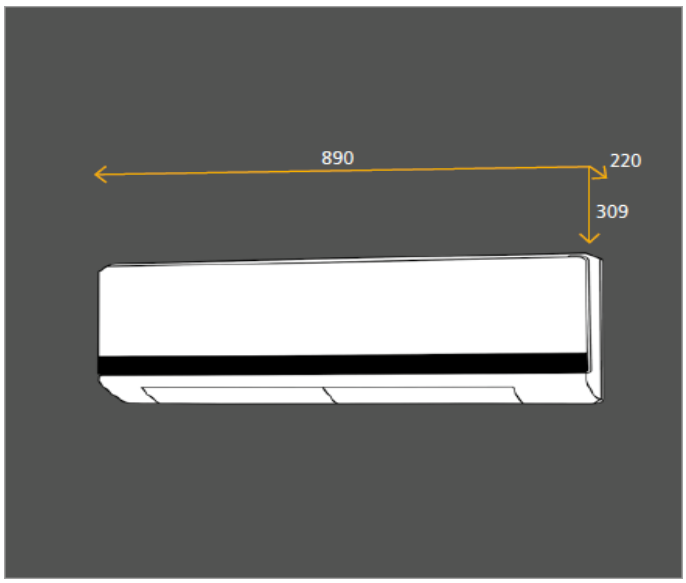

Optioneel:

Ecotouch wandbediening RC-EX1

Wandbediening RC-E5

Wandbediening RCH-E3

SRK-ZMX-S

Wandmodel

Inclusief:

Infrarood bediening

Wandmodel voor koelen en verwarmen

- Compact wandmodel in modern tijdloos design
- Bijzonder laag geluidsdrukniveau van minaal 21dB(A)
- Optimale luchtverdeling dankzij de Autoswing-functies
- Enzym-filter en uitwasbaar geurfilter voor het reinigen van de ruimtelucht
- Automatische herstart na spanningsuitval
- Geïntegreerde configuratiefuncties voor individuele aanpassingen in verschillende bedrijfsomstandigheden
- Hot-start en Hot-Spurt-functie voor een snelle opwarming van koude ruimten
- Optionele Comptrol® regelsystemen (o.a. bedrijfs- en storingsmeldingen, temperatuur grenswaarde-alarm, remote ON/OFF, sequencing, meet-en regelsoftware en GBS-aansluitingen)

SRK-ZMX/SRC-ZMX

INVERTER 230V

Type binnenunit [1]		SRK 50 ZMX-S	SRK 60 ZMX-S
Type buitenunit [1]		**SRC 50 ZMX-S**	**SRC 60 ZMX-S**
Koelcapaciteit min./nom./max.	kW	1,1 / 5,0 / 5,8	1,1 / 6,1 / 6,8
Verwarmingscapaciteit min./nom./max.	kW	0,6 / 6,0 / 7,7	0,6 / 6,7 / 8,2
Verwarmingscapaciteit bij -10°C	kW	3,85	4,34
Technische gegevens set:			
Koelen EER / SEER / Energielabel		3,85/6,70/A++	3,23/6,00/A+
Verwarmen COP / SCOP / Energielabel		4,41/4,60/A++	4,07/4,36/A+
Werkingsbereik			
Buitentemperatuur koelbedrijf	°C	-15 tot +46	-15 tot +46
Buitentemperatuur verwarmingsbedrijf	°C	-15 tot +20	-15 tot +20
Elektrische gegevens			
Aansluitspanning	V/Ph/Hz	230/1/50,N,PE	230/1/50,N,PE
Afzekerwaarde, traag [2]	A	16	16
Opgenomen vermogen koelen/verwarmen	kW	1,30 / 1,36	1,86 / 1,67
Bedrijfstroom koelen/verwarmen / Aanloopstroom max.	A	5,7 / 6,0 / 6,0	8,2 / 7,3 / 8,2
Aansluiting voeding		aan buitenunit	aan buitenunit
Voedingskabel, minstens [2]	mm2	3 × 1,5	3 × 1,5
Kabel tussen buiten- en binnenunit, minstens [2]	mm2	4 × 1,5	4 × 1,5
Koudemiddelleidingen			
Vloeistofleiding/unitaansluiting	inch	Ø 1 / 4"	Ø 1 / 4"
Zuiggasleiding/unitaansluiting	inch	Ø 1 / 2"	Ø 1 / 2"
Dampdichte warmte isolatie		alle leidingen	alle leidingen
Koudemiddelinspuiting		EEV in buitenunit	EEV in buitenunit
Leidinglengte max.	m	30	30
Maximaal hoogteverschil, buitenunit hoger/lager	m	20 / 20	20 / 20
Technische gegevens buitenunit			
Koudemiddel		R410A	R410A
Koudemiddel hoeveelheid (voorgevuld)	kg	1,5	1,5
Koudemiddel voorvulling voor een leidinglengte tot	m	15	15
Koudemiddel navul hoeveelheid per mtr vloeistofleiding	kg	0,02	0,02
Zelfdiagnosesysteem		ja	ja
Ventilator	aantal	1	1
Luchthoeveelheid (koelen/verwarmen)	m3/h	2.340/1.980	2.490/2.340
Geluidsdrukniveau (koelen/verwarmen - conform JIS)	dB(A)	54/50	54/54
Geluidsdrukniveau Silent (koelen/verwarmen - conform JIS)	dB(A)	45/45	45/45
Afmetingen (HxBxD)	mm	640×871×290	640×871×290
Gewicht	kg	45	45
Technische gegevens binnenunit			
Afstandsbediening		IR-afstandsbediening (Optioneel bedrade bediening: RC-EX1/RC-E5/RCH-E3)	
Zelfdiagnosesysteem		ja	ja
Automatische herstart na spanningsuitval		ja	ja
Condenspomp, opvoerhoogte (vanaf onderkant unit)		-	-
Condensleiding, aansluiting	mm	Ø ID 16	Ø ID 16
Luchtfilter, Long-Life-filter (uitwasbaar)		ja	ja
Verse lucht-/toevoerluchtaansluiting, geperforeerd (HxB)	mm	- / -	- / -
Pendellamellen		ja	ja
Ventilator, aantal stappen	aantal	4	4
Luchthoeveelheid (ULo/Lo/Me/Hi - conform JIS) koelen	m3/h	420/480/660/810	420/510/750/870
Luchthoeveelheid (ULo/Lo/Me/Hi - conform JIS) verwamen	m3/h	480/630/870/1.020	510/660/900/1.050
Worp koelen	m	15	15
Geluidsdrukniveau (ULo/Lo/Me/Hi - conform JIS) koelen	dB(A)	25/27/40/47	25/29/41/51
Luchthoeveelheid (ULo/Lo/Me/Hi - conform JIS) verwarmen	dB(A)	26/33/40/48	27/34/41/48
Gewicht unit	kg	13,5	13,5
Afmetingen unit (HxBxD)	mm	309 × 890 × 220	309 × 890 × 220
Afmetingen paneel (HxBxD)	mm	-	-
Optionele toebehoren voor binnenunit			
Aansluiting bedrijfs- en alarmmelding, remote ON/OFF [4]		ja	ja
Aansluiting Superlink®-Bus [4] [5]		ja	ja
Aansluiting CompTrol®-Serie [4]		ja	ja
Brutoprijs (excl. BTW)			
Binnenunit (incl. infrarood afstandsbediening)	**€**	**995,-**	**1.350,-**
Buitenunit	**€**	**1.840,-**	**2.165,-**
Bedrade afstandsbediening (en noodzakelijk SC-BIKN-E) [3]	**€**	**230,- (RC-EX1) / 135,- (RC-E5) / 140,- (RCH-E3) / 245,- (SC-BIKN-E)**	

[1] Combinatie gelijktijdige multi-splitsystemen.

[2] Kabeldimensionering en afzekering volgens NEN 1010, niet in de leveringsomvang opgenomen.

[3] Simultaan bediening uitsluitend met bedrade afstandsbediening RC-EX1/RC-E5, een aanvullende printplaat SC-BIKN-E (Optionele toebehoren) is voor iedere binnenunit vereist.

[4] Een aanvullende printplaat SC-BIKN-E (optionele toebehoren) is voor iedere binnenunit vereist.

[5] Adapterprint SC-ADN-E en SC-BIKN-E noodzakelijk.

Zie voor meer gedetailleerde informatie de technische handboeken. Technische wijzigingen en typefouten voorbehouden.

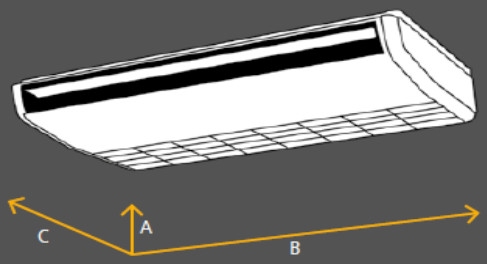

	FDE 28-56	FDE 71	FDE 90-140
A	210	210	250
B	1.070	1.320	1.620
C	690	690	690

Optioneel:

Ecotouch wandbediening RC-EX1

Wandbediening RC-E5

Wandbediening RCH-E3

Infrarood bediening RCN-E-E

FDE

Plafondonderbouwmodel

Plafondonderbouwmodel voor koelen en verwarmen.

- Compact plafondonderbouwmodel in modern design en plat onderwerp
- Platte bouwwijze (210 mm)
- Grote worp (tot 7,5 m)
- Optimale luchtverdeling dankzij de Autoswing-functies
- Aansturing voor een externe condensaatpomp op de binnenunit printplaat
- Hot-Start- en Hot-Spurt-functie voor een snelle opwarming van koude ruimten
- Optionele Comptrol® regelsystemen (o.a. bedrijfs- en storingsmeldingen, temperatuur grenswaarde-alarm, remote ON/OFF, sequencing, meet-en regelsoftware en GBS-aansluitingen)

FDE-VG/SRC-ZMX

INVERTER 230 V

Type binnenunit [1]		FDE 40 VG	FDE 50 VG	FDE 60 VG
Type buitenunit [1]		**SRC 40 ZMX-S**	**SRC 50 ZMX-S**	**SRC 60 ZMX-S**
Koelcapaciteit min./nom./max.	kW	1,1 / 4,0 / 4,7	1,1 / 5,0 / 5,6	1,1 / 5,6 / 6,3
Verwarmingscapaciteit min./nom./max.	kW	0,6 / 4,5 / 5,4	0,6 / 5,4 / 6,3	0,6 / 6,7 / 7,1
Verwarmingscapaciteit bij -10°C	kW	2,5	2,9	3,6
Technische gegevens set:				
Koelen EER / SEER / Energielabel		3,92/6,46/A++	3,29/6,10/A++	3,20/6,72/A++
Verwarmen COP / SCOP / Energielabel		4,09/3,93/A	3,70/3,92/A	3,60/4,08/A+
Werkingsbereik				
Buitentemperatuur koelbedrijf	°C	-15 tot +46	-15 tot +46	-15 tot +46
Buitentemperatuur verwarmingsbedrijf	°C	-15 tot +21	-15 tot +21	-15 tot +21
Elektrische gegevens				
Aansluitspanning	V/Ph/Hz	230/1/50,N,PE	230/1/50,N,PE	230/1/50,N,PE
Afzekerwaarde, traag [2]	A	16	16	16
Opgenomen vermogen koelen/verwarmen	kW	1,02 / 1,10	1,52 / 1,46	1,75 / 1,86
Bedrijfstroom koelen/verwarmen / Aanloopstroom max.	A	4,8 / 5,1 / 5,0	7,0 / 7,0 / 5,0	8,0 / 8,7 / 5,0
Aansluiting voeding		aan buitenunit	aan buitenunit	aan buitenunit
Voedingskabel, minstens [2]	mm2	3 × 1,5	3 × 1,5	3 × 1,5
Kabel tussen buiten- en binnenunit, minstens [2]	mm2	4 × 1,5	4 × 1,5	4 × 1,5
Koudemiddelleidingen				
Vloeistofleiding/unitaansluiting	inch	Ø 1 / 4"	Ø 1 / 4"	Ø 1 / 4"
Zuiggasleiding/unitaansluiting	inch	Ø 1 / 2"	Ø 1 / 2"	Ø 1 / 2"
Dampdichte warmte isolatie		alle leidingen	alle leidingen	alle leidingen
Koudemiddelinspuiting		EEV in buitenunit		
Leidinglengte max.	m	30	30	30
Maximaal hoogteverschil, buitenunit hoger/lager	m	20 / 20	20 / 20	20 / 20
Technische gegevens buitenunit				
Koudemiddel		R410A	R410A	R410A
Koudemiddel hoeveelheid (voorgevuld)	kg	1,5	1,5	1,5
Koudemiddel voorvulling voor een leidinglengte tot	m	15	15	15
Koudemiddel navul hoeveelheid per mtr vloeistofleiding	kg	0,02	0,02	0,02
Zelfdiagnosesysteem		ja	ja	ja
Ventilator	aantal	1	1	1
Luchthoeveelheid (koelen/verwarmen)	m3/h	2.160/1.980	2.340/1.980	2.490/2.340
Geluidsdrukniveau (koelen/verwarmen - conform JIS)	dB(A)	50 / 50	54 / 50	54 / 54
Geluidsdrukniveau Silent (koelen/verwarmen - conform JIS)	dB(A)	45 / 45	45 / 45	45 / 45
Afmetingen (HxBxD)	mm	640×871×290	640×871×290	640×871×290
Gewicht	kg	45	45	45
Technische gegevens binnenunit				
Afstandsbediening (bedraad/infrarood)		Optioneel (Bedraad: RC-EX1/RC-E5/RCH-E3) / (Infrarood: RCN-E-E)		
Zelfdiagnosesysteem		ja	ja	ja
Automatische herstart na spanningsuitval		ja	ja	ja
Condenspomp, opvoerhoogte (vanaf onderkant unit)		-	-	-
Condensleiding, aansluiting (inw./uitw.)	mm	Ø 20/26	Ø 20/26	Ø 20/26
Luchtfilter, Long-Life-filter (uitwasbaar)		ja	ja	ja
Verse lucht-/toevoerluchtaansluiting, geperforeerd (HxB)	mm	- / -	- / -	- / -
Ventilator, aantal stappen	aantal	4	4	4
Luchthoeveelheid (Lo/Me/Hi/PHi)	m3/h	420/540/600/780	420/540/660/780	600/780/960/1.200
Worp koelen	m	7,5	7,5	8,0
Geluidsdrukniveau(Lo/Me/Hi/PHi - conform JIS)	dB(A)	31/36/38/46	31/36/38/46	32/37/41/47
Gewicht unit	kg	28	28	33
Afmetingen unit (HxBxD)	mm	210×1.070×690	210×1.070×690	210×1.320×690
Afmetingen paneel (HxBxD)	mm	-	-	-
Paneel code		-	-	-
Optionele toebehoren				
Aansluiting bedrijfs- en alarmmelding, remote ON/OFF		ja	ja	ja
Aansluiting Superlink®-Bus		ja	ja	ja
Aansluiting CompTrol®-Serie		ja	ja	ja
Brutoprijs (excl. BTW)				
Binnenunit	**€**	**1.405,-**	**1.530,-**	**1.545,-**
Buitenunit	**€**	**1.590,-**	**1.840,-**	**2.165,-**
Bedrade/ infrarood afstandsbediening	**€**	**230,- (RC-EX 1) / 135,- (RC-E5) / 140,- (RCH-E3) / 205,- (RCN-E-E)**		

[1] Combinatie gelijktijdige multi-splitsystemen.

[2] Kabeldimensionering en afzekering volgens NEN 1010, niet in de leveringsomvang opgenomen.

Zie voor meer gedetailleerde informatie de technische handboeken. Technische wijzigingen en typefouten voorbehouden.

FDE-VG/FDC-VNX/VN/VS

INVERTER 230-400 V

Type binnenunit [1]		FDE 71 VG	FDE 100 VG	FDE 125 VG	FDE 140 VG	FDE 100 VG	FDE 125 VG	FDE 140 VG
Type buitenunit [1]		**FDC 71 VNX**	**FDC 100 VN**	**FDC 125 VN**	**FDC 140 VN**	**FDC 100 VS**	**FDC 125 VS**	**FDC 140 VS**
Koelcapaciteit min./nom./max.	kW	3,2/7,1/8,0	4,0/10,0/11,2	5,0/12,5/14,0	5,0/14,0/14,5	4,0/10,0/11,2	5,0/12,5/14,0	5,0/14,0/14,5
Verwarmingscapaciteit min./nom./max.	kW	3,6/8,0/9,0	4,0/11,2/12,5	4,0/14,0/16,0	4,0/16,0/16,5	4,0/11,2/12,5	4,0/14,0/16,0	4,0/16,0/16,5
Verwarmingscapaciteit bij -10°C	kW	5,06	7,23	9,03	10,34	7,23	9,03	10,34
Technische gegevens set:								
Koelen EER / SEER / Energielabel		3,36/4,87/B	3,51/5,43/A	2,81/-/-	2,41/-/-	3,51/5,39/A	2,81/-/-	2,41/-/-
Verwarmen COP / SCOP / Energielabel		3,79/4,00/A+	3,86/3,91/A	3,43/-/-	3,25/-/-	3,86/3,90/A	3,43/-/-	3,25/-/-
Werkingsbereik								
Buitentemperatuur koelbedrijf	°C	-15 tot +43	-15 tot +43	-15 tot +43	-15 tot +43	-15 tot +43	-15 tot +43	-15 tot +43
Buitentemperatuur verwarmingsbedrijf	°C	-20 tot +20	-20 tot +20	-20 tot +20	-20 tot +20	-20 tot +20	-20 tot +20	-20 tot +20
Elektrische gegevens								
Aansluitspanning	V/Ph/Hz	230/1/50,N,PE	230/1/50,N,PE	230/1/50,N,PE	230/1/50,N,PE	400/3/50,N,PE	400/3/50,N,PE	400/3/50,N,PE
Afzekerwaarde, traag [2]	A	16	25	25	25	16	16	16
Opgenomen vermogen koelen/verwarmen	kW	2,11/2,11	2,85/2,90	4,45/4,08	5,80/4,92	2,85/2,90	4,45/4,08	5,80/4,92
Bedrijfstroom koelen/verwarmen / Aanloopstroom max.	A	9,7/9,3/5,0	12,5/12,7/5,0	19,5/16,6/5,0	25,5/20,5/5,0	4,2/4,2/5,0	6,1/5,5/5,0	8,5/6,7/5,0
Aansluiting voeding		aan buitenunit	aan buitenunit	aan buitenunit	aan buitenunit	aan buitenunit	aan buitenunit	aan buitenunit
Voedingskabel, minstens [2]	mm2	3 × 1,5	3 × 4,0	3 × 4,0	3 × 6,0	5 × 1,5	5 × 1,5	5 × 1,5
Kabel tussen buiten- en binnenunit, minstens [2]	mm2	4 × 1,5	4 × 1,5	4 × 1,5	4 × 1,5	4 × 1,5	4 × 1,5	4 × 1,5
Koudemiddelleidingen								
Vloeistofleiding/unitaansluiting	inch	Ø 3/8"	Ø 3/8"	Ø 3/8"	Ø 3/8"	Ø 3/8"	Ø 3/8"	Ø 3/8"
Zuiggasleiding/unitaansluiting	inch	Ø 5/8"	Ø 5/8"	Ø 5/8"	Ø 5/8"	Ø 5/8"	Ø 5/8"	Ø 5/8"
Dampdichte warmte isolatie		alle leidingen	alle leidingen	alle leidingen	alle leidingen	alle leidingen	alle leidingen	alle leidingen
Koudemiddelinspuiting		EEV in buitenunit				EEV in buitenunit		
Leidinglengte max.	m	50	50	50	50	50	50	50
Maximaal hoogteverschil, buitenunit hoger/lager	m	30 / 15	30 / 15	30 / 15	30 / 15	30 / 15	30 / 15	30 / 15
Technische gegevens buitenunit								
Koudemiddel		R410A	R410A	R410A	R410A	R410A	R410A	R410A
Koudemiddel hoeveelheid (voorgevuld)	kg	2,95	3,8	3,8	3,8	3,8	3,8	3,8
Koudemiddel voorvulling voor een leidinglengte tot	m	30	30	30	30	30	30	30
Koudemiddel navul hoeveelheid per mtr vloeistofleiding	kg	0,06	0,06	0,06	0,06	0,06	0,06	0,06
Zelfdiagnosesysteem		ja	ja	ja	ja	ja	ja	ja
Ventilator	aantal	1	1	1	1	1	1	1
Luchthoeveelheid (koelen/verwarmen)	m3/h	3.600/3.000	4.500/4.380	4.500/4.380	4.500/4.380	4.500/4.380	4.500/4.380	4.500/4.380
Geluidsdrukniveau standaard (conform JIS)	dB(A)	51 / 48	49 / 49	50 / 51	51 / 51	49 / 49	50 / 51	51 / 51
Geluidsdrukniveau Silent (conform JIS)	dB(A)	45 /46	46 / 46	46 / 48	47 / 50	46 / 46	46 / 48	47 / 50
Afmetingen (HxBxD)	mm	750×968×340	845×970×370	845×970×370	845×970×370	845×970×370	845×970×370	845×970×370
Gewicht	kg	60	81	81	81	83	83	83
Technische gegevens binnenunit								
Afstandsbediening (bedraad/infrarood)		Optioneel (Bedraad: RC-EX1/RC-E5/RCH-E3) / (Infrarood: RCN-E-E)						
Zelfdiagnosesysteem		ja	ja	ja	ja	ja	ja	ja
Automatische herstart na spanningsuitval		ja	ja	ja	ja	ja	ja	ja
Condenspomp, opvoerhoogte (vanaf onderkant unit)		-	-	-	-	-	-	-
Condensleiding, aansluiting (inw./uitw.)	mm	Ø 20/26	Ø 20/26	Ø 20/26	Ø 20/26	Ø 20/26	Ø 20/26	Ø 20/26
Luchtfilter, Long-Life-filter (uitwasbaar)		ja	ja	ja	ja	ja	ja	ja
Verse lucht-/toevoerluchtaansluiting, geperforeerd (HxB)	mm	- / -	- / -	- / -	- / -	- / -	- / -	- / -
Pendellamellen		ja	ja	ja	ja	ja	ja	ja
Ventilator, aantal stappen	aantal	4	4	4	4	4	4	4
Luchthoeveelheid (Lo/Me/Hi/PHi)	m3/h	600/780/ 960/1.200	990/1.260/ 1.560/1.920	1.020/1.380/ 1.740/1.920	1.080/1.380/ 1.720/2.040	990/1.260/ 1.560/1.920	1.020/1.380/ 1.740/1.920	1.080/1.380/ 1.720/2.040
Worp koelen	m	8,0	9,0	9,0	9,0	9,0	9,0	9,0
Geluidsdrukniveau (Lo/Me/Hi/PHi - confirm JIS)	dB(A)	32/37/41/47	34/38/43/48	35/40/45/48	36/40/45/49	34/38/43/48	35/40/45/48	36/40/45/49
Gewicht unit	kg	33	43	43	43	43	43	43
Afmetingen unit (HxBxD)	mm	210×1.320 x690	250×1.620 x690	250×1.620 x690	250×1.620 x690	250×1.620 x690	250×1.620 x690	250×1.620 x690
Afmetingen paneel (HxBxD)	mm	-	-	-	-	-	-	-
Paneel code		-	-	-	-	-	-	-
Optionele toebehoren								
Aansluiting bedrijfs- en alarmmelding, remote ON/OFF		ja	ja	ja	ja	ja	ja	ja
Aansluiting Superlink®-Bus		ja	ja	ja	ja	ja	ja	ja
Aansluiting CompTrol®-Serie		ja	ja	ja	ja	ja	ja	ja
Brutoprijs (excl. BTW)								
Binnenunit	**€**	**1.575,-**	**2.125,-**	**2.245,-**	**2.410,-**	**2.125,-**	**2.125,-**	**2.410,-**
Buitenunit	**€**	**2.975,-**	**3.725,-**	**4.325,-**	**5.205,-**	**4.090,-**	**4.580,-**	**5.470,-**
Bedrade/ infrarood afstandsbediening	**€**	**230,- (RC-EX 1) / 135,- (RC-E5) / 140,- (RCH-E3) / 205,- (RCN-E-E)**						

[1] Combinatie gelijktijdige multi-splitsystemen.

[2] Kabeldimensionering en afzekering volgens NEN 1010, niet in de leveringsomvang opgenomen.

Zie voor meer gedetailleerde informatie de technische handboeken. Technische wijzigingen en typefouten voorbehouden.

FDE-VG/FDC-VNX/VSX

HYPERINVERTER 230-400 V

Type binnenunit [1]		FDE 100 VG	FDE 125 VG	FDEN 140 VG	FDE 100 VG	FDE 125 VG	FDE 140 VG
Type buitenunit [1]		**FDC 100 VNX**	**FDC 125 VNX**	**FDC 140 VNX**	**FDC 100 VSX**	**FDC 125 VSX**	**FDC 140 VSX**
Koelcapaciteit min./nom./max.	kW	4,0/10,0/11,2	5,0/12,5/14,0	5,0/14,0/16,0	4,0/10,0/11,2	5,0/12,5/14,0	5,0/14,0/16,0
Verwarmingscapaciteit min./nom./max.	kW	4,0/11,2/12,5	4,0/14,0/17,0	4,0/16,0/18,0	4,0/11,2/16,0	4,0/14,0/18,0	4,0/16,0/20,0
Verwarmingscapaciteit bij -10°C	kW	9,02	11,27	12,87	11,2	14,0	16,0
Technische gegevens set:							
Koelen EER / SEER / Energielabel		3,92/5,89/A+	3,57/-/-	3,18/-/-	3,92/5,12/A+	3,57/-/-	3,18/-/-
Verwarmen COP / SCOP / Energielabel		4,18/4,18/A+	3,71/-/-	3,41/-/-	3,89/3,80/A+	3,71/-/-	3,41/-/-
Werkingsbereik							
Buitentemperatuur koelbedrijf	°C	-15 tot +43	-15 tot +43	-15 tot +43	-15 tot +43	-15 tot +43	-15 tot +43
Buitentemperatuur verwarmingsbedrijf	°C	-20 tot +20	-20 tot +20	-20 tot +20	-20 tot +20	-20 tot +20	-20 tot +20
Elektrische gegevens							
Aansluitspanning	V/Ph/Hz	230/1/50,N,PE	230/1/50,N,PE	230/1/50,N,PE	400/3/50,N,PE	400/3/50,N,PE	400/3/50,N,PE
Afzekerwaarde, traag [2]	A	25	25	25	16	16	16
Opgenomen vermogen koelen/verwarmen	kW	2,55 / 2,68	3,50 / 3,77	4,40 / 4,69	2,55 / 2,68	3,50 / 3,77	4,40 / 4,69
Bedrijfstroom koelen/verwarmen / Aanloopstroom max.	A	11,3 / 11,8 / 5,0	15,4 / 16,6 / 5,0	19,3 / 20,6 / 5,0	3,8 / 3,9 / 5,0	5,1 / 5,7 / 5,0	6,4 / 6,8 / 5,0
Aansluiting voeding		aan buitenunit	aan buitenunit	aan buitenunit	aan buitenunit	aan buitenunit	aan buitenunit
Voedingskabel, minstens [2]	mm2	3 × 4,0	3 × 4,0	3 × 4,0	5 × 1,5	5 × 1,5	5 × 1,5
Kabel tussen buiten- en binnenunit, minstens [2]	mm2	4 × 1,5	4 × 1,5	4 × 1,5	4 × 1,5	4 × 1,5	4 × 1,5
Koudemiddelleidingen							
Vloeistofleiding/unitaansluiting	inch	Ø 3 / 8"	Ø 3 / 8"	Ø 3 / 8"	Ø 3 / 8"	Ø 3 / 8"	Ø 3 / 8"
Zuiggasleiding/unitaansluiting	inch	Ø 5 / 8"	Ø 5 / 8"	Ø 5 / 8"	Ø 5 / 8"	Ø 5 / 8"	Ø 5 / 8"
Dampdichte warmte isolatie		alle leidingen	alle leidingen	alle leidingen	alle leidingen	alle leidingen	alle leidingen
Koudemiddelinspuiting		EEV in buitenunit			EEV in buitenunit		
Leidinglengte max.	m	100	100	100	100	100	100
Maximaal hoogteverschil, buitenunit hoger/lager	m	30 / 15	30 / 15	30 / 15	30 / 15	30 / 15	30 / 15
Technische gegevens buitenunit							
Koudemiddel		R410A	R410A	R410A	R410A	R410A	R410A
Koudemiddel hoeveelheid (voorgevuld)	kg	4,5	4,5	4,5	4,5	4,5	4,5
Koudemiddel voorvulling voor een leidinglengte tot	m	30	30	30	30	30	30
Koudemiddel navul hoeveelheid per mtr vloeistofleiding	kg	0,06	0,06	0,06	0,06	0,06	0,06
Zelfdiagnosesysteem		ja	ja	ja	ja	ja	ja
Ventilator	aantal	2	2	2	2	2	2
Luchthoeveelheid (koelen/verwarmen)	m3/h	6.000/6.000	6.000/6.000	6.000/6.000	6.000/6.000	6.000/6.000	6.000/6.000
Geluidsdrukniveau standaard (conform JIS)	dB(A)	48 / 50	48 / 50	49 / 52	48 / 50	48 / 50	49 / 52
Geluidsdrukniveau standaard - Silent (conform JIS)	dB(A)	45 / 47	47 / 49	48 / 50	45 / 47	47 / 49	48 / 50
Afmetingen (HxBxD)	mm	1.300×970×370	1.300×970×370	1.300×970×370	1.300×970×370	1.300×970×370	1.300×970×370
Gewicht	kg	105	105	105	105	105	105
Technische gegevens binnenunit							
Afstandsbediening (bedraad/infrarood)		Optioneel (Bedraad: RC-EX1/RC-E5/RCH-E3) / (Infrarood: RCN-E-E)					
Zelfdiagnosesysteem		ja	ja	ja	ja	ja	ja
Automatische herstart na spanningsuitval		ja	ja	ja	ja	ja	ja
Condenspomp, opvoerhoogte (vanaf onderkant unit)		-	-	-	-	-	-
Condensleiding, aansluiting (inw./uitw.)	mm	Ø 20/26	Ø 20/26	Ø 20/26	Ø 20/26	Ø 20/26	Ø 20/26
Luchtfilter, Long-Life-filter (uitwasbaar)		ja	ja	ja	ja	ja	ja
Verse lucht-/toevoerluchtaansluiting, geperforeerd (HxB)	mm	- / -	- / -	- / -	- / -	- / -	- / -
Ventilator, aantal stappen	aantal	4	4	4	4	4	4
Luchthoeveelheid (Lo/Me/Hi/PHi)	m3/h	990/1.260/ 1.560/1.920	1.020/1.380/ 1.740/1.920	1.080/1.380/ 1.720/2.040	990/1.260/ 1.560/1.920	1.020/1.380/ 1.740/1.920	1.080/1.380/ 1.720/2.040
Worp koelen	m	9,0	9,0	9,0	9,0	9,0	9,0
Geluidsdrukniveau (Lo/Me/Hi/PHi - confirm JIS)	dB(A)	34/38/43/48	35/40/45/48	36/40/45/49	34/38/43/48	35/40/45/48	36/40/45/49
Gewicht unit	kg	43	43	43	43	43	43
Afmetingen unit (HxBxD)	mm	250×1.620×690	250×1.620×690	250×1.620×690	250×1.620×690	250×1.620×690	250×1.620×690
Afmetingen paneel (HxBxD)	mm	-	-	-	-	-	-
Paneel code		-	-	-	-	-	-
Optionele toebehoren							
Aansluiting bedrijfs- en alarmmelding, remote ON/OFF		ja	ja	ja	ja	ja	ja
Aansluiting Superlink®-Bus		ja	ja	ja	ja	ja	ja
Aansluiting CompTrol®-Serie		ja	ja	ja	ja	ja	ja
Brutoprijs (excl. BTW)							
Binnenunit	**€**	**2.125,-**	**2.245,-**	**2.410,-**	**2.125,-**	**2.245,-**	**2.410,-**
Buitenunit	**€**	**4.900,-**	**5.810,-**	**6.715,-**	**5.155,-**	**6.105,-**	**7.045,-**
Bedrade/ infrarood afstandsbediening	**€**	**230,- (RC-EX 1) / 135,- (RC-E5) / 140,- (RCH-E3) / 205,- (RCN-E-E)**					

[1] Combinatie gelijktijdige multi-splitsystemen.

[2] Kabeldimensionering en afzekering volgens NEN 1010, niet in de leveringsomvang opgenomen.

Zie voor meer gedetailleerde informatie de technische handboeken. Technische wijzigingen en typefouten voorbehouden.

Optioneel:

Infrarood bediening RCN-KIT3-E

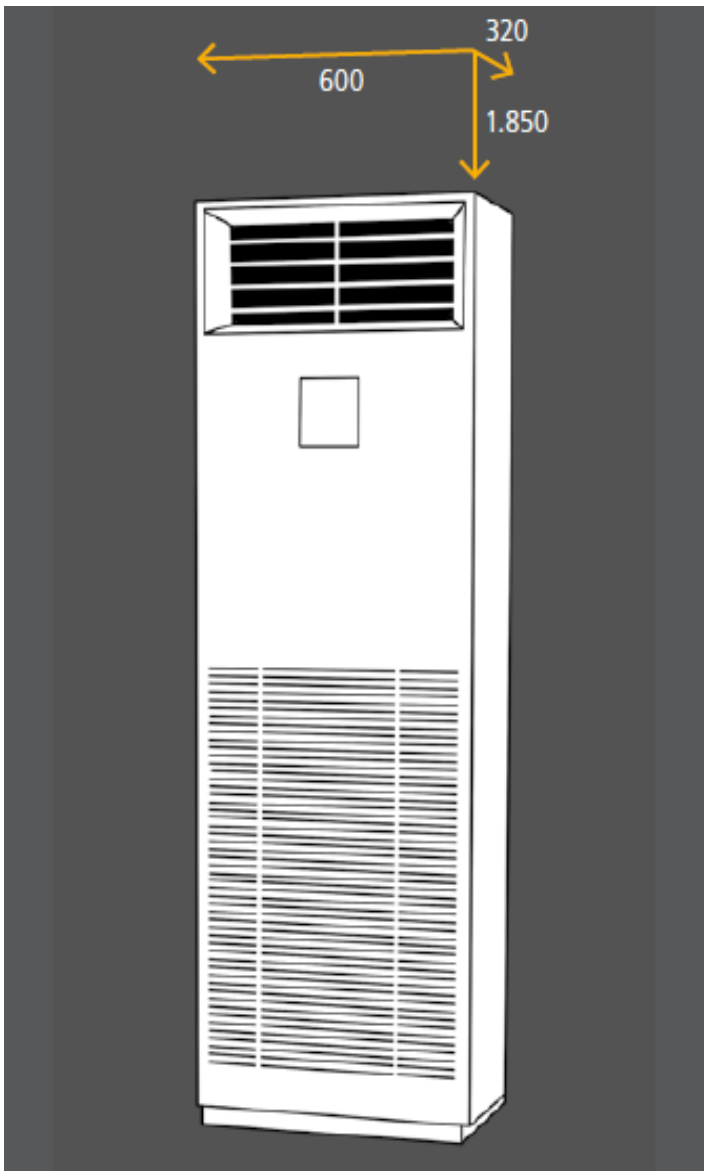

FDF

Tower

Inclusief:

Wandbediening RC-E5

Tower voor koelen en verwarmen

- Tower met een modern compact design en hogere koel- en verwarmingscapaciteit
- Grote worp en een brede spreiding van de luchtstroom
- Vanwege de gemakkelijk toegankelijke aansluitingen kan de unit simpel en eenvoudig worden geïnstalleerd
- Automatische herstart na spanningsuitval en aansturing voor een externe condensaatpomp
- Auto-functie voor een automatische omschakeling tussen koel- en verwarmingsbedrijf
- Geïntegreerde configuratiefuncties voor individuele aanpassingen in verschillende bedrijfsomstandigheden
- Hot-start en Hot-Spurt-functie voor een snelle opwarming van koude ruimten
- Optionele Comptrol® regelsystemen (o.a. bedrijfs- en storingsmeldingen, temperatuur grenswaarde-alarm, remote ON/OFF, sequencing, meet-en regelsoftware en GBS-aansluitingen)

FDF-VD/FDC-VNX/VN/VS

INVERTER 230-400 V

Type binnenunit [1]		FDF 71 VD	FDF 100 VD	FDF 125 VD	FDF 140 VD	FDF 100 VD	FDF 125 VD	FDF 140 VD
Type buitenunit [1]		**FDC 71 VNX**	**FDC 100 VN**	**FDC 125 VN**	**FDC 140 VN**	**FDC 100 VS**	**FDC 125 VS**	**FDC 140 VS**
Koelcapaciteit min./nom./max.	kW	3,2/7,1/8,0	4,0/10,0/11,2	5,0/12,5/14,0	5,0/14,0/14,5	4,0/10,0/11,2	5,0/12,5/14,0	5,0/14,0/14,5
Verwarmingscapaciteit min./nom./max.	kW	3,6/8,0/9,0	4,0/11,2/12,5	4,0/14,0/16,0	4,0/16,0/16,5	4,0/11,2/12,5	4,0/14,0/16,0	4,0/16,0/16,5
Verwarmingscapaciteit bij -10°C	kW	5,06	7,23	9,03	10,34	7,23	9,03	10,34
Technische gegevens set:								
Koelen EER / SEER / Energielabel		3,21/4,80/B	3,21/5,02/B	2,84/-/-	2,72/-/-	3,21/4,99/B	2,84/-/-	2,72/-/-
Verwarmen COP / SCOP / Energielabel		3,62/3,81/A	3,61/3,80/A	3,21/-/-	3,01/-/-	3,61/3,80/A	3,21/-/-	3,01/-/-
Werkingsbereik								
Buitentemperatuur koelbedrijf	°C	-15 tot +43	-15 tot +43	-15 tot +43	-15 tot +43	-15 tot +43	-15 tot +43	-15 tot +43
Buitentemperatuur verwarmingsbedrijf	°C	-20 tot +20	-20 tot +20	-20 tot +20	-20 tot +20	-20 tot +20	-20 tot +20	-20 tot +20
Elektrische gegevens								
Aansluitspanning	V/Ph/Hz	230/1/50,N,PE	230/1/50,N,PE	230/1/50,N,PE	230/1/50,N,PE	400/3/50,N,PE	400/3/50,N,PE	400/3/50,N,PE
Afzekerwaarde, traag [2]	A	16	25	25	32	16	16	16
Opgenomen vermogen koelen/verwarmen	kW	2,21 / 2,21	3,12 / 3,10	4,40 / 4,36	5,15 / 5,31	3,12 / 3,10	4,40 / 4,36	5,15 / 5,31
Bedrijfstroom koelen/verwarmen / Aanloopstroom max.	A	9,8/9,9/5,0	13,8/13,8/5,0	19,5/19,3/5,0	22,8/23,6/5,0	4,6/4,6/5,0	6,5/6,5/5,0	7,6/7,9/5,0
Aansluiting voeding		aan buitenunit	aan buitenunit	aan buitenunit	aan buitenunit	aan buitenunit	aan buitenunit	aan buitenunit
Voedingskabel, minstens [2]	mm2	3 × 1,5	3 × 4,0	3 × 4,0	3 × 6,0	5 × 1,5	5 × 1,5	5 × 1,5
Kabel tussen buiten- en binnenunit, minstens [2]	mm2	4 × 1,5	4 × 1,5	4 × 1,5	4 × 1,5	4 × 1,5	4 × 1,5	4 × 1,5
Koudemiddelleidingen								
Vloeistofleiding/unitaansluiting	inch	Ø 3/8"	Ø 3/8"	Ø 3/8"	Ø 3/8"	Ø 3/8"	Ø 3/8"	Ø 3/8"
Zuiggasleiding/unitaansluiting	inch	Ø 5/8"	Ø 5/8"	Ø 5/8"	Ø 5/8"	Ø 5/8"	Ø 5/8"	Ø 5/8"
Dampdichte warmte isolatie		alle leidingen	alle leidingen	alle leidingen	alle leidingen	alle leidingen	alle leidingen	alle leidingen
Koudemiddelinspuiting		EEV in buitenunit				EEV in buitenunit		
Leidinglengte max.	m	50	50	50	50	50	50	50
Maximaal hoogteverschil, buitenunit hoger/lager	m	30 / 15	30 / 15	30 / 15	30 / 15	30 / 15	30 / 15	30 / 15
Technische gegevens buitenunit								
Koudemiddel		R410A	R410A	R410A	R410A	R410A	R410A	R410A
Koudemiddel hoeveelheid (voorgevuld)	kg	2,95	3,8	3,8	3,8	3,8	3,8	3,8
Koudemiddel voorvulling voor een leidinglengte tot	m	30	30	30	30	30	30	30
Koudemiddel navul hoeveelheid per mtr vloeistofleiding	kg	0,06	0,06	0,06	0,06	0,06	0,06	0,06
Zelfdiagnosesysteem		ja	ja	ja	ja	ja	ja	ja
Ventilator	aantal	1	1	1	1	1	1	1
Luchthoeveelheid (koelen/verwarmen)	m3/h	3.600/3.000	4.500/4.380	4.500/4.380	4.500/4.380	4.500/4.380	4.500/4.380	4.500/4.380
Geluidsdrukniveau standaard (conform JIS)	dB(A)	51 / 48	49 / 49	50 / 51	51 / 51	49 / 49	50 / 51	51 / 51
Afmetingen (HxBxD)	mm	750×968×340	845×970×370	845×970×370	845×970×370	845×970×370	845×970×370	845×970×370
Gewicht	kg	60	81	81	81	83	83	83
Technische gegevens binnenunit								
Afstandsbediening (bedraad/infrarood)		Bedrade bediening RC-E5 is geïntegreerd / optioneel infrarood (RCN-KIT3-E)						
Zelfdiagnosesysteem		ja	ja	ja	ja	ja	ja	ja
Automatische herstart na spanningsuitval		ja	ja	ja	ja	ja	ja	ja
Condenspomp, opvoerhoogte (vanaf onderkant unit)		-	-	-	-	-	-	-
Condensleiding, aansluiting (inw./uitw.)	mm	Ø 20/26	Ø 20/26	Ø 20/26	Ø 20/26	Ø 20/26	Ø 20/26	Ø 20/26
Luchtfilter, Long-Life-filter (uitwasbaar)		ja	ja	ja	ja	ja	ja	ja
Verse lucht-/toevoerluchtaansluiting, geperforeerd (HxB)	mm	-	-	-	-	-	-	-
Pendellamellen, horizontaal verdelen		ja	ja	ja	ja	ja	ja	ja
Ventilator, aantal stappen	aantal	4	4	4	4	4	4	4
Luchthoeveelheid (Lo/Me/Hi/PHi)	m3/h	840/960/ 1.080/1.200	1.140/1.380/ 1.560/1.740	1.140/1.380/ 1.560/1.740	1.140/1.380/ 1.560/1.740	1.140/1.380/ 1.560/1.740	1.140/1.380/ 1.560/1.740	1.140/1.380/ 1.560/1.740
Worp koelen	m	5,0	8,0	8,0	8,0	8,0	8,0	8,0
Geluidsdrukniveau (Lo/Me/Hi/PHi - confirm JIS)	dB(A)	33/35/39/42	44/48/50/54	44/48/50/54	44/48/50/54	44/48/50/54	44/48/50/54	44/48/50/54
Gewicht unit	kg	49	52	52	52	52	52	52
Afmetingen unit (HxBxD)	mm	1.850×600 x320	1.850×600 x320	1.850×600 x320	1.850×600 x320	1.850×600 x320	1.850×600 x320	1.850×600 x320
Afmetingen paneel (HxBxD)	mm	-	-	-	-	-	-	-
Paneel code		-	-	-	-	-	-	-
Optionele toebehoren								
Aansluiting bedrijfs- en alarmmelding, remote ON/OFF		ja	ja	ja	ja	ja	ja	ja
Aansluiting Superlink®-Bus		ja	ja	ja	ja	ja	ja	ja
Aansluiting CompTrol®-Serie		ja	ja	ja	ja	ja	ja	ja
Brutoprijs (excl. BTW)								
Binnenunit (inclusief RC-E5)	**€**	**1.995,-**	**2.155,-**	**2.250,-**	**2.290,-**	**2.155,-**	**2.250,-**	**2.290,-**
Buitenunit	**€**	**2.975,-**	**3.725,-**	**4.325,-**	**5.205,-**	**4.090,-**	**4.580,-**	**5.470,-**
Infrarood afstandsbediening	**€**	**500,- (RCN-KIT3-E)**						

[1] Combinatie gelijktijdige multi-splitsystemen.

[2] Kabeldimensionering en afzekering volgens NEN 1010, niet in de leveringsomvang opgenomen.

Zie voor meer gedetailleerde informatie de technische handboeken. Technische wijzigingen en typefouten voorbehouden.

FDF-VD/FDC-VNX/VN/VS

HYPERINVERTER 230-400 V

Type binnenunit [1]		FDF 100 VD	FDF 125 VD	FDF 140 VD	FDF 100 VD	FDF 125 VD	FDF 140 VD
Type buitenunit [1]		**FDC 100 VNX**	**FDC 125 VNX**	**FDC 140 VNX**	**FDC 100 VSX**	**FDC 125 VSX**	**FDC 140 VSX**
Koelcapaciteit min./nom./max.	kW	4,0/10,0/11,2	5,0/12,5/14,0	5,0/14,0/16,0	4,0/10,0/11,2	5,0/12,5/14,0	5,0/14,0/16,0
Verwarmingscapaciteit min./nom./max.	kW	4,0/11,2/12,5	4,0/14,0/17,0	4,0/16,0/18,0	4,0/11,2/16,0	4,0/14,0/18,0	4,0/16,0/20,0
Verwarmingscapaciteit bij -10°C	kW	9,02	11,27	12,87	11,2	14,0	16,0
Technische gegevens set:							
Koelen EER / SEER / Energielabel		3,53/5,20/A	3,21/-/-	3,01/-/-	3,53/5,17/A	3,21/-/-	3,01/-/-
Verwarmen COP / SCOP / Energielabel		3,68/3,80/A	3,61/-/-	3,41/-/-	3,68/3,80/A	3,61/-/-	3,41/-/-
Werkingsbereik							
Buitentemperatuur koelbedrijf	°C	-15 tot +43	-15 tot +43	-15 tot +43	-15 tot +43	-15 tot +43	-15 tot +43
Buitentemperatuur verwarmingsbedrijf	°C	-20 tot +20	-20 tot +20	-20 tot +20	-20 tot +20	-20 tot +20	-20 tot +20
Elektrische gegevens							
Aansluitspanning	V/Ph/Hz	230/1/50,N,PE	230/1/50,N,PE	230/1/50,N,PE	400/3/50,N,PE	400/3/50,N,PE	400/3/50,N,PE
Afzekerwaarde, traag [2]	A	25	25	25	16	16	16
Opgenomen vermogen koelen/verwarmen	kW	2,83 / 3,04	3,89 / 3,88	4,65 / 4,69	2,83 / 3,04	3,89 / 3,88	4,65 / 4,69
Bedrijfstroom koelen/verwarmen / Aanloopstroom max.	A	12,6 / 13,5 / 5,0	17,3 / 17,2 / 5,0	20,6 / 20,8 / 5,0	4,2 / 4,5 / 5,0	5,7 / 5,7 / 5,0	6,8 / 6,9 / 5,0
Aansluiting voeding		aan buitenunit	aan buitenunit	aan buitenunit	aan buitenunit	aan buitenunit	aan buitenunit
Voedingskabel, minstens [2]	mm2	3 × 4,0	3 × 4,0	3 × 4,0	5 × 1,5	5 × 1,5	5 × 1,5
Kabel tussen buiten- en binnenunit, minstens [2]	mm2	4 × 1,5	4 × 1,5	4 × 1,5	4 × 1,5	4 × 1,5	4 × 1,5
Koudemiddelleidingen							
Vloeistofleiding/unitaansluiting	inch	Ø 3 / 8"	Ø 3 / 8"	Ø 3 / 8"	Ø 3 / 8"	Ø 3 / 8"	Ø 3 / 8"
Zuiggasleiding/unitaansluiting	inch	Ø 5 / 8"	Ø 5 / 8"	Ø 5 / 8"	Ø 5 / 8"	Ø 5 / 8"	Ø 5 / 8"
Dampdichte warmte isolatie		alle leidingen	alle leidingen	alle leidingen	alle leidingen	alle leidingen	alle leidingen
Koudemiddelinspuiting		EEV in buitenunit			EEV in buitenunit		
Leidinglengte max.	m	100	100	100	100	100	100
Maximaal hoogteverschil, buitenunit hoger/lager	m	30 / 15	30 / 15	30 / 15	30 / 15	30 / 15	30 / 15
Technische gegevens buitenunit							
Koudemiddel		R410A	R410A	R410A	R410A	R410A	R410A
Koudemiddel hoeveelheid (voorgevuld)	kg	4,5	4,5	4,5	4,5	4,5	4,5
Koudemiddel voorvulling voor een leidinglengte tot	m	30	30	30	30	30	30
Koudemiddel navul hoeveelheid per mtr vloeistofleiding	kg	0,06	0,06	0,06	0,06	0,06	0,06
Zelfdiagnosesysteem		ja	ja	ja	ja	ja	ja
Ventilator	aantal	2	2	2	2	2	2
Luchthoeveelheid (koelen/verwarmen)	m3/h	6.000/6.000	6.000/6.000	6.000/6.000	6.000/6.000	6.000/6.000	6.000/6.000
Geluidsdrukniveau standaard (conform JIS)	dB(A)	48 / 50	48 / 50	49 / 52	48 / 50	48 / 50	49 / 52
Afmetingen (HxBxD)	mm	1.300×970×370	1.300×970×370	1.300×970×370	1.300×970×370	1.300×970×370	1.300×970×370
Gewicht	kg	105	105	105	105	105	105
Technische gegevens binnenunit							
Afstandsbediening (bedraad/infrarood)		Bedrade bediening RC-E5 is geïntegreerd / optioneel infrarood (RCN-KIT3-E)					
Zelfdiagnosesysteem		ja	ja	ja	ja	ja	ja
Automatische herstart na spanningsuitval		ja	ja	ja	ja	ja	ja
Condenspomp, opvoerhoogte (vanaf onderkant unit)		-	-	-	-	-	-
Condensleiding, aansluiting (inw./uitw.)	mm	Ø 20/26	Ø 20/26	Ø 20/26	Ø 20/26	Ø 20/26	Ø 20/26
Luchtfilter, Long-Life-filter (uitwasbaar)		ja	ja	ja	ja	ja	ja
Verse lucht-/toevoerluchtaansluiting, geperforeerd (HxB)	mm	-	-	-	-	-	-
Pendellamellen, horizontaal verdelen		ja	ja	ja	ja	ja	ja
Ventilator, aantal stappen	aantal	4	4	4	4	4	4
Luchthoeveelheid (Lo/Me/Hi/PHi)	m3/h	1.140/1.380/ 1.560/1.740	1.140/1.380/ 1.560/1.740	1.140/1.380/ 1.560/1.740	1.140/1.380/ 1.560/1.740	1.140/1.380/ 1.560/1.740	1.140/1.380/ 1.560/1.740
Worp koelen	m	8,0	8,0	8,0	8,0	8,0	8,0
Geluidsdrukniveau (Lo/Me/Hi/PHi - confirm JIS)	dB(A)	44/48/50/54	44/48/50/54	44/48/50/54	44/48/50/54	44/48/50/54	44/48/50/54
Gewicht unit	kg	52	52	52	52	52	52
Afmetingen unit (HxBxD)	mm	1.850×600×320	1.850×600×320	1.850×600×320	1.850×600×320	1.850×600×320	1.850×600×320
Afmetingen paneel (HxBxD)	mm	-	-	-	-	-	-
Paneel code		-	-	-	-	-	-
Optionele toebehoren							
Aansluiting bedrijfs- en alarmmelding, remote ON/OFF		ja	ja	ja	ja	ja	ja
Aansluiting Superlink®-Bus		ja	ja	ja	ja	ja	ja
Aansluiting CompTrol®-Serie		ja	ja	ja	ja	ja	ja
Brutoprijs (excl. BTW)							
Binnenunit (inclusief RC-E5)	€	**2.155,-**	**2.250,-**	**2.290,-**	**2.155,-**	**2.250,-**	**2.290,-**
Buitenunit	€	**4.900,-**	**5.810,-**	**6.715,-**	**5.155,-**	**6.105,-**	**7.045,-**
Infrarood afstandsbediening	€	**500,- (RCN-KIT3-E)**					

[1] Combinatie gelijktijdige multi-splitsystemen.

[2] Kabeldimensionering en afzekering volgens NEN 1010, niet in de leveringsomvang opgenomen.

Zie voor meer gedetailleerde informatie de technische handboeken. Technische wijzigingen en typefouten voorbehouden.

Snel transport
Vanuit Amstelveen

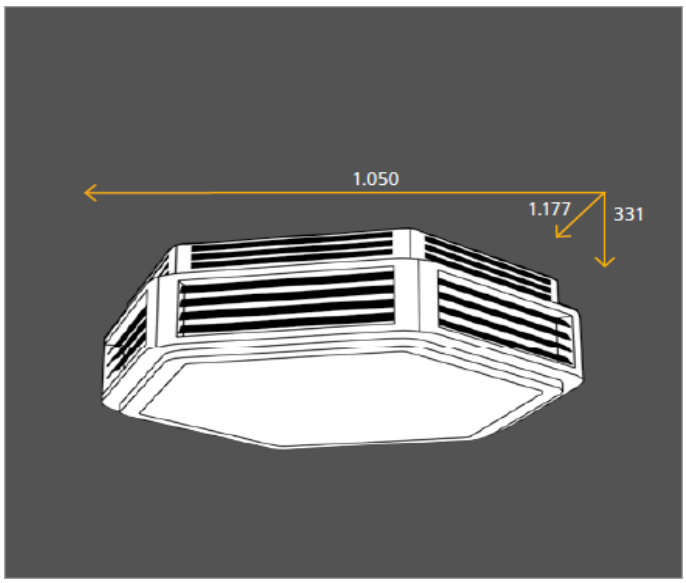

Optioneel:

Ecotouch wandbediening RC-EX1

Wandbediening RC-E5

FDSN

Convectormodel

Convectormodel voor koelen en verwarmen.

- Geringe bouwhoogte
- Grote worp en brede uitblaas van de luchtstroom
- Luchtaanzuiging direct onder het plafond
- Bodem makkelijk afneembaar voor service onderhoud
- Handmatig in te stellen en rondom uitblazende pendellamellen
- Optionele Comptrol® regelsystemen (o.a. bedrijfs- en storingsmeldingen, temperatuur grenswaarde-alarm, remote ON/OFF, sequencing, meet-en regelsoftware en GBS-aansluitingen)

FDSN-V/FDC-VS/VSX

Hyper Inverter

Type binnenunit		FDSN 140 V	FDSN 140 V	FDSN 140 V	FDSN 140 V	FDSN 140 V	FDSN 140 V
Type buitenunit		**FDC 100 VS**	**FDC 125 VS**	**FDC 140 VS**	**FDC 100 VSX**	**FDC 125 VSX**	**FDC 140 VSX**
Koelcapaciteit min./nom./max.	kW	4,0/10,0/11,2	5,0/12,5/14,0	5,0/14,0/16,0	4,0/10,0/11,2	5,0/12,5/14,0	5,0/14,0/16,0
Verwarmingscapaciteit min./nom./max.	kW	4,0/11,2/12,5	4,0/14,0/17,0	4,0/16,0/18,0	4,0/11,2/16,0	4,0/14,0/18,0	4,0/16,0/20,0
Verwarmingscapaciteit bij -15°C	kW	6,1	7,6	8,7	11,2	14,0	16,0
Technische gegevens set:							
Koelen EER / SEER / Energielabel		3,57/5,10/A	3,21/-/-	2,83/-/-	3,73/5,12/A	3,58/-/-	3,27/-/-
Verwarmen COP / SCOP / Energielabel		3,71/3,80/A	3,61/-/-	3,41/-/-	3,71/3,80/A	3,71/-/-	3,62/-/-
Werkingsbereik							
Buitentemperatuur koelbedrijf	°C	-15 tot +43	-15 tot +43	-15 tot +43	-15 tot +43	-15 tot +43	-15 tot +43
Buitentemperatuur verwarmingsbedrijf	°C	-20 tot +20	-20 tot +20	-20 tot +20	-20 tot +20	-20 tot +20	-20 tot +20
Elektrische gegevens							
Aansluitspanning	V/Ph/Hz	400/3/50,N,PE	400/3/50,N,PE	400/3/50,N,PE	400/3/50,N,PE	400/3/50,N,PE	400/3/50,N,PE
Afzekerwaarde, traag (binnenunit/buitenunit) [1]	A	16/16	16/16	16/16	16/16	16/16	16/16
Opgenomen vermogen koelen/verwarmen	kW	2,80/3,02	3,90/3,88	4,95/4,69	2,68/3,02	3,49/3,77	4,28/4,42
Bedrijfstroom koelen/verwarmen/aanloopstroom (buitenunit)	A	3,8/8,3/5,0	5,5/5,1/5,0	6,5/6,3/5,0	3,4/3,5/5,0	4,6/4,8/5,0	5,8/5,8/5,0
Bedrijfstroom (binnenunit)	A	0,47	0,47	0,47	0,47	0,47	0,47
Aansluiting voeding		aan buitenunit	aan buitenunit	aan buitenunit	aan buitenunit	aan buitenunit	aan buitenunit
Voedingskabel, minstens [1]	mm^2	5 × 1,5	5 × 1,5	5 × 1,5	5 × 1,5	5 × 1,5	5 × 1,5
Kabel tussen buiten- en binnenunit, minstens [1]	mm^2	4 × 1,5	4 × 1,5	4 × 1,5	4 × 1,5	4 × 1,5	4 × 1,5
Kabel extra spanningsverzorging binnenunit (400 V)	mm^2	5 × 1,5	5 × 1,5	5 × 1,5	5 × 1,5	5 × 1,5	5 × 1,5
Koudemiddelleidingen							
Vloeistofleiding/unitaansluiting	inch	Ø 3/8" + Ø 7/8	Ø 3/8" + Ø 7/8	Ø 3/8" + Ø 7/8	Ø 3/8" + Ø 7/8	Ø 3/8" + Ø 7/8	Ø 3/8" + Ø 7/8
Zuiggasleiding/unitaansluiting	inch	Ø 5/8" + Ø 1 1/8	Ø 5/8" + Ø 1 1/8	Ø 5/8" + Ø 1 1/8	Ø 5/8" + Ø 1 1/8	Ø 5/8" + Ø 1 1/8	Ø 5/8" + Ø 1 1/8
Dampdichte warmte isolatie		alle leidingen	alle leidingen	alle leidingen	alle leidingen	alle leidingen	alle leidingen
Koudemiddelinspuiting		EEV in buitenunit			EEV in buitenunit		
Leidinglengte max.	m	50	50	50	100	100	100
Maximaal hoogteverschil, buitenunit hoger/lager	m	30 / 15	30 / 15	30 / 15	30 / 15	30 / 15	30 / 15
Technische gegevens buitenunit							
Koudemiddel		R410A	R410A	R410A	R410A	R410A	R410A
Koudemiddel hoeveelheid (voorgevuld)	kg	3,8	3,8	3,8	4,5	4,5	4,5
Koudemiddel voorvulling voor een leidinglengte tot	m	30	30	30	30	30	30
Koudemiddel navul hoeveelheid per mtr vloeistofleiding	kg	0,06	0,06	0,06	0,06	0,06	0,06
Zelfdiagnosesysteem		ja	ja	ja	ja	ja	ja
Ventilator	aantal	1	1	1	2	2	2
Luchthoeveelheid (koelen/verwarmen)	m^3/h	4.500/4.380	4.500/4.380	4.500/4.380	6.000/6.000	6.000/6.000	6.000/6.000
Geluidsdrukniveau (koelen/verwarmen - conform JIS)	dB(A)	49/49	50/51	51/51	48 / 50	48 / 50	49 / 52
Geluidsdrukniveau Silent (koelen/verwarmen - conform JIS)		46/46	46/48	47/50	45/47	47/49	48/50
Afmetingen (HxBxD)	mm	845×970×370	845×970×370	845×970×370	1.300×970×370	1.300×970×370	1.300×970×370
Gewicht	kg	83	83	83	105	105	105
Technische gegevens binnenunit							
Afstandsbediening (bedraad)		Optioneel (Bedraad: RC-EX1/RC-E5)					
Zelfdiagnosesysteem		ja	ja	ja	ja	ja	ja
Automatische herstart na spanningsuitval		ja	ja	ja	ja	ja	ja
Condenspomp, opvoerhoogte (vanaf onderkant unit)		-	-	-	-	-	-
Condensleiding, aansluiting (inw./uitw.)	mm	6	6	6	6	6	6
Luchtfilter, Long-Life-filter (uitwasbaar)		Zie hoofdstuk "Toebehoren" voor technische gegevens en prijzen					
Verse lucht-/toevoerluchtaansluiting, geperforeerd (HxB)	mm	-	-	-	-	-	-
Ventilator, aantal stappen	aantal	2	2	2	2	2	2
Luchthoeveelheid (Me/Hi)	m^3/h	2.520/3.520	2.520/3.520	2.520/3.520	2.520/3.520	2.520/3.520	2.520/3.520
Worp koelen (Me/Hi)	m	5,0/6,0	5,0/6,0	5,0/6,0	5,0/6,0	5,0/6,0	5,0/6,0
Geluidsdrukniveau (Me/Hi - gemeten vanaf 3 m afstand)	dB(A)	44/51	44/51	44/51	44/51	44/51	44/51
Gewicht unit	kg	47	47	47	47	47	47
Afmetingen unit (HxBxD)	mm	331×1.177 x1.050	331×1.177 x1.050	331×1.177 x1.050	331×1.177 x1.050	331×1.177 x1.050	331×1.177 x1.050
Afmetingen paneel (HxBxD)	mm	-	-	-	-	-	-
Paneel code		-	-	-	-	-	-
Optionele toebehoren							
Aansluiting bedrijfs- en alarmmelding, remote ON/OFF		ja	ja	ja	ja	ja	ja
Aansluiting Superlink®-Bus		ja	ja	ja	ja	ja	ja
Aansluiting CompTrol®-Serie		ja	ja	ja	ja	ja	ja
Brutoprijs (excl. BTW)							
Binnenunit	**€**	**6.710,-**	**6.710,-**	**6.710,-**	**6.710,-**	**6.710,-**	**6.710,-**
Buitenunit	**€**	**4.090,-**	**4.850,-**	**5.470,-**	**5.155,-**	**6.105,-**	**7.045,-**
Bedrade/ infrarood afstandsbediening	**€**	**230,- (RC-EX 1) / 135,- (RC-E5)**					

[1] Kabeldimensionering en afzekering volgens NEN 1010, niet in de leveringsomvang opgenomen.

Zie voor meer gedetailleerde informatie de technische handboeken. Technische wijzigingen en typefouten voorbehouden.

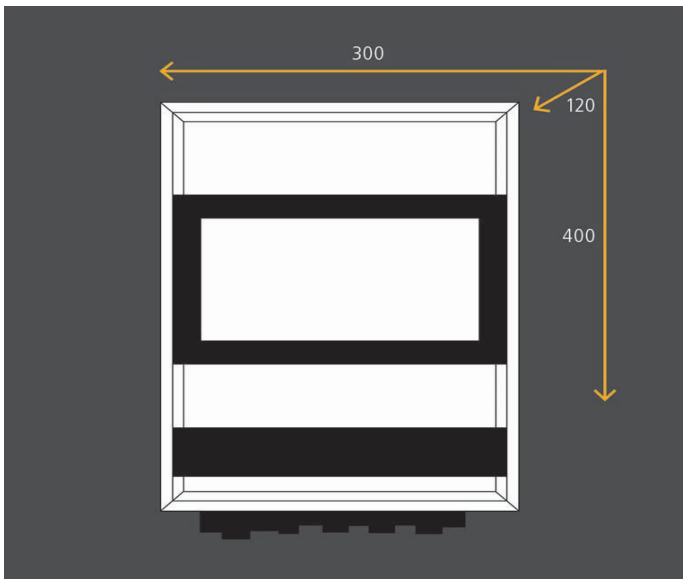

Optioneel:

Ecotouch wandbediening RC-EX1

Wandbediening RC-E5

FDSX

Warmtewisselaar aansluitmodule

Warmtewisselaar-aansluitmodel voor koelen en verwarmen

- Aansturingskit voor het aansluiten van een, door derden te leveren, verdamper op een FDS-buitenunit
- Leveromvang: temperatuursensoren en schakelkast met daarin de elektronische aansturing
- Op locatie aan het gevraagde koel-en verwarmingsvermogen aan te passen
- Aansturing voor een externe stromingsschakelaar
- Aansturing voor een externe condenspomp
- Geïntegreerde configuratiefuncties voor individuele aanpassingen
- Optionele kanaal- en oppervlaktevoelers
- Optionele Comptrol® regelsystemen (o.a. bedrijfs- en storingsmeldingen, temperatuur grenswaarde-alarm, remote ON/OFF, sequencing, meet-en regelsoftware en GBS-aansluitingen)

FDSX-V/SRC-ZMX

INVERTER 230 V

Model warmtewisselaar aansturingskit		FDSX 250 V	FDSX 250 V	FDSX 250 V
Type buitenunit		**SRC 40 ZMX-S**	**SRC 50 ZMX-S**	**SRC 60 ZMX-S**
Koelcapaciteit min./nom./max. [1)2)]	kW	1,1 / 4,0 / 4,7	1,1 / 5,0 / 5,8	1,1 / 6,1 / 6,8
Verwarmingscapaciteit min./nom./max. [1)]	kW	0,6 / 4,5 / 5,4	0,6 / 6,0 / 7,7	0,6 / 6,8 / 8,2
Technische gegevens set:				
Koelen EER / SEER / Energielabel		4,30/-/-	3,88/-/-	3,68/-/-
Verwarmen COP / SCOP / Energielabel		4,25/-/-	4,19/-/-	3,94/-/-
Werkingsbereik				
Buitentemperatuur koelbedrijf	°C	-15 tot +43	-15 tot +43	-15 tot +43
Buitentemperatuur verwarmingsbedrijf	°C	-15 tot +20	-15 tot +20	-15 tot +20
Elektrische gegevens				
Aansluitspanning	V/Ph/Hz	230/1/50,N,PE	230/1/50,N,PE	230/1/50,N,PE
Afzekerwaarde, traag [3)]	A	16	16	16
Opgenomen vermogen koelen/verwarmen	kW	0,93 / 1,06	1,64 / 1,58	1,98 / 1,77
Bedrijfstroom koelen/verwarmen/aanloopstroom	A	4,4 / 5,1 / 5,0	6,0 / 6,0 / 5,0	6,9 / 7,9 / 5,0
Aansluiting voeding		aan buitenunit	aan buitenunit	aan buitenunit
Voedingskabel, minstens [3)]	mm2	3 × 1,5	3 × 1,5	3 × 1,5
Kabel tussen buiten- en binnenunit, minstens [3)]	mm2	4 × 1,5	4 × 1,5	4 × 1,5
Koudemiddelleidingen				
Vloeistofleiding/unitaansluiting	inch	Ø 1 / 4"	Ø 1 / 4"	Ø 1 / 4"
Zuiggasleiding/unitaansluiting	inch	Ø 1 / 2"	Ø 1 / 2"	Ø 1 / 2"
Dampdichte warmte isolatie		alle leidingen	alle leidingen	alle leidingen
Koudemiddelinspuiting		EEV in buitenunit		
Leidinglengte max.	m	30	30	30
Maximaal hoogteverschil, buitenunit hoger/lager	m	20 / 20	20 / 20	20 / 20
Technische gegevens buitenunit				
Koudemiddel		R410A	R410A	R410A
Koudemiddel hoeveelheid (voorgevuld)	kg	1,5	1,5	1,5
Koudemiddel voorvulling voor een leidinglengte tot	m	15	15	15
Koudemiddel navul hoeveelheid per mtr vloeistofleiding	kg	0,02	0,02	0,02
Zelfdiagnosesysteem		ja	ja	ja
Ventilator	aantal	1	1	1
Luchthoeveelheid, max. (koelen/verwarmen)	m3/h	2.160 / 1.980	2.400 / 1.980	2.490 / 2.340
Geluidsdrukniveau (koelen/verwarmen - conform JIS)	dB(A)	50/50	54/50	54/54
Geluidsdrukniveau Silent (koelen/verwarmen - conform JIS)	dB(A)	45/45	45/45	45/45
Afmetingen (HxBxD)	mm	640×871×290	640×871×290	640×871×290
Gewicht	kg	45	45	45
Technische gegevens aansturingskit				
Afstandsbediening		Optioneel (Bedraad: RC-EX1/RC-E5)		
Zelfdiagnosesysteem		ja	ja	ja
Automatische herstart na spanningsuitval		ja	ja	ja
Gewicht schakelkast	kg	ca. 8,0	ca. 8,0	ca. 8,0
Afmetingen schakelkast (HxBxD)	mm	400 × 300 × 120	400 × 300 × 120	400 × 300 × 120
Kleur schakelkast	RAL	7035	7035	7035
Ontwerpgegevens warmtewisselaar (levering door derden)				
Luchthoeveelheid over de warmtewisselaar, min.	m3/h	600	600	700
Lucht- en water intredetemperatuur koelen/verwarmen min./max.	°C	16/32 of 10/32	16/32 of 10/32	16/32 of 10/32
Optionele toebehoren				
Aansluiting bedrijfs- en alarmmelding, remote ON/OFF		ja	ja	ja
Aansluiting Superlink®-Bus		ja	ja	ja
Aansluiting CompTrol®-Serie		ja	ja	ja
Artikelnummer				
Aansturingskit / Buitenunit		**60905917 / 60905014**	**60905917 / 60905017**	**60905917 / 60905023**
Bedrade afstandsbediening		**(RC-EX 1) 61099328 / (RC-E5) 61099321**		
Brutoprijs (excl. BTW)				
Aansturingskit	**€**	**2.340,-**	**2.340,-**	**2.340,-**
Buitenunit	**€**	**1.590,-**	**1.840,-**	**2.165,-**
Bedrade afstandsbediening	**€**	**230,- (RC-EX 1) / 135,- (RC-E5)**		

[1)] Nominale capaciteit kan per gebruikte verdamper variëren.

[2)] Bij t° = 5-6 °C.

[3)] Kabeldimensionering en afzekering volgens NEN 1010, niet in de leveringsomvang opgenomen.

Zie voor meer gedetailleerde informatie de technische handboeken. Technische wijzigingen en typefouten voorbehouden.

FDSX-V/FDC-VNX/VN/VS

INVERTER 230-400 V

Model warmtewisselaar aansturingskit		FDSX 250 V	FDSX 250 V	FDSX 250 V	FDSX 250 V	FDSX 250 V	FDSX 250 V	FDSX 250 V
Type buitenunit		**FDC 71 VNX**	**FDC 100 VN**	**FDC 125 VN**	**FDC 140 VN**	**FDC 100 VS**	**FDC 125 VS**	**FDC 140 VS**
Koelcapaciteit min./nom./max. [1)2)]	kW	3,2/7,1/8,0	4,0/10,0/11,2	5,0/12,5/14,0	5,0/14,0/14,5	4,0/10,0/11,2	5,0/12,5/14,0	5,0/14,0/14,5
Verwarmingscapaciteit min./nom./max. [1)]	kW	3,6/8,0/9,0	4,0/11,2/12,5	4,0/14,0/16,0	4,0/16,0/16,5	4,0/11,2/12,5	4,0/14,0/16,0	4,0/16,0/16,5
Technische gegevens set:								
Koelen EER / SEER / Energielabel		3,48/-/-	3,82/-/-	3,20/-/-	3,10/-/-	3,82/-/-	3,20/-/-	3,10/-/-
Verwarmen COP / SCOP / Energielabel		4,12/-/-	4,31/-/-	3,86/-/-	3,64/-/-	4,31/-/-	3,86/-/-	3,64/-/-
Werkingsbereik								
Buitentemperatuur koelbedrijf	°C	-15 tot +43	-15 tot +43	-15 tot +43	-15 tot +43	-15 tot +43	-15 tot +43	-15 tot +43
Buitentemperatuur verwarmingsbedrijf	°C	-20 tot +20	-20 tot +20	-20 tot +20	-20 tot +20	-20 tot +20	-20 tot +20	-20 tot +20
Elektrische gegevens								
Aansluitspanning	V/Ph/Hz	230/1/50,N,PE	230/1/50,N,PE	230/1/50,N,PE	230/1/50,N,PE	400/3/50,N,PE	400/3/50,N,PE	400/3/50,N,PE
Afzekerwaarde, traag [3)]	A	16	25	25	25	16	16	16
Opgenomen vermogen koelen/verwarmen	kW	1,95/1,85	2,62/2,60	3,91/3,63	4,51/4,40	2,62/2,60	3,91/3,63	4,51/4,40
Bedrijfstroom koelen/verwarmen/aanloopstroom	A	4,4/5,1/5,0	6,0/6,0/5,0	6,9/7,9/5,0	8,5/8,1/5,0	3,8/3,8/5,0	5,5/5,1/5,0	6,5/6,3/5,0
Aansluiting voeding		aan buitenunit	aan buitenunit	aan buitenunit	aan buitenunit	aan buitenunit	aan buitenunit	aan buitenunit
Voedingskabel, minstens [3)]	mm2	3 × 1,5	3 × 2,5	3 × 2,5	3 × 4,0	5 × 1,5	5 × 1,5	5 × 1,5
Kabel tussen buiten- en binnenunit, minstens [3)]	mm2	4 × 1,5	4 × 1,5	4 × 1,5	4 × 1,5	4 × 1,5	4 × 1,5	4 × 1,5
Koudemiddelleidingen								
Vloeistofleiding/unitaansluiting	inch	Ø 3 / 8"	Ø 3 / 8"	Ø 3 / 8"	Ø 3 / 8"	Ø 3 / 8"	Ø 3 / 8"	Ø 3 / 8"
Zuiggasleiding/unitaansluiting	inch	Ø 5 / 8"	Ø 5 / 8"	Ø 5 / 8"	Ø 5 / 8"	Ø 5 / 8"	Ø 5 / 8"	Ø 5 / 8"
Dampdichte warmte isolatie		alle leidingen	alle leidingen	alle leidingen	alle leidingen	alle leidingen	alle leidingen	alle leidingen
Koudemiddelinspuiting		EEV in buitenunit				EEV in buitenunit		
Leidinglengte max.	m	50	50	50	50	50	50	50
Maximaal hoogteverschil, buitenunit hoger/lager	m	30 / 15	30 / 15	30 / 15	30 / 15	30 / 15	30 / 15	30 / 15
Technische gegevens buitenunit								
Koudemiddel		R410A	R410A	R410A	R410A	R410A	R410A	R410A
Koudemiddel hoeveelheid (voorgevuld)	kg	2,95	3,8	3,8	3,8	3,8	3,8	3,8
Koudemiddel voorvulling voor een leidinglengte tot	m	30	30	30	30	30	30	30
Koudemiddel navul hoeveelheid per mtr vloeistofleiding	kg	0,06	0,06	0,06	0,06	0,06	0,06	0,06
Zelfdiagnosesysteem		ja	ja	ja	ja	ja	ja	ja
Ventilator	aantal	1	1	1	1	1	1	1
Luchthoeveelheid, max. (koelen/verwarmen)	m3/h	3.600/3.000	4.500/4.380	4.500/4.380	4.500/4.380	4.500/4.380	4.500/4.380	4.500/4.380
Geluidsdrukniveau standaard (conform JIS)	dB(A)	51 / 48	49 / 49	50 / 51	51 / 51	49 / 49	50 / 51	51 / 51
Afmetingen (HxBxD)	mm	750×968×340	845×970×370	845×970×370	845×970×370	845×970×370	845×970×370	845×970×370
Gewicht	kg	60	81	81	81	83	83	83
Technische gegevens Warmtewisselaar-aansturingskit								
Afstandsbediening		Optioneel (Bedraad: RC-EX1/RC-E5)						
Zelfdiagnosesysteem		ja	ja	ja	ja	ja	ja	ja
Automatische herstart na spanningsuitval		ja	ja	ja	ja	ja	ja	ja
Gewicht schakelkast	kg	ca. 8,0	ca. 8,0	ca. 8,0	ca. 8,0	ca. 8,0	ca. 8,0	ca. 8,0
Afmetingen schakelkast (HxBxD)	mm	400×300×120	400×300×120	400×300×120	400×300×120	400×300×120	400×300×120	400×300×120
Kleur schakelkast	RAL	7035	7035	7035	7035	7035	7035	7035
Ontwerpgegevens warmtewisselaar (levering door derden)								
Luchthoeveelheid over de warmtewisselaar, min.	m3/h	800	1.200	1.400	1.400	1.200	1.400	1.400
Lucht- en water intredetemperatuur koelen/verwarmen min./max.	°C	16/32 of 10/32				16/32 of 10/32		
Optionele toebehoren								
Aansluiting bedrijfs- en alarmmelding, remote ON/OFF		ja	ja	ja	ja	ja	ja	ja
Aansluiting Superlink®-Bus		ja	ja	ja	ja	ja	ja	ja
Aansluiting CompTrol®-Serie		ja	ja	ja	ja	ja	ja	ja
Brutoprijs (excl. BTW)								
Warmtewisselaar-aansturingskit	**€**	**2.340,-**	**2.340,-**	**2.340,-**	**2.340,-**	**2.340,-**	**2.340,-**	**2.340,-**
Buitenunit	**€**	**2.975,-**	**3.725,-**	**4.325,-**	**5.205,-**	**4.090,-**	**4.580,-**	**5.470,-**
Bedrade afstandsbediening	**€**	**230,- (RC-EX 1) / 135,- (RC-E5)**						

[1)] Nominale capaciteit kan per gebruikte verdamper variëren.

[2)] Bij t° = 5-6 °C.

[3)] Kabeldimensionering en afzekering volgens NEN 1010, niet in de leveringsomvang opgenomen.

Zie voor meer gedetailleerde informatie de technische handboeken. Technische wijzigingen en typefouten voorbehouden.

FDSX-V/FDC-VSA

INVERTER 400 V

Model warmtewisselaar aansturingskit		FDSX 250 V	FDSX 250 V
Type buitenunit		**FDC 200 VSA**	**FDC 250 VSA**
Koelcapaciteit min./nom./max. [1)2)]	kW	7,0 / 20,0 / 22,4	10,0 / 25,0 / 28,0
Verwarmingscapaciteit min./nom./max. [1)]	kW	7,6 / 22,4 / 25,0	9,5 / 28,0 / 31,5
Technische gegevens set:			
Koelen EER / SEER / Energielabel		2,70/-/-	2,92/-/-
Verwarmen COP / SCOP / Energielabel		3,19/-/-	3,64/-/-
Werkingsbereik			
Buitentemperatuur koelbedrijf	°C	-15 tot +43	-15 tot +43
Buitentemperatuur verwarmingsbedrijf	°C	-15 tot +24	-15 tot +24
Elektrische gegevens			
Aansluitspanning	V/Ph/Hz	400/3/50,N,PE	400/3/50,N,PE
Afzekerwaarde, traag [2)]	A	25	25
Opgenomen vermogen koelen/verwarmen	kW	7,05/7,02	8,22/7,42
Bedrijfstroom koelen/verwarmen/aanloopstroom	A	10,2/10,0/5,0	11,8/10,8/5,0
Aansluiting voeding		aan buitenunit	aan buitenunit
Voedingskabel, minstens [3)]	mm2	5 × 4,0	5 × 4,0
Kabel tussen buiten- en binnenunit, minstens [3)]	mm2	4 × 1,5	4 × 1,5
Koudemiddelleidingen			
Vloeistofleiding/unitaansluiting	inch	Ø 3/8"	Ø 1/2"
Zuiggasleiding/unitaansluiting	inch	Ø 7/8"	Ø 7/8"
Dampdichte warmte isolatie		alle leidingen	alle leidingen
Koudemiddelinspuiting		in buitenunit	in buitenunit
Leidinglengte max.	m	70	70
Maximaal hoogteverschil, buitenunit hoger/lager	m	30/15	30/15
Technische gegevens buitenunit			
Koudemiddel		R410A	R410A
Koudemiddel hoeveelheid (voorgevuld)	kg	5,4	7,2
Koudemiddel voorvulling voor een leidinglengte tot	m	30	30
Koudemiddel navul hoeveelheid per mtr vloeistofleiding	kg	0,06	0,12
Zelfdiagnosesysteem		ja	ja
Ventilator	aantal	2	2
Luchthoeveelheid, max. (koelen/verwarmen)	m3/h	8.100/8.100	8.580/9.060
Geluidsdrukniveau standaard (conform JIS)	dB(A)	57 / 59	59/62
Afmetingen (HxBxD)	mm	1.300 × 970 × 370	1.505 × 970 × 370
Gewicht	kg	115	143
Technische gegevens Warmtewisselaar-aansturingskit			
Afstandsbediening		Optioneel (Bedraad: RC-EX1/RC-E5)	
Zelfdiagnosesysteem		ja	ja
Automatische herstart na spanningsuitval		ja	ja
Gewicht schakelkast	kg	ca. 8,0	ca. 8,0
Afmetingen schakelkast (HxBxD)	mm	400 × 300 × 120	400 × 300 × 120
Kleur schakelkast	RAL	7035	7035
Ontwerpgegevens warmtewisselaar (levering door derden)			
Luchthoeveelheid over de warmtewisselaar, min.	m3/h	3.000	4.000
Lucht- en water intredetemperatuur koelen/verwarmen min./max.	°C	16/32 of 10/32	16/32 of 10/32
Optionele toebehoren			
Aansluiting bedrijfs- en alarmmelding, remote ON/OFF		ja	ja
Aansluiting Superlink®-Bus		ja	ja
Aansluiting CompTrol®-Serie		ja	ja
Brutoprijs (excl. BTW)			
Warmtewisselaar-aansturingskit / Buitenunit	**€**	**2.340,-**	**2.340,-**
Buitenunit	**€**	**3.870,-**	**4.055,-**
Bedrade afstandsbediening	**€**	**230,- (RC-EX 1) / 135,- (RC-E5)**	

[1)] Nominale capaciteit kan per gebruikte verdamper variëren.
[2)] Bij t° = 5-6 °C.
[3)] Kabeldimensionering en afzekering volgens NEN 1010, niet in de leveringsomvang opgenomen.
Zie voor meer gedetailleerde informatie de technische handboeken. Technische wijzigingen en typefouten voorbehouden.

FDSX-V/FDC-VNX

Model warmtewisselaar aansturingskit		FDSX 250 V	FDSX 250 V	FDSX 250 V
Type buitenunit		**FDC 100 VNX**	**FDC 125 VNX**	**FDC 140 VNX**
Koelcapaciteit min./nom./max. [1)2)]	kW	4,0 / 10,0 / 11,2	5,0 / 12,5 / 14,0	5,0 / 14,0 / 16,0
Verwarmingscapaciteit min./nom./max. [1)]	kW	4,0 / 11,2 / 12,5	4,0 / 14,0 / 17,0	4,0 / 16,0 / 18,0
Technische gegevens set:				
Koelen EER / SEER / Energielabel		4,29/-/-	4,02/-/-	3,48/-/-
Verwarmen COP / SCOP / Energielabel		4,65/-/-	4,29/-/-	3,97/-/-
Werkingsbereik				
Buitentemperatuur koelbedrijf	°C	-15 tot +43	-15 tot +43	-15 tot +43
Buitentemperatuur verwarmingsbedrijf	°C	-15 tot +20	-15 tot +20	-15 tot +20
Elektrische gegevens				
Aansluitspanning	V/Ph/Hz	230/1/50,N,PE	230/1/50,N,PE	230/1/50,N,PE
Afzekerwaarde, traag [3)]	A	25	25	25
Opgenomen vermogen koelen/verwarmen	kW	2,33 / 2,41	3,11 / 3,26	4,02 / 4,03
Bedrijfstroom koelen/verwarmen/aanloopstroom	A	10,3 / 10,6 / 5,0	13,7 / 14,3 / 5,0	17,6 / 17,6 / 5,0
Aansluiting voeding		aan buitenunit	aan buitenunit	aan buitenunit
Voedingskabel, minstens [3)]	mm2	3 × 4,0	3 × 4,0	3 × 4,0
Kabel tussen buiten- en binnenunit, minstens [3)]	mm2	4 × 1,5	4 × 1,5	4 × 1,5
Koudemiddelleidingen				
Vloeistofleiding/unitaansluiting	inch	Ø 3/8"	Ø 3/8"	Ø 3/8"
Zuiggasleiding/unitaansluiting	inch	Ø 5/8"	Ø 5/8"	Ø 5/8"
Dampdichte warmte isolatie		alle leidingen	alle leidingen	alle leidingen
Koudemiddelinspuiting		EEV in buitenunit		
Leidinglengte max.	m	100	100	100
Maximaal hoogteverschil, buitenunit hoger/lager	m	30/15	30/15	30/15
Technische gegevens buitenunit				
Koudemiddel		R410A	R410A	R410A
Koudemiddel hoeveelheid (voorgevuld)	kg	4,5	4,5	4,5
Koudemiddel voorvulling voor een leidinglengte tot	m	30	30	30
Koudemiddel navul hoeveelheid per mtr vloeistofleiding	kg	0,06	0,06	0,06
Zelfdiagnosesysteem		ja	ja	ja
Ventilator	aantal	2	2	2
Luchthoeveelheid, max. (koelen/verwarmen)	m3/h	6.000 / 6.000	6.000 / 6.000	6.000 / 6.000
Geluidsdrukniveau (koelen/verwarmen - conform JIS)	dB(A)	48/50	48/50	49/52
Geluidsdrukniveau Silent (koelen/verwarmen - conform JIS)	dB(A)	45/47	47/49	48/50
Afmetingen (HxBxD)	mm	1.300×970×370	1.300×970×370	1.300×970×370
Gewicht	kg	105	105	105
Technische gegevens aansturingskit				
Afstandsbediening		Optioneel (Bedraad: RC-EX1/RC-E5)		
Zelfdiagnosesysteem		ja	ja	ja
Automatische herstart na spanningsuitval		ja	ja	ja
Gewicht schakelkast	kg	ca. 8,0	ca. 8,0	ca. 8,0
Afmetingen schakelkast (HxBxD)	mm	400 × 300 × 120	400 × 300 × 120	400 × 300 × 120
Kleur schakelkast	RAL	7035	7035	7035
Ontwerpgegevens warmtewisselaar (levering door derden)				
Luchthoeveelheid over de warmtewisselaar, min.	m3/h	1.200	1.400	1.400
Lucht- en water intredetemperatuur koelen/verwarmen min./max.	°C	16/32 of 10/32	16/32 of 10/32	16/32 of 10/32
Optionele toebehoren				
Aansluiting bedrijfs- en alarmmelding, remote ON/OFF		ja	ja	ja
Aansluiting Superlink®-Bus		ja	ja	ja
Aansluiting CompTrol®-Serie		ja	ja	ja
Brutoprijs (excl. BTW)				
Aansturingskit	**€**	**2.340,-**	**2.340,-**	**2.340,-**
Buitenunit	**€**	**4.900,-**	**5.810,-**	**6.715,-**
Bedrade afstandsbediening	**€**	**230,- (RC-EX 1) / 135,- (RC-E5)**		

[1)] Nominale capaciteit kan per gebruikte verdamper variëren.

[2)] Bij t° = 5-6 °C.

[3)] Kabeldimensionering en afzekering volgens NEN 1010, niet in de leveringsomvang opgenomen.

Zie voor meer gedetailleerde informatie de technische handboeken. Technische wijzigingen en typefouten voorbehouden.

FDSX-V/FDC-VSX

Model warmtewisselaar aansturingskit		FDSX 250 V	FDSX 250 V	FDSX 250 V
Type buitenunit		**FDC 100 VSX**	**FDC 125 VSX**	**FDC 140 VSX**
Koelcapaciteit min./nom./max. 1) 2)	kW	4,0 / 10,0 / 11,2	5,0 / 12,5 / 14,0	5,0 / 14,0 / 16,0
Verwarmingscapaciteit min./nom./max. 1)	kW	4,0 / 11,2 / 12,5	4,0 / 14,0 / 17,0	4,0 / 16,0 / 18,0
Technische gegevens set:				
Koelen EER / SEER / Energielabel		4,29/-/-	4,02/-/-	3,48/-/-
Verwarmen COP / SCOP / Energielabel		4,65/-/-	4,29/-/-	3,97/-/-
Werkingsbereik				
Buitentemperatuur koelbedrijf	°C	-15 tot +43	-15 tot +43	-15 tot +43
Buitentemperatuur verwarmingsbedrijf	°C	-15 tot +20	-15 tot +20	-15 tot +20
Elektrische gegevens				
Aansluitspanning	V/Ph/Hz	400/3/50,N,PE	400/3/50,N,PE	400/3/50,N,PE
Afzekerwaarde, traag 3)	A	16	16	16
Opgenomen vermogen koelen/verwarmen	kW	2,33 / 2,41	3,11 / 3,26	4,02 / 4,03
Bedrijfstroom koelen/verwarmen/aanloopstroom	A	3,4/3,5/5,0	4,6/4,8/5,0	5,8/5,8/5,0
Aansluiting voeding		aan buitenunit	aan buitenunit	aan buitenunit
Voedingskabel, minstens 3)	mm2	5 X 1,5	5 X 1,5	5 X 1,5
Kabel tussen buiten- en binnenunit, minstens 3)	mm2	4 × 1,5	4 × 1,5	4 × 1,5
Koudemiddelleidingen				
Vloeistofleiding/unitaansluiting	inch	Ø 3/8"	Ø 3/8"	Ø 3/8"
Zuiggasleiding/unitaansluiting	inch	Ø 5/8"	Ø 5/8"	Ø 5/8"
Dampdichte warmte isolatie		alle leidingen	alle leidingen	alle leidingen
Koudemiddelinspuiting		EEV in buitenunit		
Leidinglengte max.	m	100	100	100
Maximaal hoogteverschil, buitenunit hoger/lager	m	30/15	30/15	30/15
Technische gegevens buitenunit				
Koudemiddel		R410A	R410A	R410A
Koudemiddel hoeveelheid (voorgevuld)	kg	4,5	4,5	4,5
Koudemiddel voorvulling voor een leidinglengte tot	m	30	30	30
Koudemiddel navul hoeveelheid per mtr vloeistofleiding	kg	0,06	0,06	0,06
Zelfdiagnosesysteem		ja	ja	ja
Ventilator	aantal	2	2	2
Luchthoeveelheid, max. (koelen/verwarmen)	m3/h	6.000 / 6.000	6.000 / 6.000	6.000 / 6.000
Geluidsdrukniveau (koelen/verwarmen - conform JIS)	dB(A)	48/50	48/50	49/52
Geluidsdrukniveau Silent (koelen/verwarmen - conform JIS)	dB(A)	45/47	47/49	48/50
Afmetingen (HxBxD)	mm	1.300×970×370	1.300×970×370	1.300×970×370
Gewicht	kg	105	105	105
Technische gegevens aansturingskit				
Afstandsbediening		Optioneel (Bedraad: RC-EX1/RC-E5)		
Zelfdiagnosesysteem		ja	ja	ja
Automatische herstart na spanningsuitval		ja	ja	ja
Gewicht schakelkast	kg	ca. 8,0	ca. 8,0	ca. 8,0
Afmetingen schakelkast (HxBxD)	mm	400 × 300 × 120	400 × 300 × 120	400 × 300 × 120
Kleur schakelkast	RAL	7035	7035	7035
Ontwerpgegevens warmtewisselaar (levering door derden)				
Luchthoeveelheid over de warmtewisselaar, min.	m3/h	1.200	1.400	1.400
Lucht- en water intredetemperatuur koelen/verwarmen min./max.	°C	16/32 of 10/32	16/32 of 10/32	16/32 of 10/32
Optionele toebehoren				
Aansluiting bedrijfs- en alarmmelding, remote ON/OFF		ja	ja	ja
Aansluiting Superlink®-Bus		ja	ja	ja
Aansluiting CompTrol®-Serie		ja	ja	ja
Brutoprijs (excl. BTW)				
Aansturingskit	**€**	**2.340,-**	**2.340,-**	**2.340,-**
Buitenunit	**€**	**5.155,-**	**6.105,-**	**7.045,-**
Bedrade afstandsbediening	**€**	**230,- (RC-EX 1) / 135,- (RC-E5)**		

1) Nominale capaciteit kan per gebruikte verdamper variëren.

2) Bij t° = 5-6 °C.

3) Kabeldimensionering en afzekering volgens NEN 1010, niet in de leveringsomvang opgenomen.

Zie voor meer gedetailleerde informatie de technische handboeken. Technische wijzigingen en typefouten voorbehouden.

S-Serie
Mono-splitsystemen met R410A

STU

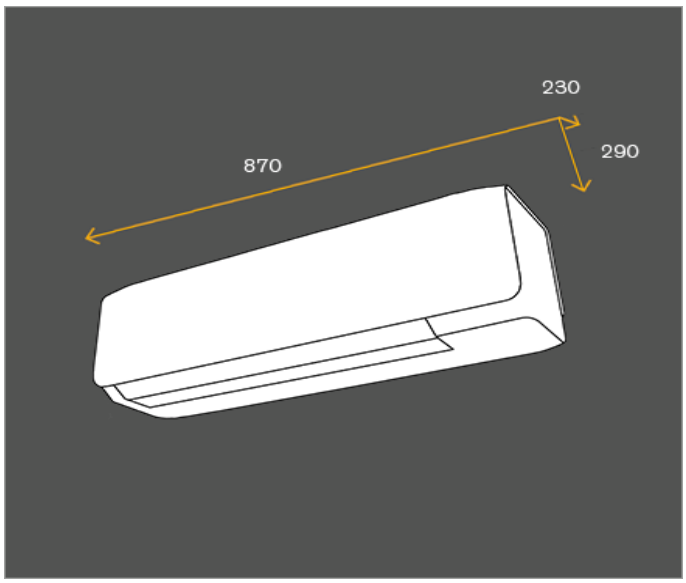

Optioneel:

Ecotouch wandbediening RC-EX1

Wandbediening RC-E5

Wandbediening RCH-E3

NIEUW!

SRK-ZS

Wandmodel

Inclusief:

Infrarood bediening

Wandmodel voor koelen en verwarmen

- Energiebesparend Inverter wandsplitmodel in een compacte uitvoering in "Signaalwit" (RAL 9003)
- Uitblaashoek van de 4 pendellamellen individueel en onafhankelijk van elkaar instelbaar (met bedrade afstandsbediening)
- Bijzonder laag geluidsdrukniveau van minaal 19 dB(A) en koelbedrijf tot -15 °C buitentemperatuur
- Optimale luchtverdeling dankzij de Autoswing-functies en automatische herstart na spanningsuitval
- Eco-functie draagt bij tot verlaging van de bedrijfskosten
- Enzym-filter en uitwasbaar geurfilter voor het reinigen van de ruimtelucht
- Auto-functie voor een automatische omschakeling tussen koel- en verwarmingsbedrijf
- Hot-start en Hot-Spurt-functie voor een snelle opwarming van koude ruimten
- Optionele Comptrol® regelsystemen (o.a. bedrijfs- en storingsmeldingen, temperatuur grenswaarde-alarm, remote ON/OFF, sequencing, meet-en regelsoftware en GBS-aansluitingen)

SRK-ZS/SRC-ZM

INVERTER KOELEN TOT -15 °C

Type binnenunit		SRK 20 ZS-S	SRK 25 ZS-S	SRK 35 ZS-S	SRK 50 ZS-S
Type buitenunit		**SRC 20 ZS-S**	**SRC 25 ZS-S**	**SRC 35 ZS-S**	**SRC 50 ZS-S**
Koelcapaciteit min./nom./max.	kW	1,0 / 2,0 / 2,8	1,0 / 2,5 / 3,0	1,0 / 3,5 / 3,8	1,7 / 5,0 / 5,5
Verwarmingscapaciteit min./nom./max.	kW	0,9 / 2,7 / 4,2	0,9 / 3,2 / 4,4	0,9 / 4,0 / 4,8	1,6 / 5,8 / 6,6
Verwarmingscapaciteit nom. bij -10°C	kW	1,82	2,16	2,20	3,91
Technische gegevens set					
Koelen EER / SEER / Energielabel		4,55/7,80/A++	4,03/7,80/A++	3,47/7,80/A++	3,21/6,30/A++
Verwarmen COP / SCOP / Energielabel		4,35/4,60/A++	4,00/4,60/A++	4,00/4,60/A++	3,65/4,20/A+
Werkingsbereik					
Buitentemperatuur koelbedrijf	°C	-15 tot +46	-15 tot +46	-15 tot +46	-15 tot +46
Buitentemperatuur verwarmingsbedrijf	°C	-15 tot +21	-15 tot +21	-15 tot +21	-15 tot +21
Elektrische gegevens					
Aansluitspanning	V/Ph/Hz	230/1/50,N,PE	230/1/50,N,PE	230/1/50,N,PE	230/1/50,N,PE
Afzekerwaarde, traag [1]	A	16	16	16	16
Opgenomen vermogen koelen	kW	0,44 (0,21~0,77)	0,62 (0,21~0,88)	1,01 (0,21~1,24)	1,56 (0,40~2,30)
Opgenomen vermogen verwarmen	kW	0,62 (0,17~1,38)	0,80 (0,17~1,36)	1,00 (0,17~1,45)	1,59 (0,37~2,30)
Bedrijfstroom koelen/verwarmen / Aanloopstroom max.	A	2,4 / 3,1 / 3,1	3,1 / 3,8 / 3,8	4,7 / 4,7 / 4,7	6,9 / 7,0 / 7,0
Aansluiting voeding		aan buitenunit	aan buitenunit	aan buitenunit	aan buitenunit
Voedingskabel, minstens [1]	mm^2	3 × 1,5	3 × 1,5	3 × 1,5	3 × 1,5
Kabel tussen buiten- en binnenunit, minstens [1]	mm^2	4 × 1,5	4 × 1,5	4 × 1,5	4 × 1,5
Koudemiddelleidingen					
Vloeistofleiding/unitaansluiting	inch	Ø 1 / 4"	Ø 1 / 4"	Ø 1 / 4"	Ø 1 / 4"
Zuiggasleiding/unitaansluiting	inch	Ø 3 / 8"	Ø 3 / 8"	Ø 3 / 8"	Ø 1 / 2"
Dampdichte warmte isolatie		alle leidingen	alle leidingen	alle leidingen	alle leidingen
Koudemiddelinspuiting		EEV in buitenunit	EEV in buitenunit	EEV in buitenunit	EEV in buitenunit
Leidinglengte max.	m	20	20	20	25
Maximaal hoogteverschil, buitenunit hoger/lager	m	10 / 10	10 / 10	10 / 10	15 / 15
Technische gegevens buitenunit					
Koudemiddel		R410A	R410A	R410A	R410A
Koudemiddel hoeveelheid (voorgevuld)	kg	0,75	0,75	0,95	1,25
Koudemiddel voorvulling voor een leidinglengte tot	m	15	15	15	15
Koudemiddel navul hoeveelheid per mtr vloeistofleiding	kg	0,02	0,02	0,02	0,02
Zelfdiagnosesysteem		ja	ja	ja	ja
Ventilator	aantal	1	1	1	1
Luchthoeveelheid, max. (koelen/verwarmen)	m^3/h	1.644/1.416	1.644/1.416	1.890/1.668	1.968/1.968
Geluidsdrukniveau (koelen/verwarmen - confirm JIS)	dB(A)	45 / 45	46 / 46	50 / 48	51 / 53
Geluidsdrukniveau Silent (koelen/verwarmen - confirm JIS)	dB(A)	42 / 43	42 / 43	45 / 44	43 / 45
Afmetingen (HxBxD)	mm	540 × 842 × 290	540 × 842 × 290	540 × 842 × 290	595 × 842 × 290
Gewicht	kg	31,5	31,5	34,5	36,5
Technische gegevens binnenunit					
Afstandsbediening [2]		IR-afstandsbediening (Optioneel bedrade bediening: RC-EX1/RC-E5/RCH-E3)			
Zelfdiagnosesysteem		ja	ja	ja	ja
Automatische herstart na spanningsuitval		ja	ja	ja	ja
Condenspomp, opvoerhoogte (vanaf onderkant unit)	mm	-	-	-	-
Condensleiding, aansluiting	mm	Ø ID 16	Ø ID 16	Ø ID 16	Ø ID 16
Luchtfilter, Long-Life-Filter (uitwasbaar)/Enzym-Filter		ja / ja	ja / ja	ja / ja	ja / ja
Verse lucht-/toevoerluchtaansluiting		- / -	- / -	- / -	- / -
Pendellamellen		ja	ja	ja	ja
Ventilator, aantal stappen	aantal	4	4	4	4
Luchthoeveelheid (ULo/Lo/Me/Hi) koelen	m^3/h	300/354/420/558	300/354/480/594	300/336/522/678	354/444/594/726
Luchthoeveelheid (ULo/Lo/Me/Hi) verwarmen	m^3/h	354/390/510/600	354/402/522/678	336/420/660/738	444/546/672/834
Worp koelen	m	8	8	9	10
Externe statische druk, standaard/max.	Pa	-	-	-	-
Geluidsdrukniveau (ULo/Lo/Me/Hi - conform JIS) koelen	dB(A)	19/22/25/34	19/23/28/35	19/26/30/40	22/28/36/45
Geluidsdrukniveau (ULo/Lo/Me/Hi - conform JIS) verwarmen	dB(A)	19/23/29/36	19/24/30/39	19/25/36/41	24/31/37/45
Gewicht unit	kg	9,5	9,5	9,5	10
Afmetingen unit (HxBxD)	mm	290 × 870 × 230	290 × 870 × 230	290 × 870 × 230	290 × 870 × 230
Optionele toebehoren					
Aansluiting bedrijfs- en alarmmelding, remote ON/OFF [2]		ja	ja	ja	ja
Aansluiting Superlink®-Bus [3]		ja	ja	ja	ja
Aansluiting CompTrol®-Serie [2]		ja	ja	ja	ja
Brutoprijs (excl. BTW)					
Binnenunit (incl. infrarood afstandsbediening)	**€**	**575,-**	**620,-**	**725,-**	**1.100,-**
Buitenunit	**€**	**835,-[4]**	**895,-[4]**	**1.055,-[4]**	**1.555,-[4]**
Bedrade afstandsbediening (en noodzakelijk SC-BIKN-E) [2]	**€**	**230,- (RC-EX 1) / 135,- (RC-E5) / 140,- (RCH-E3) / 245,- (SC-BIKN-E)**			

[1] Kabeldimensionering en afzekering volgens NEN 1010, niet in de leveringsomvang opgenomen.

[2] Adapterprint SC-BIKN-E noodzakelijk (optionele toebehoren).

[3] Adapterprint SC-ADN-E en SC-BIKN-E noodzakelijk (optionele toebehoren).

[4] Leverbaar vanaf kwartaal 1

Zie voor meer gedetailleerde informatie de technische handboeken. Technische wijzigingen en typefouten voorbehouden.

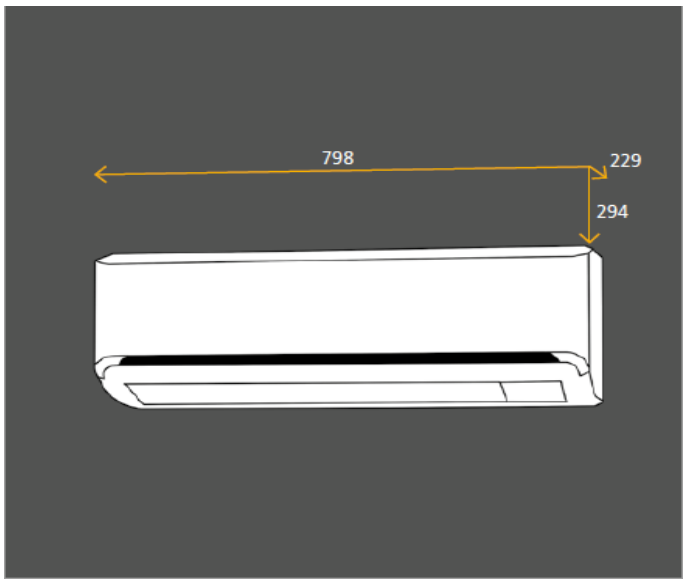

Optioneel:

Ecotouch wandbediening RC-EX1

Wandbediening RC-E5

Wandbediening RCH-E3

SRK-ZM

Wandmodel

Inclusief:

Infrarood bediening

Wandmodel voor koelen en verwarmen

- Energiebesparend Inverter wandsplitmodel in een compacte uitvoering
- Uitblaashoek van de 4 pendellamellen individueel en onafhankelijk van elkaar instelbaar (met bedrade afstandsbediening)
- Bijzonder laag geluidsdrukniveau van minaal 21dB(A) en koelbedrijf tot -15 °C buitentemperatuur
- Optimale luchtverdeling dankzij de Autoswing-functies en automatische herstart na spanningsuitval
- Eco-functie draagt bij tot verlaging van de bedrijfskosten
- Enzym-filter en uitwasbaar geurfilter voor het reinigen van de ruimtelucht
- Auto-functie voor een automatische omschakeling tussen koel- en verwarmingsbedrijf
- Hot-start en Hot-Spurt-functie voor een snelle opwarming van koude ruimten
- Optionele Comptrol® regelsystemen (o.a. bedrijfs- en storingsmeldingen, temperatuur grenswaarde-alarm, remote ON/OFF, sequencing, meet-en regelsoftware en GBS-aansluitingen)

SRK-ZM/SRC-ZM

INVERTER KOELEN TOT -15 °C

Type binnenunit		SRK 20 ZM-S	SRK 25 ZM-S	SRK 35 ZM-S	SRK 50 ZM-S
Type buitenunit		**SRC 20 ZM-S**	**SRC 25 ZM-S**	**SRC 35 ZM-S**	**SRC 50 ZM-S**
Koelcapaciteit min./nom./max.	kW	1,0 / 2,0 / 2,7	1,0 / 2,5 / 2,7	1,0 / 3,5 / 3,8	1,6 / 5,0 / 5,5
Verwarmingscapaciteit min./nom./max.	kW	1,2 / 2,7 / 3,9	1,2 / 3,2 / 3,9	1,3 / 4,0 / 4,8	1,6 / 5,8 / 6,6
Verwarmingscapaciteit nom. bij -10°C	kW	1,82	2,16	2,20	3,91
Technische gegevens set					
Koelen EER / SEER / Energielabel		4,55/7,00/A++	4,03/7,01/A++	3,47/7,10/A++	3,23/6,30/A++
Verwarmen COP / SCOP / Energielabel		4,35/4,05/A+	4,00/4,16/A+	4,00/4,17/A+	3,65/4,20/A+
Werkingsbereik					
Buitentemperatuur koelbedrijf	°C	-15 tot +46	-15 tot +46	-15 tot +46	-15 tot +46
Buitentemperatuur verwarmingsbedrijf	°C	-15 tot +21	-15 tot +21	-15 tot +21	-15 tot +21
Elektrische gegevens					
Aansluitspanning	V/Ph/Hz	230/1/50,N,PE	230/1/50,N,PE	230/1/50,N,PE	230/1/50,N,PE
Afzekerwaarde, traag [1]	A	16	16	16	16
Opgenomen vermogen koelen	kW	0,44 (0,21~0,77)	0,62 (0,21~0,88)	1,01 (0,21~1,24)	1,55 (0,40~2,20)
Opgenomen vermogen verwarmen	kW	0,62 (0,27~1,38)	0,80 (0,27~1,36)	1,00 (0,29~1,45)	1,59 (0,42~2,10)
Bedrijfstroom koelen/verwarmen / Aanloopstroom max.	A	2,4 / 3,1 / 3,1	3,1 / 3,8 / 3,8	4,7 / 4,7 / 4,7	6,8 / 7,0 / 7,0
Aansluiting voeding		aan buitenunit	aan buitenunit	aan buitenunit	aan buitenunit
Voedingskabel, minstens [1]	mm^2	3 × 1,5	3 × 1,5	3 × 1,5	3 × 1,5
Kabel tussen buiten- en binnenunit, minstens [1]	mm^2	4 × 1,5	4 × 1,5	4 × 1,5	4 × 1,5
Koudemiddelleidingen					
Vloeistofleiding/unitaansluiting	inch	Ø 1 / 4"	Ø 1 / 4"	Ø 1 / 4"	Ø 1 / 4"
Zuiggasleiding/unitaansluiting	inch	Ø 3 / 8"	Ø 3 / 8"	Ø 3 / 8"	Ø 1 / 2"
Dampdichte warmte isolatie		alle leidingen	alle leidingen	alle leidingen	alle leidingen
Koudemiddelinspuiting		EEV in buitenunit	EEV in buitenunit	EEV in buitenunit	EEV in buitenunit
Leidinglengte max.	m	15	15	15	25
Maximaal hoogteverschil, buitenunit hoger/lager	m	10 / 10	10 / 10	10 / 10	15 / 15
Technische gegevens buitenunit					
Koudemiddel		R410A	R410A	R410A	R410A
Koudemiddel hoeveelheid (voorgevuld)	kg	0,75	0,75	1,05	1,35
Koudemiddel voorvulling voor een leidinglengte tot	m	15	15	15	15
Koudemiddel navul hoeveelheid per mtr vloeistofleiding	kg	-	-	-	0,02
Zelfdiagnosesysteem		ja	ja	ja	ja
Ventilator	aantal	1	1	1	1
Luchthoeveelheid, max. (koelen/verwarmen)	m^3/h	1.770/1.536	1.926/1.536	1.890/1.668	2.160/2.160
Geluidsdrukniveau (koelen/verwarmen - confirm JIS)	dB(A)	47 / 46	48 / 49	50 / 51	51 / 53
Geluidsdrukniveau Silent (koelen/verwarmen - confirm JIS)	dB(A)	42 / 45	42 / 45	45 / 45	43 / 45
Afmetingen (HxBxD)	mm	540 × 842 × 290	540 × 842 × 290	540 × 842 × 290	640 × 871 × 290
Gewicht	kg	31,5	31,5	34,5	40,5
Technische gegevens binnenunit					
Afstandsbediening [2]		IR-afstandsbediening (Optioneel bedrade bediening: RC-EX1/RC-E5/RCH-E3)			
Zelfdiagnosesysteem		ja	ja	ja	ja
Automatische herstart na spanningsuitval		ja	ja	ja	ja
Condenspomp, opvoerhoogte (vanaf onderkant unit)	mm	-	-	-	-
Condensleiding, aansluiting	mm	Ø ID 16	Ø ID 16	Ø ID 16	Ø ID 16
Luchtfilter, Long-Life-Filter (uitwasbaar)/Enzym-Filter		ja / ja	ja / ja	ja / ja	ja / ja
Verse lucht-/toevoerluchtaansluiting		- / -	- / -	- / -	- / -
Pendellamellen		ja	ja	ja	ja
Ventilator, aantal stappen	aantal	4	4	4	4
Luchthoeveelheid (ULo/Lo/Me/Hi) koelen	m^3/h	288/318/336/468	300/318/360/474	300/344/384/606	318/360/468/678
Luchthoeveelheid (ULo/Lo/Me/Hi) verwarmen	m^3/h	270/300/378/588	276/306/390/636	288/366/564/768	372/450/612/810
Worp koelen	m	8	8	9	10
Externe statische druk, standaard/max.	Pa	-	-	-	-
Geluidsdrukniveau (ULo/Lo/Me/Hi - conform JIS) koelen	dB(A)	21/24/27/33	21/24/28/34	22/26/32/42	25/28/37/46
Geluidsdrukniveau (ULo/Lo/Me/Hi - conform JIS) verwarmen	dB(A)	21/24/31/36	21/24/31/39	22/25/34/43	24/31/37/45
Gewicht unit	kg	9,5	9,5	9,5	9,5
Afmetingen unit (HxBxD)	mm	294 × 798 × 229	294 × 798 × 229	294 × 798 × 229	294 × 798 × 229
Optionele toebehoren					
Aansluiting bedrijfs- en alarmmelding, remote ON/OFF [2]		ja	ja	ja	ja
Aansluiting Superlink®-Bus [3]		ja	ja	ja	ja
Aansluiting CompTrol®-Serie [2]		ja	ja	ja	ja
Brutoprijs (excl. BTW)					
Binnenunit (incl. infrarood afstandsbediening)	**€**	**545,-**	**585,-**	**685,-**	**1.035,-**
Buitenunit	**€**	**820,-**	**880,-**	**1.030,-**	**1.555,-**
Bedrade afstandsbediening (en noodzakelijk SC-BIKN-E) [2]	**€**	**230,- (RC-EX 1) / 135,- (RC-E5) / 140,- (RCH-E3) / 245,- (SC-BIKN-E)**			

[1] Kabeldimensionering en afzekering volgens NEN 1010, niet in de leveringsomvang opgenomen.

[2] Adapterprint SC-BIKN-E noodzakelijk (optionele toebehoren).

[3] Adapterprint SC-ADN-E en SC-BIKN-E noodzakelijk (optionele toebehoren).

Zie voor meer gedetailleerde informatie de technische handboeken. Technische wijzigingen en typefouten voorbehouden.

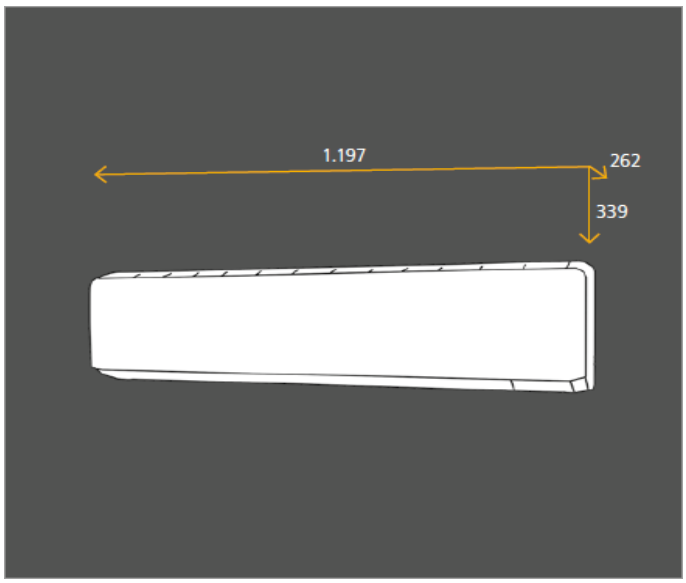

Optioneel:

Ecotouch wandbediening RC-EX1

Wandbediening RC-E5

Wandbediening RCH-E3

SRK-ZR

Wandmodel

Inclusief:

Infrarood bediening

Wandmodel voor koelen en verwarmen

- Energiebesparend Inverter wandsplitmodel in een compacte uitvoering
- Koelbedrijf tot -15 °C buitentemperatuur
- Optimale luchtverdeling dankzij de Autoswing-functies
- Eco-functie draagt bij tot verlaging van de bedrijfskosten
- Enzym-filter en uitwasbaar geurfilter voor het reinigen van de ruimtelucht
- Automatische herstart na spanningsuitval
- Auto-functie voor een automatische omschakeling tussen koel- en verwarmingsbedrijf
- Hot-start en Hot-Spurt-functie voor een snelle opwarming van koude ruimten
- Optionele Comptrol® regelsystemen (o.a. bedrijfs- en storingsmeldingen, temperatuur grenswaarde-alarm, remote ON/OFF, sequencing, meet-en regelsoftware en GBS-aansluitingen)

SRK-ZR/SRC-ZR

INVERTER KOELEN TOT -15 °C

Type binnenunit		SRK 63 ZR-S	SRK 71 ZR-S	SRK 80 ZR-S
Type buitenunit		**SRC 63 ZR-S**	**SRC 71 ZR-S**	**SRC 80 ZR-S**
Koelcapaciteit min./nom./max.	kW	1,2 / 6,3 / 7,1	2,3 / 7,1 / 7,7	2,3 / 8,0 / 9,0
Verwarmingscapaciteit min./nom./max.	kW	0,8 / 7,1 / 9,0	2,0 / 8,0 / 10,0	2,1 / 9,0 / 10,5
Verwarmingscapaciteit nom. bij -10°C	kW	4,79	5,40	6,07
Technische gegevens set				
Koelen EER / SEER / Energielabel		3,41/7,60/A++	3,46/7,20/A++	3,40/6,60/A++
Verwarmen COP / SCOP / Energielabel		4,08/4,70/A++	3,88/4,50/A+	3,75/4,40/A+
Werkingsbereik				
Buitentemperatuur koelbedrijf	°C	-15 tot +46	-15 tot +46	-15 tot +46
Buitentemperatuur verwarmingsbedrijf	°C	-15 tot +21	-15 tot +21	-15 tot +21
Elektrische gegevens				
Aansluitspanning	V/Ph/Hz	230/1/50,N,PE	230/1/50,N,PE	230/1/50,N,PE
Afzekerwaarde, traag [1]	A	16	16	16
Opgenomen vermogen koelen	kW	1,85 (0,2~2,5)	2,05 (0,5~2,7)	2,35 (0,5~3,2)
Opgenomen vermogen verwarmen	kW	1,74 (0,2~2,8)	2,06 (0,4~3,4)	2,40 (0,4~3,5)
Bedrijfstroom koelen/verwarmen / Aanloopstroom max.	A	8,1/7,6/8,1	9,1/9,1/9,1	10,4/10,6/10,6
Aansluiting voeding		aan buitenunit	aan buitenunit	aan buitenunit
Voedingskabel, minstens [1]	mm^2	3 × 1,5	3 × 1,5	3 × 1,5
Kabel tussen buiten- en binnenunit, minstens [1]	mm^2	4 × 1,5	4 × 1,5	4 × 1,5
Koudemiddelleidingen				
Vloeistofleiding/unitaansluiting	inch	Ø 1 / 4"	Ø 1 / 4"	Ø 1 / 4"
Zuiggasleiding/unitaansluiting	inch	Ø 1 / 2"	Ø 5 / 8"	Ø 5 / 8"
Dampdichte warmte isolatie		alle leidingen	alle leidingen	alle leidingen
Koudemiddelinspuiting		EEV in buitenunit	EEV in buitenunit	EEV in buitenunit
Leidinglengte max.	m	30	30	30
Maximaal hoogteverschil, buitenunit hoger/lager	m	20 / 20	20 / 20	20 / 20
Technische gegevens buitenunit				
Koudemiddel		R410A	R410A	R410A
Koudemiddel hoeveelheid (voorgevuld)	kg	1,55	1,8	1,9
Koudemiddel voorvulling voor een leidinglengte tot	m	15	15	15
Koudemiddel navul hoeveelheid per mtr vloeistofleiding	kg	0,025	0,025	0,025
Zelfdiagnosesysteem		ja	ja	ja
Ventilator	aantal	1	1	1
Luchthoeveelheid, max. (koelen/verwarmen)	m^3/h	2.490/2.490	3.300/2.610	3.780/2.970
Geluidsdrukniveau (koelen/verwarmen - confirm JIS)	dB(A)	54/54	53/51	56/55
Geluidsdrukniveau Silent (koelen/verwarmen - confirm JIS)	dB(A)	45/45	45/41	47/42
Afmetingen (HxBxD)	mm	640 × 871 × 290	750 × 968 × 340	750 × 968 × 340
Gewicht	kg	47,5	57	57
Technische gegevens binnenunit				
Afstandsbediening [2]		IR-afstandsbediening (Optioneel bedrade bediening: RC-EX1/RC-E5/RCH-E3)		
Zelfdiagnosesysteem		ja	ja	ja
Automatische herstart na spanningsuitval		ja	ja	ja
Condenspomp, opvoerhoogte (vanaf onderkant unit)	mm	-	-	-
Condensleiding, aansluiting	mm	Ø ID 16	Ø ID 16	Ø ID 16
Luchtfilter, Long-Life-Filter (uitwasbaar)/Allergen-Filter		ja / ja	ja / ja	ja / ja
Verse lucht-/toevoerluchtaansluiting		- / -	- / -	- / -
Pendellamellen		ja	ja	ja
Ventilator, aantal stappen	aantal	4	4	4
Luchthoeveelheid (ULo/Lo/Me/Hi) koelen	m^3/h	624/942/1.086/1.230	624/972/1.116/1.230	624/1.050/1.212/1.410
Luchthoeveelheid (ULo/Lo/Me/Hi) verwarmen	m^3/h	786/990/1.140/1.410	798/1.038/1.188/1.530	810/1.104/1.278/1.590
Worp koelen	m	17	17	17
Externe statische druk, standaard/max.	Pa	-	-	-
Geluidsdrukniveau (ULo/Lo/Me/Hi) (confirm JIS) koelen	dB(A)	25/35/39/44	25/37/41/44	26/39/44/47
Geluidsdrukniveau (ULo/Lo/Me/Hi - conform JIS) verwarmen	dB(A)	28/34/38/44	28/35/39/46	29/36/41/47
Gewicht unit	kg	15,5	15,5	16,5
Afmetingen unit (HxBxD)	mm	339 × 1.197 × 262	339 × 1.197 × 262	339 × 1.197 × 262
Optionele toebehoren				
Aansluiting bedrijfs- en alarmmelding, remote ON/OFF [2]		ja	ja	ja
Aansluiting Superlink®-Bus [3]		ja	ja	ja
Aansluiting CompTrol®-Serie [2]		ja	ja	ja
Brutoprijs (excl. BTW)				
Binnenunit (incl. infrarood afstandsbediening)	€	**1.260,-**	**1.315,-**	**1.390,-**
Buitenunit	€	**1.905,-**	**2.120,-**	**2.440,-**
Bedrade afstandsbediening (en noodzakelijk SC-BIKN-E) [2]	€	**230,- (RC-EX 1) / 135,- (RC-E5) / 140,- (RCH-E3) / 245,- (SC-BIKN-E)**		

[1] Kabeldimensionering en afzekering volgens NEN 1010, niet in de leveringsomvang opgenomen.

[2] Adapterprint SC-BIKN-E noodzakelijk (optionele toebehoren)

[3] Adapterprint SC-ADN-E en SC-BIKN-E noodzakelijk (optionele toebehoren)

Zie voor meer gedetailleerde informatie de technische handboeken. Technische wijzigingen en typefouten voorbehouden.

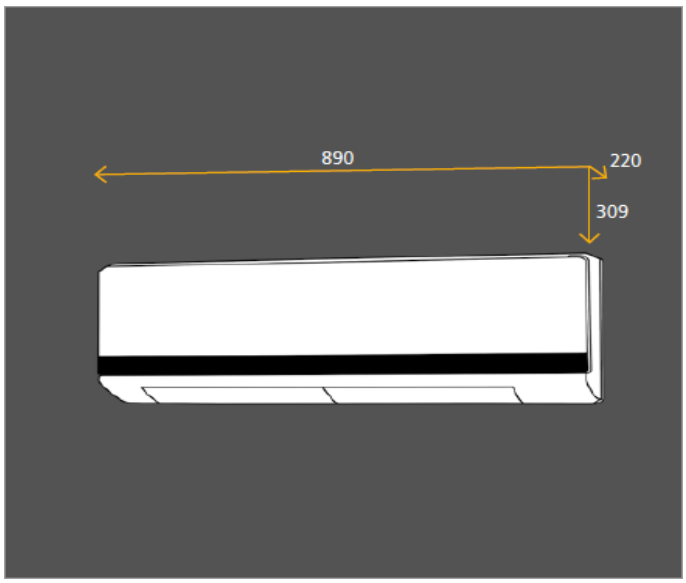

Optioneel:

Ecotouch wandbediening RC-EX1

Wandbediening RC-E5

Wandbediening RCH-E3

SRK-ZMX

Wandmodel

Inclusief:

Infrarood bediening

Wandmodel voor koelen en verwarmen

- Compact wandmodel in modern tijdloos design
- Bijzonder laag geluidsdrukniveau van minaal 21dB(A)
- Optimale luchtverdeling dankzij de Autoswing-functies
- Enzym-filter en uitwasbaar geurfilter voor het reinigen van de ruimtelucht
- Automatische herstart na spanningsuitval
- Geïntegreerde configuratiefuncties voor individuele aanpassingen in verschillende bedrijfsomstandigheden
- Hot-start en Hot-Spurt-functie voor een snelle opwarming van koude ruimten
- Optionele Comptrol® regelsystemen (o.a. bedrijfs- en storingsmeldingen, temperatuur grenswaarde-alarm, remote ON/OFF, sequencing, meet-en regelsoftware en GBS-aansluitingen)

SRK-ZMX/SRC-ZMX

Type binnenunit		SRK 20 ZMX-S	SRK 25 ZMX-S	SRK 35 ZMX-S
Type buitenunit		**SRC 20 ZMX-S**	**SRC 25 ZMX-S**	**SRC 35 ZMX-S**
Koelcapaciteit min./nom./max.	kW	0,9 / 2,0 / 3,1	0,9 / 2,55 / 3,2	0,9 / 3,5 / 4,1
Verwarmingscapaciteit min./nom./max.	kW	0,9 / 2,5 / 4,3	0,9 / 3,13 / 4,3	0,9 / 4,3 / 5,1
Verwarmingscapaciteit nom. bij -10°C	kW	1,69	2,11	2,90
Technische gegevens set				
Koelen EER / SEER / Energielabel		5,71/7,40/A++	5,20/7,60/A++	4,14/7,20/A++
Verwarmen COP / SCOP / Energielabel		5,56/4,23/A+	5,26/4,26/A+	4,48/4,27/A+
Werkingsbereik				
Buitentemperatuur koelbedrijf	°C	-15 tot +46	-15 tot +46	-15 tot +46
Buitentemperatuur verwarmingsbedrijf	°C	-15 tot +21	-15 tot +21	-15 tot +21
Elektrische gegevens				
Aansluitspanning	V/Ph/Hz	230/1/50,N,PE	230/1/50,N,PE	230/1/50,N,PE
Afzekerwaarde, traag [1]	A	16	16	16
Opgenomen vermogen koelen	kW	0,35 (0,19~0,70)	0,49 (0,19~0,82)	0,85 (0,19~1,01)
Opgenomen vermogen verwarmen	kW	0,45 (0,23~1,00)	0,59 (0,23~1,12)	0,96 (0,23~1,35)
Bedrijfstroom koelen/verwarmen / Aanloopstroom max.	A	1,8 / 2,3 / 2,3	2,4 / 2,9 / 2,9	3,8 / 4,4 / 4,4
Aansluiting voeding		aan buitenunit	aan buitenunit	aan buitenunit
Voedingskabel, minstens [1]	mm^2	3 × 1,5	3 × 1,5	3 × 1,5
Kabel tussen buiten- en binnenunit, minstens [1]	mm^2	4 × 1,5	4 × 1,5	4 × 1,5
Koudemiddelleidingen				
Vloeistofleiding/unitaansluiting	inch	Ø 1 / 4"	Ø 1 / 4"	Ø 1 / 4"
Zuiggasleiding/unitaansluiting	inch	Ø 3 / 8"	Ø 3 / 8"	Ø 3 / 8"
Dampdichte warmte isolatie		alle leidingen	alle leidingen	alle leidingen
Koudemiddelinspuiting		EEV in buitenunit	EEV in buitenunit	EEV in buitenunit
Leidinglengte max.	m	15	15	15
Maximaal hoogteverschil, buitenunit hoger/lager	m	10 / 10	10 / 10	10 / 10
Technische gegevens buitenunit				
Koudemiddel		R410A	R410A	R410A
Koudemiddel hoeveelheid (voorgevuld)	kg	1,20	1,20	1,20
Koudemiddel voorvulling voor een leidinglengte tot	m	15	15	15
Koudemiddel navul hoeveelheid per mtr vloeistofleiding	kg	-	-	-
Zelfdiagnosesysteem		ja	ja	ja
Ventilator	aantal	1	1	1
Luchthoeveelheid, max. (koelen/verwarmen)	m^3/h	1.770/1.620	1.770/1.620	1.950/1.770
Geluidsdrukniveau (koelen/verwarmen - confirm JIS)	dB(A)	47 / 47	47 / 47	50 / 50
Geluidsdrukniveau Silent (koelen/verwarmen - confirm JIS)	dB(A)	40 / 42	41 / 42	45 / 43
Afmetingen (HxBxD)	mm	595 × 842 × 290	595 × 842 × 290	595 × 842 × 290
Gewicht	kg	35	35	35
Technische gegevens binnenunit				
Afstandsbediening [2]		IR-afstandsbediening (Optioneel bedrade bediening: RC-EX1/RC-E5/RCH-E3)		
Zelfdiagnosesysteem		ja	ja	ja
Automatische herstart na spanningsuitval		ja	ja	ja
Condenspomp, opvoerhoogte (vanaf onderkant unit)	mm	-	-	-
Condensleiding, aansluiting	mm	Ø ID 16	Ø ID 16	Ø ID 16
Luchtfilter, Long-Life-Filter (uitwasbaar)/Enzym-Filter		ja / ja	ja / ja	ja / ja
Verse lucht-/toevoerluchtaansluiting		- / -	- / -	- / -
Pendellamellen		ja	ja	ja
Ventilator, aantal stappen	aantal	4	4	4
Luchthoeveelheid (ULo/Lo/Me/Hi) koelen	m^3/h	300/378/480/690	300/378/540/750	300/390/570/810
Luchthoeveelheid (ULo/Lo/Me/Hi) verwarmen	m^3/h	378/420/570/720	378/450/600/780	390/480/660/840
Worp koelen	m	12	13	14
Externe statische druk, standaard/max.	Pa	-	-	-
Geluidsdrukniveau (ULo/Lo/Me/Hi - conform JIS) koelen	dB(A)	21/24/30/39	22/25/31/41	22/25/33/43
Geluidsdrukniveau (ULo/Lo/Me/Hi - conform JIS) verwarmen	dB(A)	21/25/33/38	21/27/34/41	22/27/35/42
Gewicht unit	kg	13,5	13,5	13,5
Afmetingen unit (HxBxD)	mm	309 × 890 × 220	309 × 890 × 220	309 × 890 × 220
Optionele toebehoren				
Aansluiting bedrijfs- en alarmmelding, remote ON/OFF [2]		ja	ja	ja
Aansluiting Superlink®-Bus [3]		ja	ja	ja
Aansluiting CompTrol®-Serie [2]		ja	ja	ja
Brutoprijs (excl. BTW)				
Binnenunit (incl. infrarood afstandsbediening)	**€**	**745,-**	**765,-**	**900,-**
Buitenunit	**€**	**1.100,-**	**1.205,-**	**1.545,-**
Bedrade afstandsbediening (en noodzakelijk SC-BIKN-E) [2]	**€**	**230,- (RC-EX 1) / 135,- (RC-E5) / 140,- (RCH-E3) / 245,- (SC-BIKN-E)**		

[1] Kabeldimensionering en afzekering volgens NEN 1010, niet in de leveringsomvang opgenomen.

[2] Adapterprint SC-BIKN-E noodzakelijk (optionele toebehoren).

[3] Adapterprint SC-ADN-E en SC-BIKN-E noodzakelijk (optionele toebehoren).

Zie voor meer gedetailleerde informatie de technische handboeken. Technische wijzigingen en typefouten voorbehouden.

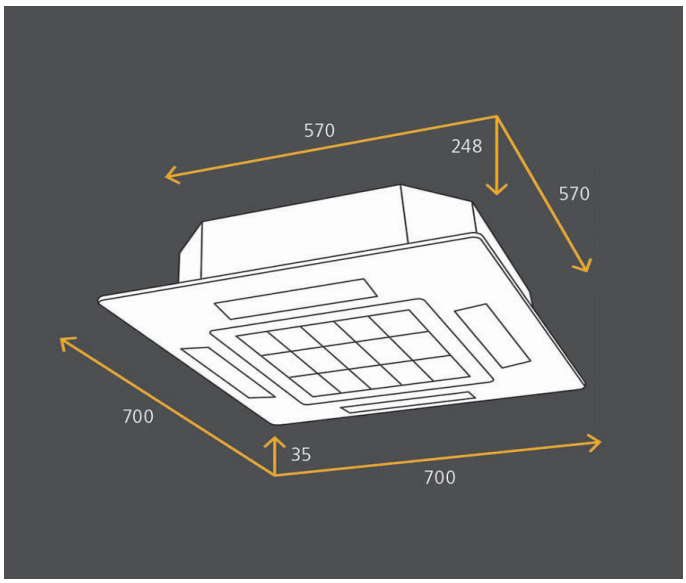

Optioneel:

Ecotouch wandbediening RC-EX1

Wandbediening RC-E5

Wandbediening RCH-E3

Infrarood bediening RCN-TC-24W-ER

FDTC

Cassettemodel

4-zijdig uitblazend cassettemodel voor koelen en verwarmen.

- Optimale luchtverdeling dankzij Autoswing-functies
- Geïntegreerde aansluiting voor verse- en afvoerlucht
- Ingebouwde condenspomp met een opvoerhoogte van 600 mm
- Eenvoudig onderhoud door groot, makkelijk afneembaar paneel
- Hot-start en Hot-Spurt-functie voor een snelle opwarming van koude ruimten
- Speciaal ontwikkelde luchtuitblaasopeningen garanderen een gelijkmatige en verreikende luchtverdeling in de ruimte
- Optionele Comptrol® regelsystemen (o.a. bedrijfs- en storingsmeldingen, temperatuur grenswaarde-alarm, remote ON/OFF, sequencing, meet-en regelsoftware en GBS-aansluitingen)

FDTC-VF/SRC-ZMX

INVERTER KOELEN TOT -15 °C

Type binnenunit		FDTC 25 VF	FDTC 35 VF
Type buitenunit		**SRC 25 ZMX-S**	**SRC 35 ZMX-S**
Koelcapaciteit min./nom./max.	kW	0,9 / 2,55 / 3,2	0,9 / 3,60 / 4,1
Verwarmingscapaciteit min./nom./max.	kW	0,9 / 3,45 / 4,7	0,9 / 4,25 / 5,1
Verwarmingscapaciteit nom. bij -10°C	kW	2,33	2,87
Technische gegevens set			
Koelen EER / SEER / Energielabel		4,25/6,02/A+	3,36/6,29/A++
Verwarmen COP / SCOP / Energielabel		4,11/3,98/A	3,66/4,04/A+
Werkingsbereik			
Buitentemperatuur koelbedrijf	°C	-15 tot +46	-15 tot +46
Buitentemperatuur verwarmingsbedrijf	°C	-15 tot +21	-15 tot +21
Elektrische gegevens			
Aansluitspanning	V/Ph/Hz	230/1/50,N,PE	230/1/50,N,PE
Afzekerwaarde, traag [1]	A	16	16
Opgenomen vermogen koelen/verwarmen	kW	0,6 / 0,84	1,07 / 1,16
Bedrijfstroom koelen/verwarmen / Aanloopstroom max.	A	2,9 / 4,0 / 4,1	4,7 / 5,1 / 5,3
Aansluiting voeding		aan buitenunit	aan buitenunit
Voedingskabel, minstens [1]	mm^2	3 × 1,5	3 × 1,5
Kabel tussen buiten- en binnenunit, minstens [1]	mm^2	4 × 1,5	4 × 1,5
Koudemiddelleidingen			
Vloeistofleiding/unitaansluiting	inch	Ø 1 / 4"	Ø 1 / 4"
Zuiggasleiding/unitaansluiting	inch	Ø 3 / 8"	Ø 3 / 8"
Dampdichte warmte isolatie		alle leidingen	alle leidingen
Koudemiddelinspuiting		EEV in buitenunit	EEV in buitenunit
Leidinglengte max.	m	15	15
Maximaal hoogteverschil, buitenunit hoger/lager	m	10 / 10	10 / 10
Technische gegevens buitenunit			
Koudemiddel		R410A	R410A
Koudemiddel hoeveelheid	kg	1,2	1,2
Koudemiddel voorvulling voor een leidinglengte tot	m	15	15
Koudemiddel navul hoeveelheid per mtr vloeistofleiding	kg	-	-
Zelfdiagnosesysteem		ja	ja
Ventilator	aantal	1	1
Luchthoeveelheid, max. (koelen/verwarmen)	m^3/h	1.770/1.620	1.950/1.770
Geluidsdrukniveau (koelen/verwarmen - confirm JIS)	dB(A)	47 / 47	50 / 50
Geluidsdrukniveau Silent (koelen/verwarmen - confirm JIS)	dB(A)	41 / 42	45 / 43
Afmetingen (HxBxD)	mm	595 × 842 × 290	595 × 842 × 290
Gewicht	kg	35	35
Technische gegevens binnenunit			
Afstandsbediening		Optioneel (Bedraad: RC-EX1/RC-E5/RCH-E3) / (Infrarood: RCN-TC-24W-ER)	
Zelfdiagnosesysteem		ja	ja
Automatische herstart na spanningsuitval		ja	ja
Condenspomp, opvoerhoogte (vanaf onderkant unit)	mm	600	600
Condensleiding, aansluiting	mm	Ø ID/AD 20/26	Ø ID/AD 20/26
Luchtfilter, Long-Life-Filter (uitwasbaar)/Enzym-Filter		ja / -	ja / -
Verse lucht-/toevoerluchtaansluiting		Optioneel TC-OAS-E + TC-OAD-E / 3 aansluitingen 100×100	
Pendellamellen		ja	ja
Ventilator, aantal stappen	aantal	4	4
Luchthoeveelheid (Lo/Me/Hi/PHi) koelen	m^3/h	390/510/540/600	420/540/570/660
Luchthoeveelheid (Lo/Me/Hi/PHi) verwarmen	m^3/h	420/510/560/630	480/540/600/690
Externe statische druk, standaard/max.	Pa	-	-
Geluidsdrukniveau (Lo/Me/Hi/PHi - confirm JIS) koelen	dB(A)	29/32/36/38	30/36/40/41
Geluidsdrukniveau (Lo/Me/Hi/PHi - confirm JIS) verwarmen	dB(A)	29,5/33/38/39	32/35/42/43
Gewicht unit	kg	15	15
Afmetingen unit (HxBxD)	mm	248 × 570 × 570	248 × 570 × 570
Afmetingen paneel (HxBxD)	mm	35 × 700 × 700	35 × 700 × 700
Gewicht paneel	kg	3,5	3,5
Paneel		TC-PSA-25W-E	TC-PSA-25W-E
Optionele toebehoren			
Aansluiting bedrijfs- en alarmmelding, remote ON/OFF		ja	ja
Aansluiting Superlink®-Bus [2]		ja	ja
Aansluiting CompTrol®-Serie		ja	ja
Brutoprijs (excl. BTW)			
Binnenunit incl. paneel	**€**	**1.245,-**	**1.335,-**
Buitenunit	**€**	**1.205,-**	**1.545,-**
Bedrade/ infrarood afstandsbediening	**€**	**230,- (RC-EX 1) / 135,- (RC-E5) / 140,- (RCH-E3) / 250,- (RCN-TC-24W-ER)**	

[1] Kabeldimensionering en afzekering volgens NEN 1010, niet in de leveringsomvang opgenomen.

[2] Aansluiting via adapterprint SC-ADN-E (optionele toebehoren)

Zie voor meer gedetailleerde informatie de technische handboeken. Technische wijzigingen en typefouten voorbehouden.

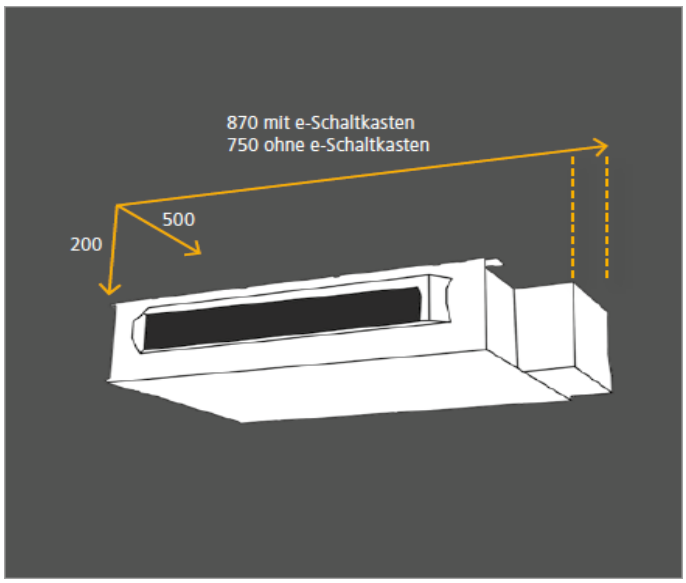

Optioneel:

Ecotouch wandbediening RC-EX1

Wandbediening RC-E5

Wandbediening RCH-E3

SRR

Satellietmodel

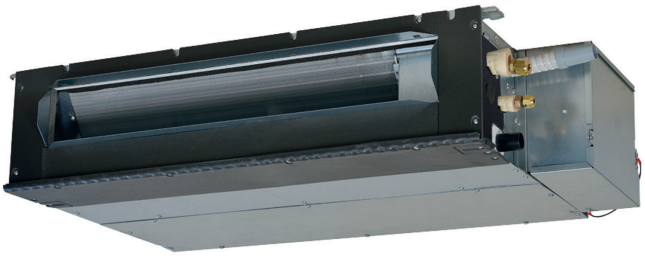

Inclusief:

Infrarood bediening

Kanaalmodel voor koelen en verwarmen.

- Satellietunits met aanzuig aan de onderzijde en horizontale uitblaas
- Grote inbouwflexibiliteit door geringe inbouwhoogte (200 mm)
- Bijzonder laag geluidsdrukniveau van minaal 21dB(A)
- Ingebouwde condenspomp met een opvoerhoogte van 600 mm
- Speciaal ontwikkelde luchtuitblaasopeningen garanderen een gelijkmatige en verreikende luchtverdeling in de ruimte
- Optionele Comptrol® regelsystemen (o.a. bedrijfs- en storingsmeldingen, temperatuur grenswaarde-alarm, remote ON/OFF, sequencing, meet-en regelsoftware en GBS-aansluitingen)

INVERTER KOELEN TOT -15 °C

SRR-ZM/SRC-ZMX

Type binnenunit		SRR 25 ZM-S	SRR 35 ZM-S
Type buitenunit		**SRC 25 ZMX-S**	**SRC 35 ZMX-S**
Koelcapaciteit min./nom./max.	kW	1,0 / 2,5 / 3,3	1,0 / 3,5 / 3,9
Verwarmingscapaciteit min./nom./max.	kW	1,4 / 3,4 / 4,8	1,5 / 4,2 / 5,2
Verwarmingscapaciteit nom. bij -10°C	kW	2,29	2,83
Technische gegevens set			
Koelen EER / SEER / Energielabel		4,39/6,43/A++	3,57/6,33/A++
Verwarmen COP / SCOP / Energielabel		4,53/4,08/A+	4,08/4,02/A+
Werkingsbereik			
Buitentemperatuur koelbedrijf	°C	-15 tot +46	-15 tot +46
Buitentemperatuur verwarmingsbedrijf	°C	-15 tot +21	-15 tot +21
Elektrische gegevens			
Aansluitspanning	V/Ph/Hz	230/1/50,N,PE	230/1/50,N,PE
Afzekerwaarde, traag [1]	A	16	16
Opgenomen vermogen koelen	kW	0,57 (0,21~0,86)	0,98 (0,21~1,20)
Opgenomen vermogen verwarmen	kW	0,75 (0,26~1,32)	1,03 (0,26~1,47)
Bedrijfstroom koelen/verwarmen / Aanloopstroom max.	A	2,9 / 3,7 / 3,7	4,5 / 4,8 / 4,8
Aansluiting voeding		aan buitenunit	aan buitenunit
Voedingskabel, minstens [1]	mm^2	3 × 1,5	3 × 1,5
Kabel tussen buiten- en binnenunit, minstens [1]	mm^2	4 × 1,5	4 × 1,5
Koudemiddelleidingen			
Vloeistofleiding/unitaansluiting	inch	Ø 1 / 4"	Ø 1 / 4"
Zuiggasleiding/unitaansluiting	inch	Ø 3 / 8"	Ø 3 / 8"
Dampdichte warmte isolatie		alle leidingen	alle leidingen
Koudemiddelinspuiting		EEV in buitenunit	EEV in buitenunit
Leidinglengte max.	m	15	15
Maximaal hoogteverschil, buitenunit hoger/lager	m	10 / 10	10 / 10
Technische gegevens buitenunit			
Koudemiddel		R410A	R410A
Koudemiddel hoeveelheid	kg	1,2	1,2
Koudemiddel voorvulling voor een leidinglengte tot	m	15	15
Koudemiddel navul hoeveelheid per mtr vloeistofleiding	kg	-	-
Zelfdiagnosesysteem		ja	ja
Ventilator	aantal	1	1
Luchthoeveelheid, max. (koelen/verwarmen)	m^3/h	1.770/1.620	1.950/1.770
Geluidsdrukniveau (koelen/verwarmen - confirm JIS)	dB(A)	47 / 47	50 / 50
Afmetingen (HxBxD)	mm	595 × 842 × 290	595 × 842 × 290
Gewicht	kg	35	35
Technische gegevens binnenunit			
Afstandsbediening [2]		IR-afstandsbediening (Optioneel bedrade bediening: RC-EX1/RC-E5/RCH-E3)	
Zelfdiagnosesysteem		ja	ja
Automatische herstart na spanningsuitval		ja	ja
Condenspomp, opvoerhoogte (vanaf onderkant unit)	mm	-	-
Condensleiding, aansluiting	mm	Ø ID 25	Ø ID 25
Luchtfilter, Long-Life-Filter (uitwasbaar)		Standaard bij aanzuig onder / Optioneel bij aanzuig achter (Zie hoofdstuk "Toebehoren" voor technische gegevens en prijzen)	
Verse lucht-/toevoerluchtaansluiting		- / -	- / -
Ventilator, aantal stappen	aantal	4	4
Luchthoeveelheid (ULo/Lo/Me/Hi) koelen	m^3/h	270/390/480/570	300/420/510/600
Luchthoeveelheid (ULo/Lo/Me/Hi) verwarmen	m^3/h	360/480/540/600	390/510/570/630
Externe statische druk, standaard/max.	Pa	35	35
Geluidsdrukniveau (ULo/Lo/Me/Hi - conform JIS) koelen	dB(A)	21/26/28/31	22/27/30/33
Geluidsdrukniveau (ULo/Lo/Me/Hi - conform JIS) verwarmen	dB(A)	23/28/30/33	24/29/32/34
Gewicht unit	kg	20,5	20,5
Afmetingen unit (HxBxD)	mm	200 × 750 × 500	200 × 750 × 500
Afmetingen kanaalflens zuigzijde (HxBxD)	mm	160 × 660 × 30	160 × 660 × 30
Afmetingen kanaalflens perszijde (HxBxD)	mm	99 × 660 × 30	99 × 660 × 30
Optionele toebehoren			
Aansluiting bedrijfs- en alarmmelding, remote ON/OFF [2]		ja	ja
Aansluiting Superlink®-Bus [3]		ja	ja
Aansluiting CompTrol®-Serie [2]		ja	ja
Brutoprijs (excl. BTW)			
Binnenunit (incl. infrarood afstandsbediening)	**€**	**1.285,-**	**1.385,-**
Buitenunit	**€**	**1.205,-**	**1.545,-**
Bedrade afstandsbediening (en noodzakelijk SC-BIKN-E) [2]	**€**	**230,- (RC-EX 1) / 135,- (RC-E5) / 140,- (RCH-E3) / 245,- (SC-BIKN-E)**	

[1] Kabeldimensionering en afzekering volgens NEN 1010, niet in de leveringsomvang opgenomen.

[2] Adapterprint SC-BIKN-E noodzakelijk (optionele toebehoren)

[3] Adapterprint SC-ADN-E en SC-BIKN-E noodzakelijk

Zie voor meer gedetailleerde informatie de technische handboeken. Technische wijzigingen en typefouten voorbehouden.

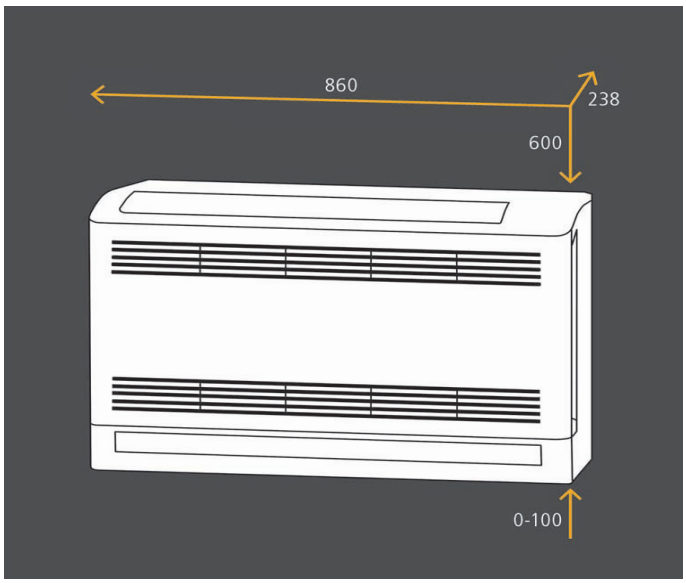

Optioneel:

Ecotouch wandbediening RC-EX1

Wandbediening RC-E5

Wandbediening RCH-E3

SRF

Vloermodel

Inclusief:

Infrarood bediening

Vloermodel met inverter-technologie voor koelen en verwarmen.

- Energiebesparend Inverter-vloermodel in compacte uitvoering
- Optimale luchtverdeling door 2 luchtuitblaasroosters
- Voorinstelbare pendellamellen voor een behaaglijke koeling en verwarming
- Geluidsarme werking door een gebalanceerde en zeer effectieve luchtstroom
- Enzym-filter voor het reinigen van de ruimtelucht
- Optionele Comptrol® regelsystemen (o.a. bedrijfs- en storingsmeldingen, temperatuur grenswaarde-alarm, remote ON/OFF, sequencing, meet-en regelsoftware en GBS-aansluitingen)

SRF-ZMX

Type binnenunit		SRF 25 ZMX-S	SRF 35 ZMX-S	SRF 50 ZMX-S
Type buitenunit		**SRC 25 ZMX-S**	**SRC 35 ZMX-S**	**SRC 50 ZMX-S**
Koelcapaciteit min./nom./max.	kW	0,9 / 2,5 / 3,2	0,9 / 3,5 / 4,1	1,1 / 5,0 / 5,5
Verwarmingscapaciteit min./nom./max.	kW	0,9 / 3,4 / 4,7	0,9 / 4,5 / 5,1	0,6 / 6,6 / 6,9
Verwarmingscapaciteit nom. bij -10°C	kW	2,29	3,04	4,05
Technische gegevens set				
Koelen EER/ Energielabel		4,80/7,57/A++	3,90/6,91//A++	3,60/7,69/A++
Verwarmen COP/ Energielabel		4,70/4,16/A+	4,00/4,09/A+	3,90/3,86/A+
Werkingsbereik				
Buitentemperatuur koelbedrijf	°C	-15 tot +46	-15 tot +46	-15 tot +46
Buitentemperatuur verwarmingsbedrijf	°C	-15 tot +21	-15 tot +21	-15 tot +21
Elektrische gegevens				
Aansluitspanning	V/Ph/Hz	230/1/50,N,PE	230/1/50,N,PE	230/1/50,N,PE
Afzekerwaarde, traag [1]	A	16	16	16
Opgenomen vermogen koelen	kW	0,52 (0,19~0,82)	0,89 (0,19~1,26)	1,39 (0,20~1,70)
Opgenomen vermogen verwarmen	kW	0,72 (0,27~1,36)	1,12 (0,23~1,43)	1,54 (0,20~2,15)
Bedrijfstroom koelen/verwarmen / Aanloopstroom max.	A	2,5 / 3,4 / 3,4	3,9 / 4,9 / 4,9	6,1 / 6,8 / 6,8
Aansluiting voeding		aan buitenunit	aan buitenunit	aan buitenunit
Voedingskabel, minstens [1]	mm^2	3 × 1,5	3 × 1,5	3 × 1,5
Kabel tussen buiten- en binnenunit, minstens [1]	mm^2	4 × 1,5	4 × 1,5	4 × 1,5
Koudemiddelleidingen				
Vloeistofleiding/unitaansluiting	inch	Ø 1 / 4"	Ø 1 / 4"	Ø 1 / 4"
Zuiggasleiding/unitaansluiting	inch	Ø 3 / 8"	Ø 3 / 8"	Ø 1 / 2"
Dampdichte warmte isolatie		alle leidingen	alle leidingen	alle leidingen
Koudemiddelinspuiting		EEV in buitenunit	EEV in buitenunit	EEV in buitenunit
Leidinglengte max.	m	15	15	30
Maximaal hoogteverschil, buitenunit hoger/lager	m	10 / 10	10 / 10	20 / 20
Technische gegevens buitenunit				
Koudemiddel		R410A	R410A	R410A
Koudemiddel hoeveelheid	kg	1,20	1,20	1,50
Koudemiddel voorvulling voor een leidinglengte tot	m	15	15	15
Koudemiddel navul hoeveelheid per mtr vloeistofleiding	kg	-	-	0,02
Zelfdiagnosesysteem		ja	ja	ja
Ventilator	aantal	1	1	1
Luchthoeveelheid, max. (koelen/verwarmen)	m^3/h	1.770/1.620	1.950/1.770	2.340/1.980
Geluidsdrukniveau koelen/verwarmen (confirm JIS)	dB(A)	47 / 47	50 / 50	54 / 50
Afmetingen (HxBxD)	mm	595 × 842 × 290	595 × 842 × 290	640 × 871 × 290
Gewicht	kg	35	35	45
Technische gegevens binnenunit				
Afstandsbediening		IR-afstandsbediening (Optioneel bedrade bediening: RC-EX1/RC-E5/RCH-E3)		
Zelfdiagnosesysteem		ja	ja	ja
Automatische herstart na spanningsuitval		ja	ja	ja
Condenspomp, opvoerhoogte (vanaf onderkant unit)	mm	-	-	-
Condensleiding, aansluiting	mm	Ø ID 16	Ø ID 16	Ø ID 16
Luchtfilter, Long-Life-Filter (uitwasbaar)/Enzym-Filter		ja / ja	ja / ja	ja / ja
Verse lucht-/toevoerluchtaansluiting		- / -	- / -	- / -
Pendellamellen		ja	ja	ja
Ventilator, aantal stappen	aantal	4	4	4
Luchthoeveelheid (ULo/Lo/Me/Hi) koelen	m^3/h	348/402/456/540	348/438/468/552	396/444/576/690
Luchthoeveelheid (ULo/Lo/Me/Hi) verwarmen	m^3/h	396/462/492/630	444/486/498/642	458/564/600/690
Externe statische druk, standaard/max.	Pa	-	-	-
Geluidsdrukniveau (ULo/Lo/Me/Hi) (confirm JIS) koelen	dB(A)	26/29/32/40	28/32/34/41	32/35/42/46
Geluidsdrukniveau (ULo/Lo/Me/Hi) (confirm JIS) verwarmen		28/33/35/40	31/35/36/41	33/39/41/47
Gewicht unit	kg	18,0	19,0	19,0
Afmetingen unit (HxBxD)	mm	600 × 860 × 238	600 × 860 × 238	600 × 860 × 238
Optionele toebehoren				
Aansluiting bedrijfs- en alarmmelding, remote ON/OFF [2]		ja	ja	ja
Aansluiting Superlink®-Bus [3]		ja	ja	ja
Aansluiting CompTrol®-Serie [2]		ja	ja	ja
Brutoprijs (excl. BTW)				
Binnenunit (incl. infrarood afstandsbediening) / Buitenunit	**€**	**1.335,-**	**1.460,-**	**1.265,-**
Buitenunit	**€**	**1.205,-**	**1.545,-**	**1.840,-**
Bedrade afstandsbediening (en noodzakelijk SC-BIKN-E) [2]	**€**	**230,- (RC-EX 1) / 135,- (RC-E5) / 140,- (RCH-E3) / 245,- (SC-BIKN-E)**		

[1] Kabeldimensionering en afzekering volgens NEN 1010, niet in de leveringsomvang opgenomen.

[2] Adapterprint SC-BIKN-E noodzakelijk (optionele toebehoren)

[3] Adapterprint SC-ADN-E en SC-BIKN-E noodzakelijk

Zie voor meer gedetailleerde informatie de technische handboeken. Technische wijzigingen en typefouten voorbehouden.

EC-Tower
Effectieve klimaatregeling

Het juiste koelsysteem voor uw technische ruimte

In technische ruimtes waar continue warmte moet worden afgevoerd, leidt uitval van het koelsysteem tot crisissituaties.Kies voor de juiste oplossing met de EC Tower!

De hoge warmtelast in technische ruimtes vraagt om de toepassing van een airconditioningsysteem. Vaak worden standaard splitsystemen, uit de zogenaamde comfort-airconditioning gebruikt. Deze herkent u van hotels, openbare gebouwen en winkels. In tegenstelling tot de EC Tower van STULZ zijn comfort-airconditioningsystemen niet ontworpen voor continu gebruik in technische ruimte.

Waar verschillen deze systemen?

Bij toepassingen in comfort-airconditioning moet men er vanuit gaan dat de lucht in een gebouw nooit te droog wordt. Mensen, maar ook planten dragen bij aan een permanente natuurlijke bevochtiging. De toegevoegde vocht met warmte heet latente warmte – het leidt niet tot een toename van de temperatuur (het vocht neemt de temperatuur van de omgevingslucht aan). Om tot een comfortabel klimaat voor mensen te komen gebruikt een comfort-airconditioningsysteem tot 40% van zijn koelcapaciteit voor ontvochtiging. Deze constante ontvochtiging is ongewenst in technische ruimtes. In technische ruimtes is de natuurlijke vochtinbreng zeer laag of niet mogelijk, waardoor bij continue koeling de luchtvochtigheid blijft dalen. Vooral in de winter en de tussenseizoenen is het vaak noodzakelijk als gevolg van te droge lucht de technischeruimte te bevochtigen. Wanneer een comfort-airconditioningsysteem is geïnstalleerd, wordt onder het dauwpunt gekoeld hetgeen leidt tot 25% aan efficiëntieverlies. Droge lucht heeft een lage warmte inhoud en vooral bij het gebruik van m derne comfort-airconditioners met inverter gedreven compressoren kan de droge lucht, een tijdelijke verlaging van de prestaties ten gevolge hebben. Door veiligheden in de regeling zal voorkomen worden dat deze apparaten in een inefficiënte bedrijfsmodus energie gaan vernietigen door ze uit te schakelen.

Wat betekent dit voor uw keuze?

Wat bij toepassing in comfort-airconditioning als gewenst wordt ervaren, is op het gebied van conditionering van „professionele“ technische ruimtes al snel een kostbare ergernis. Is de installatie niet ontworpen voor een ruimte met een hoge warmtelast bij lage ontvochtiging dan zal de daaruit voortvloeiende fluctuaties in temperatuur en luchtvochtigheid leiden tot problemen. Ernstige storingen of defecten - door het totaal uitvallen van bedrijfskritische IT-systemen - kunnen het gevolg zijn. Om deze reden heeft STULZ de EC Tower ontwikkeld als hoogwaardig splitsysteem. Dit apparaat is in staat om een hoge warmtelast af te voeren en een constante temperatuur en vochtigheidsgraad in technische ruimtes te reguleren. Alleen zo kunt u profiteren van meer efficiëntie, hogere koelcapaciteit, lagere operationele kosten en niet in de laatste plaats een hogere bedrijfszekerheid!

De EC-Tower levert de beste prestaties in het koelen van technische ruimten

Meer voelbare koelcapaciteit

Door het voelbare deel van het koelcapaciteit daalt de temperatuur, terwijl de latente capaciteit de lucht ontvochtigt. Comfort airconditioningsystemen gebruiken tot bijna 40% van hun koelcapaciteit voor het ontvochtigen van de lucht, terwijl de EC Tower tussen 90 en 100% puur voelbare koelcapaciteit levert.

SHR (Sensible Heat Ratio) = Totale koelvermogen / voelbare koelvermogen. Hoe dichter bij het getal 1, des te beter de SHR.

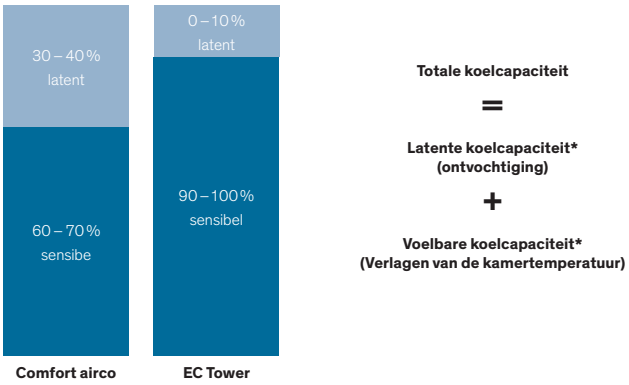

*laten koelcapaciteit = koelcapaciteit voor ontvochtiging
voelbare koelcapaciteit = koelcapaciteit voor pure temperatuurverlaging

Optimale luchtverdeling

In de EC Tower is een moderne, energie-efficiënte ECventilator geïntegreerd, die een veel hogere circulatie hoeveelheid mogelijk maakt ten opzichte van comfortai conditioningsystemen. Daardoor wordt de warmtelast nauwkeuriger afgevoerd naar het buitendeel.

De EC Tower is in upflow- en downflowconfiguratie leverbaar. Het is geschikt voor gebruik op verhoogde computervloeren en onder verlaagde plafonds.

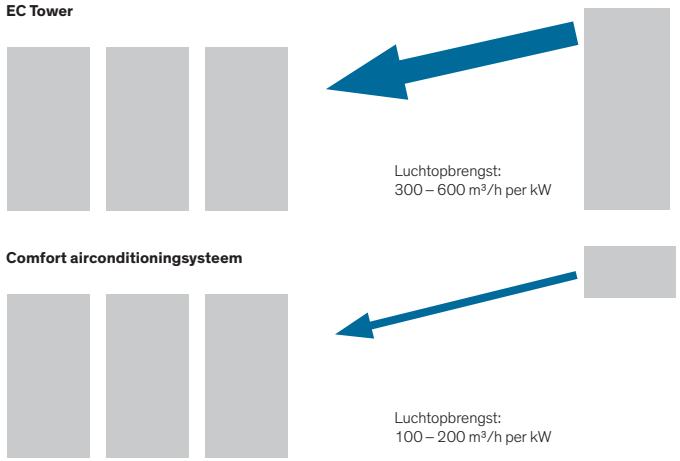

Gecontrleerde luchtvochtigheid in de ruimte

Daar waar traditionele comfort-airconditioningsystemen „slechts“ kunnen ventileren, verwarmen, koelen, en ongecontroleerd ontvochtigen, is in de EC Tower standaard een luchtbevochtiger geïnstalleerd. Een naar behoefte geregelde, gecontroleerde en nauwkeurige bevochtiging en ontvochtiging (tolerantie ± 5% RV) dragen bij aan een optimaal klimaat in de technische ruimte. Hiermee wordt statische oplading in de ruimte voorkomen en blijft de efficiëntie van het koelproces van de EC Tower stabiel op een hoog niveau.

Bij comfort airconditioningsystemen neemt de luchtvochtigheid in de ruimte ongecontroleerd af, bij de EC Tower wordt deze op het gewenste niveau gehouden..

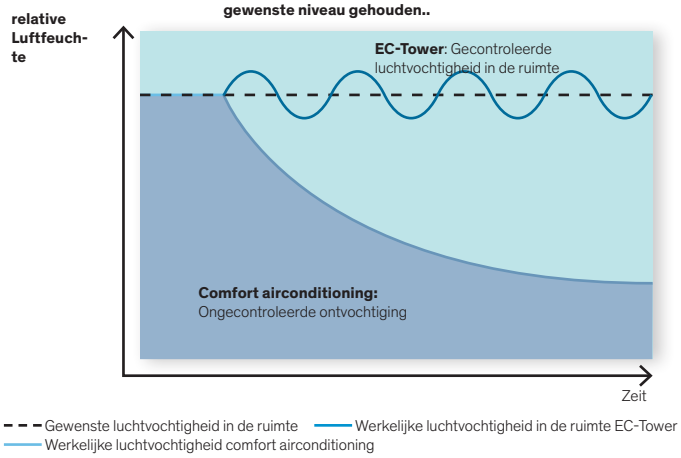

Lage bedrijfskosten

Vergelijking van de bedrijfskosten tussen EC Tower en de comfort-airconditioning *

Typ	EC Tower	Comfort-airconditioning
Max. koelcapaciteit (24 °C/50 % RV_{binnen})	11,1 kW	13,3 kW
Totaal beschikbare koelcapaciteit	9,8 kW	12,0 kW
Nom. voelbare koelcapaciteit	9,3 kW	8,9 kW
Toegepaste ventilator	EC	DC
Nominale luchthoeveelheid	6.000 m³/h	1.740 m³/h
Inblaastemperatuur (bij setpunt 24 °C)	21,7 °C	16,5 °C
Gemiddeld elektrische vermogen (koelen) (buitendeel/binnendeel/totaal)	3,54/1,27/4,81	4,51/1,29/5,8
Energieverbruik (koelen)	42.136 kWh/jaar	50.808 kWh/jaar
Voor het koelproces noodzakelijke vochtverbruik	0,74 kg/h (in EC Tower standaard voorzien)	6,47kg/h (externe bevochtiger)
Energieverbruik (bevochtigen)	4.862 kWh/jaar	42.486 kWh/jaar
Energieverbruik totaal (bevochtigen en koelen)	46.998 kWh/jaar	93.294 kWh/jaar
Bedrijfskosten (bevochtigen en koelen) per jaar bij een stroomtarief van €0,21 /kWh	**9.870 €/jaar**	**19.592 €/jaar**

*In het rekenvoorbeeld: benodigde voelbare koelvermogen 9 kW bij 24°C / 50% RV. De vergelijking bestaat uit een EC Tower (ECD 181/140 VS FDC) en een plafond onderbouw – split-airconditioningsysteem (MITSUBISHI Heavy Industries FDEN 140 V / FDC 140 VS) . De operationele kosten zijn gebaseerd op een continu bedrijf, 24 uur, 365 dagen per jaar . Afhankelijk van het gewenste vermogen kunnen de werkelijke kosten aanzienlijk verschillen .

Maximale bedrijfszekerheid

Door stabiele ruimtecondities het hele jaar door (temperatuur en vochtigheid), wordt de technische ruimte met haar kostbare en vaak gevoelige apparatuur altijd optimaal geconditioneerd en het uitvalrisico geminimaliseerd.

De serverruimte van dit kantoor is uitgerust met de EC Tower. Het ruimtebesparende apparaat staat in ruimte, terwijl het compacte buitendeel van MITSUBISHI Heavy Industries buiten is gemonteerd.

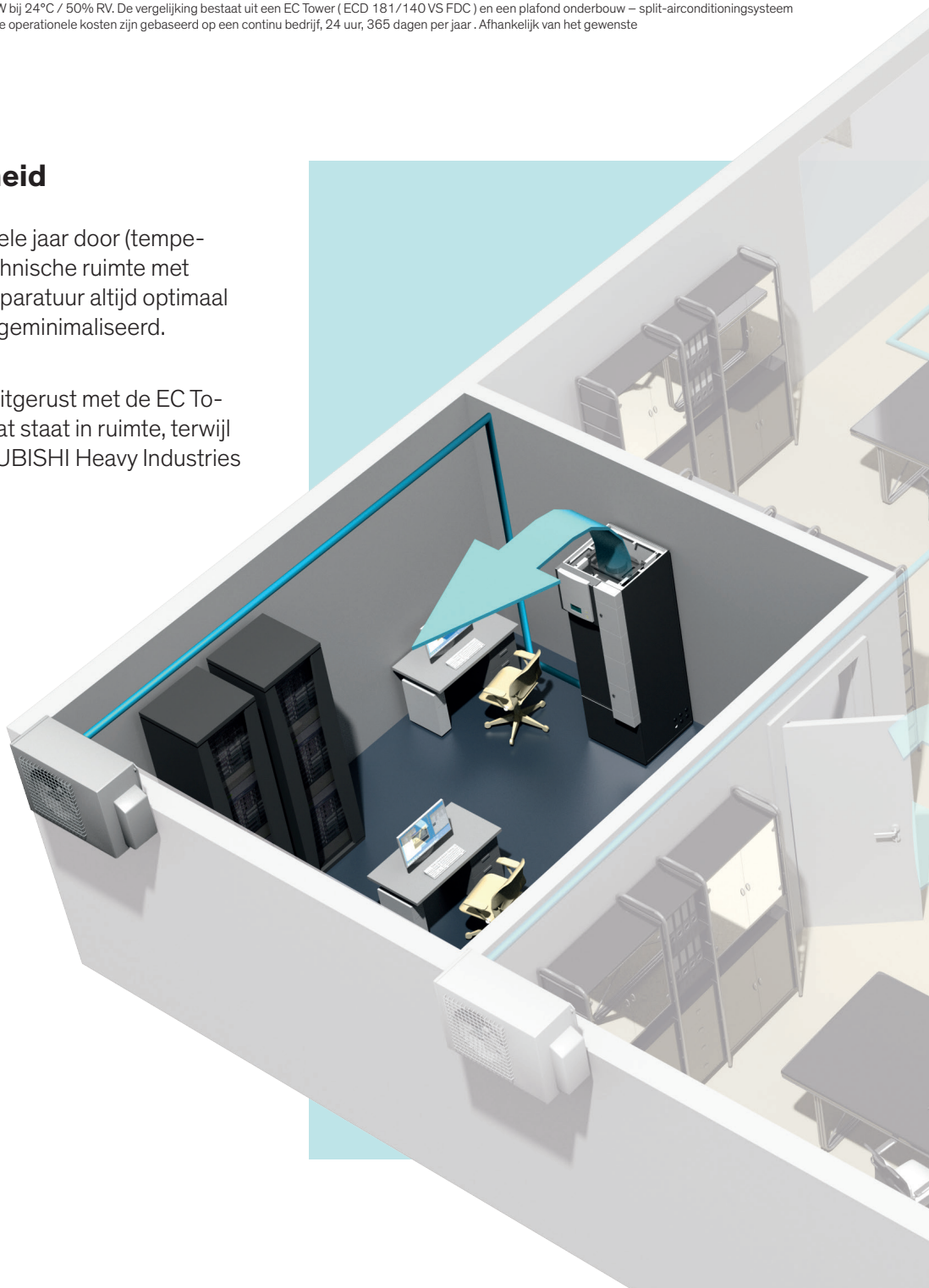

Daarom is de EC Tower de ideale oplossing voor uw wensen

- Speciaal als krachtig en betrouwbaar splitsysteem ontwikkeld, om een hoge interne warmtelast af te voeren
- Voor technische ruimtes geoptimaliseerd: een systeem voor koeling, bevochtigen en ontvochtigen
- Koelcapaciteit 5-24 kW onderverdeeld in 5 modellen
- Dynamische vermogensaanpassing door inverter gedreven buitenunits van fabrikant MITSUBISHI Heavy Industries
- Leidinglengten tot 100 meter (afhankelijk van type) tussen buiten- en binnenunit mogelijk
- Hoogteverschil tot 30 meter in (afhankelijk van type) tussen buiten- en binnenunit mogelijk
- Speciale geïntegreerde ruimteregeling voor computerruimtes
- Standaard in redundantie en in cascade te regelen
- Energiebesparende, zeer nauwkeurig regelbare EC-ventilator is standaard
- In de standaard configuratie zijn diverse accessoires reeds voorzien: 230V stopcontact, bedrijfs- en storingsmelding, brandalarmcontact, elektrische verwarming, luchtbevochtiger, werkschakelaar en G4 luchtfilter
- Korte levertijden, eenvoudige en flexibele installatie, klaar voor gebruik
- Groot aantal opties beschikbaar

Gegevens EC Tower: Hoogwaardige split voor ruimtes met hoge warmtelasten

1

ECD91 ECU91 l x b x h (mm) 1.861 x 600 x 600

2

ECD181 ECU181 ECD251 ECU251 l x b x h (mm) 1.861 x 1.000 x 810

EC Tower

Model binnendeel*		ECD 91	ECU 91	ECD 91	ECU 91	ECD 181	ECU 181	ECD 181	ECU 181	ECD 251	ECU 251
Model buitendeel		SRC 50 ZMX		FDC 71 VNX		FDC 140 VS		FDC 140 VSX		FDC 250 VS	
Koelvermogen min.	kW	2,3		2,8		5,0		5,0		10,0	
Max. koelcapaciteit (24 °C/50 % RV_{binnen})	kW	5,1		7,7		11,1		13,1		24,2	
Totale nom. koelcapaciteit (24 °C/50 % RV_{binnen})	kW	4,7		7,2		9,8		11,8		23,1	
Nom. voelbare koelcapaciteit (24 °C/50 % RV_{binnen})		4,5		6,8		9,3		10,8		21,4	
Sensible Heat Ratio (SHR)		0,96		0,94		0,95		0,92		0,93	

* ECD (Downflow) onder uitblazend - ECU (Upflow) boven uitblazend

Meer voelbare koelvermogen + **Optimale luchtverdeling** + **Gecontroleerde luchtvochtigheid in de ruimte** = **Lage operationele kosten en maximale betrouwbaarheid**

EC Tower downflow

Model	Buitendeel	FDS-serie									Prijs
		40	50	60	71	100	125	140	200	250	
ECD91	SRC 50 ZMX-S		•								€ 21.230,-
ECD91	FDC 71 VNX				•						€ 22.460,-
ECD181	FDC 140 VS							•			€ 31.220,-
ECD181	FDC 200 VS								•		€ 34.145,-
ECD251	FDC 250 VS									•	€ 34.690,-
ECD181	FDC 140 VSX							•			€ 32.860,-

EC Tower upflow

Model	Buitendeel	FDS-serie									Prijs
		40	50	60	71	100	125	140	200	250	
ECU91	SRC 50 ZMX-S		•								€ 21.230,-
ECU91	FDC 71 VNX				•						€ 22.460,-
ECU181	FDC 140 VS							•			€ 31.220,-
ECU181	FDC 200 VS								•		€ 34.145,-
ECU251	FDC 250 VS									•	€ 34.690,-
ECU181	FDC 140 VSX							•			€ 32.860,-

Toebehoren

Omschrijving	Afbeelding	Model	Prijs
Dampcilinder lage geleidbaarheid	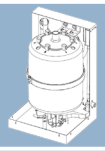	ECU/ECD 91	€ 135,-
Dampcilinder lage geleidbaarheid		ECU/ECD 181/251	€ 150,-
Dampcilinder gemiddelde geleidbaarheid		ECU/ECD 91	€ 130,-
Dampcilinder gemiddelde geleidbaarheid		ECU/ECD 181/251	€ 145,-
Dampcilinder hoge geleidbaarheid		ECU/ECD 91	€ 135,-
Dampcilinder hoge geleidbaarheid		ECU/ECD 181/251	€ 150,-
Filter (filterklasse G4)	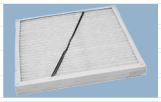	ECD 91	€ 11,-
		ECU 91	€ 11,-
		ECD 181/251	€ 77,-
		ECU181/251	€ 15,-
Filter (filterklasse EU4)	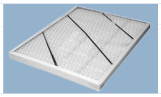	ECD 91	€ 35,-
		ECD 181/251	€ 45,-

Toebehoren

Omschrijving	Afbeelding	Model	Prijs
Condenspomp (heetwater >80°C)		ECU/ECD 91/181/251	€ 1.500,-
Uitblaasplenum	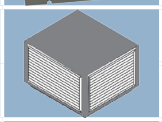	ECU 91 (uitsluitend)	€ 1.885,-
		ECU 181/251 (uitsluitend)	€ 2.940,-
Uitblaasokkel	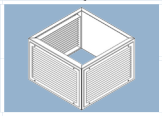	ECD 91 (uitsluitend)	€ 2.490,-
		ECD 181/251 (uitsluitend)	€ 5.030,-
Opstelframe voor verhoogde vloer (1000mm)	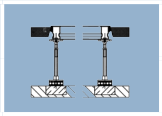	ECD 91 (uitsluitend)	€ 425,-
		ECD 181/251 (uitsluitend)	€ 485,-
Opstelframe voor verhoogde vloer (500mm)	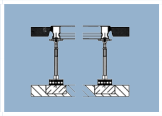	ECD 91 (uitsluitend)	€ 425,-
		ECD 181/251 (uitsluitend)	€ 485,-
Adapterplaat thv flexibele kanaalaansluiting	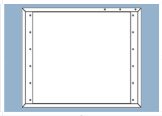	ECU 91 (uitsluitend)	€ 360,-
		ECU 181/251 (uitsluitend)	€ 365,-
Filterhuis met service luik	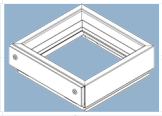	ECD 91 (uitsluitend)	€ 700,-
		ECD 181/251 (uitsluitend)	€ 910,-
Flexibiele kanaal aansluiting (adapterplaat benodigd)	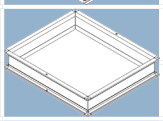	ECU 91 (uitsluitend)	€ 620,-
		ECU 181/251 (uitsluitend)	€ 680,-
Servomotorgestuurde klepregister	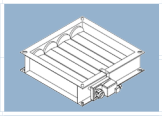	ECD 91 (uitsluitend)	€ 1.835,-
		ECD 181/251 (uitsluitend)	€ 2.340,-
Temperatuur luchtvochtigheidsvoeler		ECU/ECD 91/181/251	€ 395,00
Waterdetectiesysteem (incl. sensor en magn. ventiel)		ECU/ECD 91/181/251	€ 1.105,-
GBS contact tbv waterdetectiesysteem		ECU/ECD 91/181/251	€ 195,-
Losse sensor tbv waterdetectiesysteem		ECU/ECD 91/181/251	€ 50,-
RS485 Buskabel		ECU/ECD 91/181/251	€ 30,-
RS485 Bus uitbreidingsprint		ECU/ECD 91/181/251	€ 430,-
WIB 8000 in seperate behuizing		ECU/ECD 91/181/251	€ 5.275,-

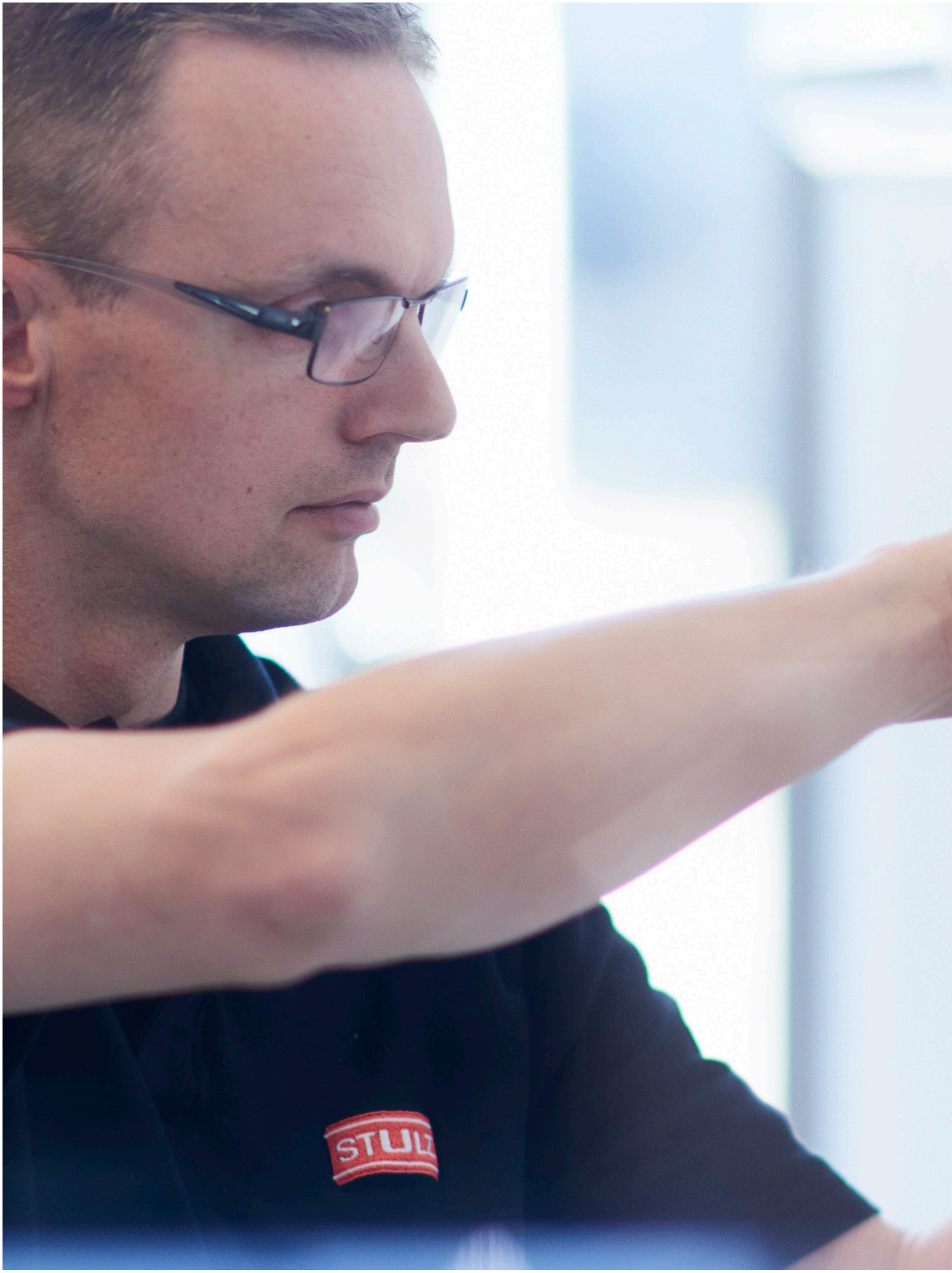
STUL

Toebehoren
Accessoires van hoog niveau

Optioneel:

Ecotouch wandbediening RC-EX1

Wandbediening RC-E5

Infrarood bediening RCN-KIT3-E

SAF

Kruisstroomwarmtewisselaar

Kruisstroomwarmtewisselaar voor verse luchtvoorziening met warmteterugwinning

- Energiebesparende decentrale verse luchtvoorziening door warmte- en vochtoverdracht uit retourlucht
- Als autonoom beluchtingssysteem of in combinatie met (split-)airconditioning te gebruiken
- Geïntegreerde verse- en retourluchtfilter
- Warmtewisselaar- of Bypassbedrijf
- Inbouwafstandsbediening met geborsteld RVS bedieningspaneel voor aan/uit, ventilatorstappen en functieschakeling
- Optionele besturingsunit voor o.a. het gebruik van een separate bedrade afstandsbediening, het aansluiten van een externe thermostaat, centrale bedieningen en CompTrol producten, en het vrijgeven van naverwarming

SAF-kruisstroomwarmtewisselaar

Model		SAF 250 E6	SAF 350 E6	SAF 500 E6	SAF 800 E6	SAF 1000 E6	SAF 2000 E6[2]
Nom. luchthoeveelheid	**m3/h**	**250**	**350**	**500**	**800**	**1.000**	**2.000**
Elektrische gegevens							
Aansluitspanning	V/Ph/Hz	230/1/50,N,PE	230/1/50,N,PE	230/1/50,N,PE	230/1/50,N,PE	230/1/50,N,PE	2 × 230/1/50,N,PE
Afzekerwaarde, traag[1]	A	16	16	16	16	16	2 × 16
Opgenomen vermogen, max.	kW	0,12	0,185	0,23	0,38	0,43	2 × 0,43
Opgenomen stroom, max.	A	0,51	0,81	0,94	1,64	1,89	2 × 1,89
Voedingskabel, minstens [1]	mm^2	3 × 1,5	3 × 1,5	3 × 1,5	3 × 1,5	3 × 1,5	2 × 3 × 1,5
Technische gegevens							
Werkingsgraad EER/COP temperatuurrendement Lo/Hi/UHi	%	77/75/75	78/75/75	76/75/75	76/75/75	79/75/75	79/75/75
Werkingsgraad EER/COP enthalpierendement koelen Lo/Hi/UHi	%	65/63/63	71/66/66	64/62/62	68/65/65	70/65/65	70/65/65
Werkingsgraad EER/COP enthalpierendement koelen Lo/Hi/UHi	%	72/70/70	73/69/69	69/67/67	74/71/71	76/71/71	76/71/71
Ventilator, aantal stappen	aantal	3	3	3	3	3	3
Luchthoeveelheid Lo/Hi/UHi	m^3/h	170/250/250	280/350/350	370/500/500	650/800/800	810/1.000/1.000	1.400/2.000/2.000
Externe statische druk Lo/Hi/UHi	Pa	45/95/105	45/60/140	35/60/120	55/110/140	75/80/105	75/80/105
Bypass-sturing		ja	ja	ja	ja	ja	ja
Afstandsbediening		ja	ja	ja	ja	ja	ja
Luchtfilter buitenlucht/retourlucht [3]		ja / ja	ja / ja	ja / ja	ja / ja	ja / ja	ja / ja
Standtijd luchtfilter, max.	h	3.000	3.000	3.000	3.000	3.000	3.000
Geluidsdrukniveau (Lo/Hi/UHi - confirm JIS)	dB(A)	23,5/29,5/30	22,5/30,5/32,5	31/34,5/36,5	33,5/36,5/37	33,5/37/37,5	36,5/40/40,5
Afmetingen unit (HxBxD)	mm	270×882×599	317×1.050×804	317×1.090×904	388×1.322×884	388×1.322×1.134	2× 388×1.322×1.134
Gewicht unit	kg	29	49	57	71	83	2× 83
Afmetingen kanaalaansluitingen	mm	Ø 150	Ø 150	Ø 200	Ø 250	Ø 250	Ø 250
Afmetingen schakelkast (optioneel)	mm	430×300×135	430×300×135	430×300×135	430×300×135	430×300×135	430×300×135
Gewicht schakelkast (optioneel)	kg	8	8	8	8	8	8
Brutoprijs (excl. BTW)							
SAF-kruisstroomwisselaar	**€**	**2.350,-**	**3.000,-**	**3.360,-**	**4.500,-**	**4.970,-**	**9.940,-**
Bedrade/infrarood bediening	**€**	**230,- (RC-EX 1) / 135,- (RC-E5) / 500,- (RCN-KIT3-E)**					
SAF besturingsmodule SAF-K	**€**	**1.955,-**					

[1] Kabeldimensionering en afzekering volgens NEN 1010, niet in de leveringsomvang opgenomen.
[2] Levering bestaat uit 2× SAF 1000 E4. Luchttechnische en elektrische verbindingen op locatie.
[3] Besturingsmodule noodzakelijk.
Bedrade afstandsbediening: RC-E5 / RC-EX1 / Infrarood afstandsbediening met separate ontvanger: RCN-KIT3-E
Zie voor meer gedetailleerde informatie de technische handboeken. Technische wijzigingen en typefouten voorbehouden.

Functie vrije koeling

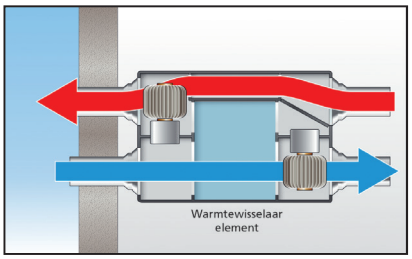

Bypassbedrijf

Functie warmteterugwinning

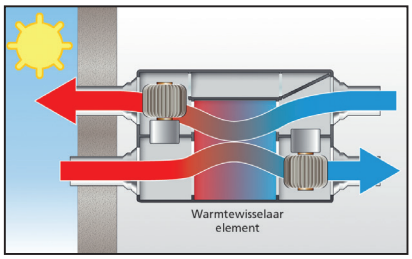

Zomerbedrijf

Functie warmteterugwinning

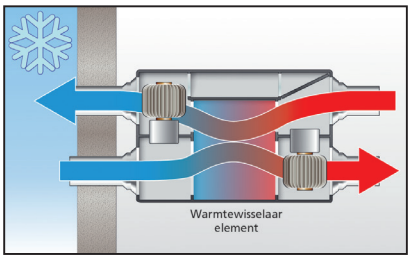

Winterbedrijf

MHI

Multizone-adapter

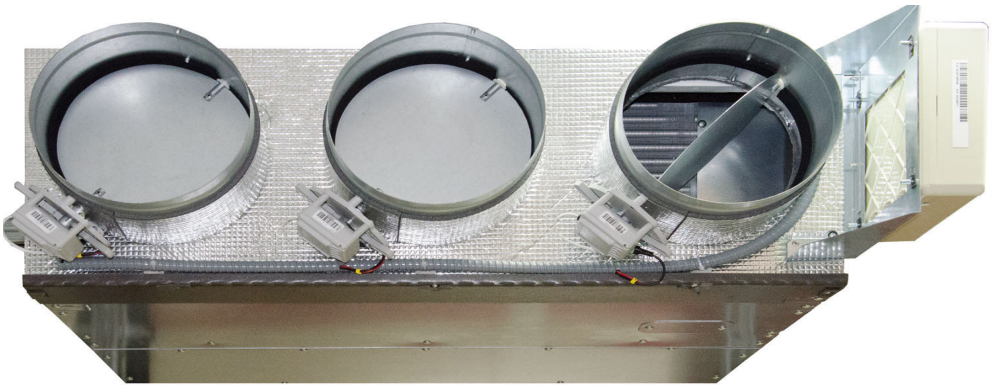

Hoe werkt de multizone-adapter?

Door de multizone kunnen met een enkel satellietmodel van MITSUBISHI Heavy Industries verschillende temperaturen in afzonderlijke zones bereikt worden. Daardoor wordt energie bespaard en de inspanningen voor het installeren geminimaliseerd.

Individuele temperaturen - De temperatuur in iedere ruimte kan individueel naar wens worden geregeld.
Rust - De binnenunit wordt boven het systeemplafond gemonteerd waardoor de geluidsinbreng in de ruimte minimaal is. Besparen door kortere koudemiddelleidinglengten en minder binnenunits is een wezenlijke besparing mogelijk, in vergelijking met het installeren van één binnenunit per ruimte.
Milieuvriendelijk - De installatie van het multizone-systeem heeft duidelijk minder koudemiddel nodig en draagt daardoor bij in het behoud van de ozonlaag.
Plug en play - Het duurt ca. 30 minuten om het multizone-systeem in een besaande satellietunit te integreren. Ook bij nieuwbouw is het probleemloos toepasbaar.
Gebruikersvriendelijk - De intuïtieve regeling is gebruikersvriendelijk en eenvoudig te bedienen.

MHI Multizone-adapter

Model		3-Zone adapter S	4-Zone adapter M	5-Zone adapter L
Combineerbare binnenunits		**FDUM 40-50 VF FDUM 22-56 KXE6F**	**FDUM 60-71 VF FDUM 71-90 KXE6F**	**FDUM 100-140 VF FDUM 112-160 KXE6F**
Koelcapaciteit per aansluiting, min. [1]	kW	0,38 - 0,96	0,78 - 1,05	1,47 - 2,05
Koelcapaciteit per aansluiting, max. [1]	kW	0,66 - 1,67	1,26 - 2,02	1,79 - 2,87
Verwarmingscapaciteit, min. [1]	kW	0,43 - 1,08	0,93 - 1,16	1,65 - 2,30
Verwarmingscapaciteit, max. [1]	kW	0,66 - 1,88	1,50 - 2,24	2,01 - 3,23
Luchtstroom per aansluiting, min.[1]	m^3/h	134	168	318 - 369
Luchtstroom per aansluiting, max.[1]	m^3/h	233	269 - 323	388 - 517
Drukverlies, max.	Pa	6,8	8,9 - 35,0	12,3 - 43,9
Geluidsdrukniveau verhoging, min. (PHi/Hi/Me/Lo)	dB(A)	0/-1/-2/-1	0/-1/-3/-2	0/-2/-4/-3
Geluidsdrukniveau verhoging, max. (PHi/Hi/Me/Lo)	dB(A)	+2/+1/+1/+1	+2/+2/+1/+1	+3/+2/+1/+1
Technische gegevens set				
Aantal aansluitingen		3	4	5
Afmetingen kanaalaansluitingen	mm	3× Ø 200	3× Ø 200 + 1× Ø 150	3× Ø 200 + 2× Ø 150
Gewicht	kg	7,2	9,0	11,4
Afmetingen (HxBxD)	mm	280 × 860 × 206	280 × 1.060 × 206	280 × 1.478 × 206
Aansluitspanning	V/Ph/Hz	230/1/50,N,PE	230/1/50,N,PE	230/1/50,N,PE
Bedrijfsstroom	mA	52	52	52
Overstroom	mA	80	80	80
Bedrijfstemperatuur	°C	0 tot +50	0 tot +50	0 tot +50
Opslagtemperatuur	°C	-20 tot +70	-20 tot +70	-20 tot +70
Aantal radiografische bedieningen in set inbegrepen		3	4	5
Brutoprijs (excl. BTW)				
Multizone-adapter met radiografische bediening	**€**	**3.165,-**	**3.575,-**	**4.165,-**

[1] Waardes zijn afhankelijk van de geselecteerde binnenunit.
Zie voor meer gedetailleerde informatie de technische handboeken. Technische wijzigingen en typefouten voorbehouden.
Kabeldimensionering en afzekering volgens NEN 1010, niet in de leveringsomvang opgenomen.
Bij een foutmelding wordt het aansluiten van een MHI wandbediening (RC-E5 of RC-EX1) aan de satelliet unit aangeraden.

Extra afstandbedieningen leverbaar:

Blueface-afstandsbediening

Menu-gestuurde programmeerbare thermostaat, uitsluitend met kabel, extra functionaliteit (tijdschakel-programma, energie bespaarfunctie), kleurendisplay, overzichtelijke menustructuur, diverse talen beschikbaar.

Slechts één per adapter mogelijk

Tacto afstandsbediening

Programmeerbare thermostaat met touchscreen, draadloos of met kabelaansluiting beschikbaar. In- en uitschakelen van zones, keuze bedrijfsmodus, temperatuursetpunt, begrenzing van temperatuurbereik, ruimtetemperatuur weergave, activeerbare sleeptimer

Ruimte-temperatuurvoeler

Voor kabelaansluiting, zonder display, middels dip-schakelaar instelbaar, setpunt instelling via de Blue-face of Tacto thermostaat mogelijk.

Alleen in combinatie met Blueface of Tacto mogelijk

Model		Blueface	Tacto (Radiografisch/bekabeld)	Ruimte-temperatuurvoeler
Afmetingen (HxBxD)	mm	91 × 105 × 31	91 × 105 × 24	85 × 85 × 23
Voeding		12 Vdc	2× AAA batterij / 12Vdc	12 Vdc
Bedrijfsstroom	mA	123 mA	22 mA	16 mA
Capaciteit, max./standby	mW	1470/676	264/60 / 264/60	192/192
Radio-frequentie	MHz	-	868/-	-
Zendvermogen	dBm	-	12/-	-
Bereik, max.	m	-	50/-	-
Instelbereik	°C	+15 tot +30	+15 tot +30	+15 tot +30
Nauwkeurigheid	°C	+/- 0,1	+/- 0,1	+/- 0,1
Bevestiging		Wandbevestiging	Wandbevestiging	Wandbevestiging
Bedrijfstemperatuur	°C	0 tot +50	0 tot +50	0 tot +50
Opslagtemperatuur	°C	-20 tot +70	-20 tot +70	-20 tot +70
Communicatiekabel, min.	mm^2	2 × 0,22 mm^2	2 × 0,22 mm^2	2 × 0,22 mm^2
Stroomkabel, min.	mm^2	2 × 0,5 mm^2	2 × 0,5 mm^2	2 × 0,5 mm^2
Gezamenlijke leidinglengte, max.	m	40	40	40
Extra afstandsbedieningen:	**€**	**545,-**	**400,- / 295,-**	**185,-**

Koudemiddel-verdeelmodule, 3 pijps systeem KX6R

Voor	Omschrijving	Afmetingen	Prijs
1 - 5 binnendelen tot 11,2 kW	PFD1123-E[1)]	186×309×249 mm	**€ 1.195,-**
1 - 8 binnendelen van 11,2 kW tot 18 kW	PFD1803-E[1)]	186×309×249 mm	**€ 1.905,-**
1 - 10 binnendelen van 18 kW tot 28 kW	PFD2803-E[1)]	186×309×324 mm	**€ 3.555,-**

Koudemiddel-verdeelmodule, 3 pijps systeem KX6R

Voor	Omschrijving	Afmetingen	Prijs
Binnendelen tot max. 37,0 kW (max. 11 kW per aansluiting)	PFD1123X4-E[1)]	187×1.120×560 mm	**€ 4.545,-**

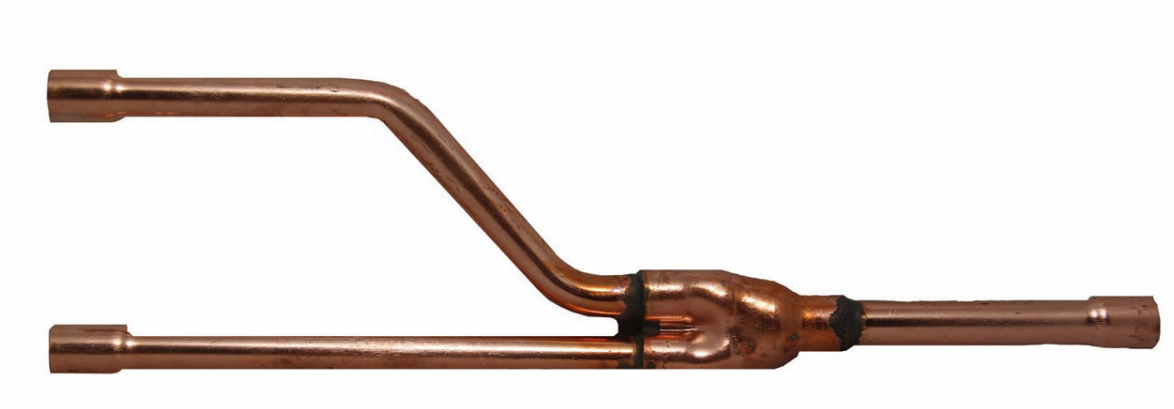

Koudemiddelverdeler voor 2-pijps systemen en 3-pijps systemen

Omschrijving	Voor	Serie	Prijs
2-pijps systemen			
Dis 22-1	Voor vermogens tot 18,0 kW	KX / FDS / SX / S	**€190,-**
Dis 180-1	Voor vermogens van 18,0 kW tot 37,0 kW	KX / FDS	**€205,-**
Dis 371-1	Voor vermogens van 37,0 kW tot 54,0 kW	KX / FDS	**€255,-**
Dis 540-1	Voor vermogens van 54,0 kW	KX / FDS	**€550,-**
3-pijps systemen			
Dis 22-1 R	Voor vermogens tot 18,0 kW	KX	**€240,-**
Dis 180-1R	Voor vermogens van 18,0 kW tot 37,0 kW	KX	**€255,-**
Dis 371-1R	Voor vermogens van 37,0 kW tot 54,0 kW	KX	**€280,-**
Dis 540-1 R	Voor vermogens van 54,0 kW	KX	**€580,-**

T-stuk voor koppelen buitendelen 2-pijps systemen KX6, KXZ en 3-pijps systeem KX6R

Omschrijving	Prijs
2-pijps systemen	
Dos-2A-3	**€395,-**
Dos-3A-3	**€535,-**
3-pijps systemen	
Dos-2A-3-R	**€375,-**

Het wordt aangeraden het selecteren van de DOS bij de bijbehorende buitenunits via E-solutions te bepalen. DOS wordt zonder isolatiemateriaal geleverd.

Cassette bekleding

Prijs: **€ 750,-**

Volledige bekleding voor de FDT plafond inbouwcassette incl. bevestigingsmateriaal voor bevestigen aan cassette.

Kleur: RAL 9003, Brandvertragingsklasse B2
Gewicht: 7,5 kg
Afmetingen (HxBxL): 305×995×995 mm

Cassette bekleding

Prijs: **€810,-**

Volledige bekleding voor de euroraster FDTC plafond inbouwcassette incl. bevestigingsmateriaal voor bevestigen aan cassette.

Kleur: RAL 9003, Brandvertragingsklasse B2
Gewicht: 6,5 kg
Afmetingen (HxBxL): 305×750×750 mm

Opvulrand

Prijs FDT model: **€ 445,-**
Prijs FDTC model: **€ 420,-**

Opvulrand voor deels bekleden van de FDT/FDTC plafond inbouwcassette die deels in het plafond is ingebouwd. Individueel in hoogte aan te passen.

Kleur: RAL 9003, Brandvertragingsklasse B2
Afmetingen FDT (HxBxL): 102,5×995×995 mm
Afmetingen FDTC (HxBxL): 102,5×750×750 mm

Afwerkrand

Prijs FDT model: **€ 260,-**
Prijs FDTC model: **€ 210,-**

Afwerkrand voor FDT/FDTC plafond inbouwcassette om naden en snijkanten aan systeemplafond en bekleding af te werken.

Kleur: RAL 9003, Brandvertragingsklasse B2
Afmetingen FDT (HxBxL): 15×1.057×1.057 mm
Afmetingen FDTC (HxBxL): 15×812×812 mm

Verse luchtadapter/kanaalaansluiting voor FDTC cassettemodel

TC-OAS-E + TC-OAD-E	Verse luchtadapter (HxBxL): 52×570×570 mm Kanaalaansluiting Ø 75 mm	Prijs:	**€ 460,-**

Verse luchtadapter (voor montage tussen cassette en paneel). Incl. 1 kanaaladapter voor afname van en koppelen aan voorbehandelde verse lucht met de euroraster plafondcassette FDTC, per kanaaladapter max. 80 m³/h, max. 2 kanaaladapters per verse luchtadapter aan te sluiten. Let op: de inbouwhoogte van de cassette neemt met 52 mm toe.
Materiaal: Polystyreen / Gewicht: 0,9 kg

TC-OAD-E	Kanaaladapter t.b.v. verse luchtadapter FDTC Kanaalaansluiting Ø 75 mm	Prijs:	**€ 170,-**

Optionele kanaaladapter voor de verse luchtadapter FDTC max. 80 m³/h, max. 2 kanaaladapters per verse luchtadapter aan te sluiten (1 kanaaladapter in de leveringsomvang van de verse luchtadapter inbegrepen).

Buitenluchtadapter

Prijs: **€ 115,-**

FDT	KALA Kanaalaansluiting Ø 125 mm

Buitenlucht aandeel max. 120 m³/h.
Drukverlies 200Pa bij 120 m³/h, 550 Pa bij 60 m³/h.
Bouwzijdige ondersteuningsventilator en filter aanbevolen.

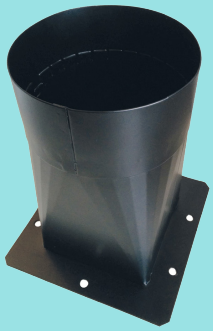

Toevoerluchtadapter

Prijs: **€ 145,-**

FDT/FDTC	KFLA Kanaalaansluiting Ø 125 mm

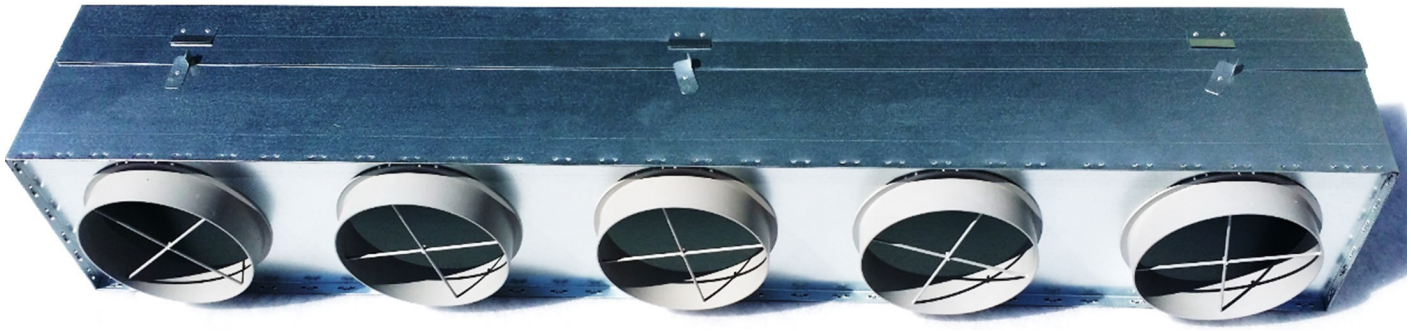

Retourplenum voor satellietmodellen FDUM en FDU

Voor	Omschrijving	Prijs
FDUM	RT Plenum FDUM 22 - 56 F / Aansluiting 2× Ø 200 mm	€ 200,-
FDUM	RT Plenum FDUM 60 - 90 F / Aansluiting 3× Ø 200 mm	€ 220
FDUM	RT Plenum FDUM 100 -160 F / Aansluiting 4× Ø 200 mm	€ 265,-
FDU	RT Plenum FDU 45-56 F / Aansluiting 2× Ø 160 mm	€ 200,-
FDU	RT Plenum FDU 60-90 F/ Aansluiting 3× Ø 160 mm	€ 215,-
FDU	RT Plenum FDU 100-160 F / Aansluiting 4× Ø 200 mm	€ 265,-
FDU	RT Plenum FDU 200-280 F / Aansluiting 5× Ø 200 mm	€ 305,-

Toevoerplenum voor satellietmodellen FDUM en FDU

Voor	Omschrijving	Prijs
FDUM	TV Plenum FDUM 22 - 56 F / Aansluiting 2× Ø 200 mm	€ 85,-
FDUM	TV Plenum FDUM 60 - 90 F / Aansluiting 3× Ø 200 mm	€ 100,-
FDUM	TV Plenum FDUM 100 -160 F / Aansluiting 4× Ø 200 mm	€ 120,-
FDU	TV Plenum FDU 45-56 F / Aansluiting 3× Ø 160 mm	€ 250,-
FDU	TV Plenum FDU 60-90 F / Aansluiting 3× Ø 160 mm	€ 265,-
FDU	TV Plenum FDU 100-160 F / Aansluiting 5× Ø 160 mm	€ 360,-
FDU	TV Plenum FDU 200-280 F / Aansluiting 6× Ø 200 mm	€ 480,-

Filterkit voor satellietmodellen

Voor	Omschrijving	Prijs
FDUM	UM-FL1EF : FDUM 22, 28, 36, 45, 56 KXE6F / FDUM 40, 50 V	€ 135,-
FDUM	UM-FL2EF: FDUM 71, 90 KXE6F / FDUM 60, 71 V	€ 140,-
FDUM	UM-FL3EF: FDUM 112, 140, 160 KXE6F / FDUM 100, 125, 140 V	€ 145,-
FDUT	UT-FL1EF: FDUT 15, 22, 28, 36 KXE6F	€100,-
FDUT	UT-FL2EF: FDUT 45, 56 KXE6F	€ 125,-
FDUT	UT-FL3EF: FDUT 71 KXE6F	€ 150,-
FDUH	UH-FL1E: FDUH 22 - 36 KXE6F	€ 100,-
FDUT/SRR-ZM	UT-BAT1EF: voor FDUT 15, 22, 28, 36 KXE6F / SRR 25, 35 ZM; ombouw-kit incl. filter voor aanzuig van onderen.	€ 130,-
FDUT/SRR-ZM	UT-BAT2EF: voor FDUT 45, 56 KXE6F / SRR 50, 60 ZM; ombouw-kit incl. filter voor aanzuig van onderen.	€ 160,-
FDUT	UT-BAT3EF: voor FDUT 71 KXE6F; ombouw-kit incl. filter voor aanzuig van onderen.	€ 200,-

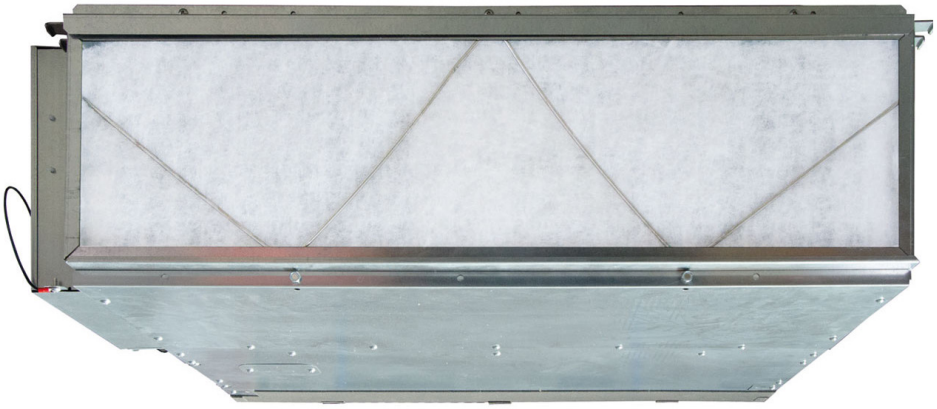

Filterkit voor satellietmodellen

Voor	Omschrijving	Prijs
FDU	U-FL1EF: FDU 45, 56 KXE6F; Maat (HxBxD): 272 × 790 × 22, incl. filterdoek G4, drukverlies	€ 235,-
FDU	U-FL2EF: FDU 71, 90 KXE6F / FDU 71 VF; Maat (HxBxD): 232 × 990 × 22, incl filterdoek G4, drukverlies over het filter 45 Pa, voor vrij aanzuigen.	€ 270,-
FDU	U-FL3EF: FDU 112, 140, 160 KXE6F / FDU 100, 125, 140 VF; Maat (HxBxD): 238 × 1.407 × 22, incl. filterdoek G4, drukverlies over het filter 50 Pa, voor vrij aanzuigen.	€ 330,-
FDU	U-FL4EF: FDU 224, 280 KXZE1 / FDU 200, 250 VG; Maat (HxBxD): 365 × 1.570 × 102, incl. filterdoek G4, drukverlies over het filter 50 Pa, voor kanaal installaties geschikt.	€ 405,-

Meet- en Regeltechniek
Hoge kwaliteit regel apparatuur

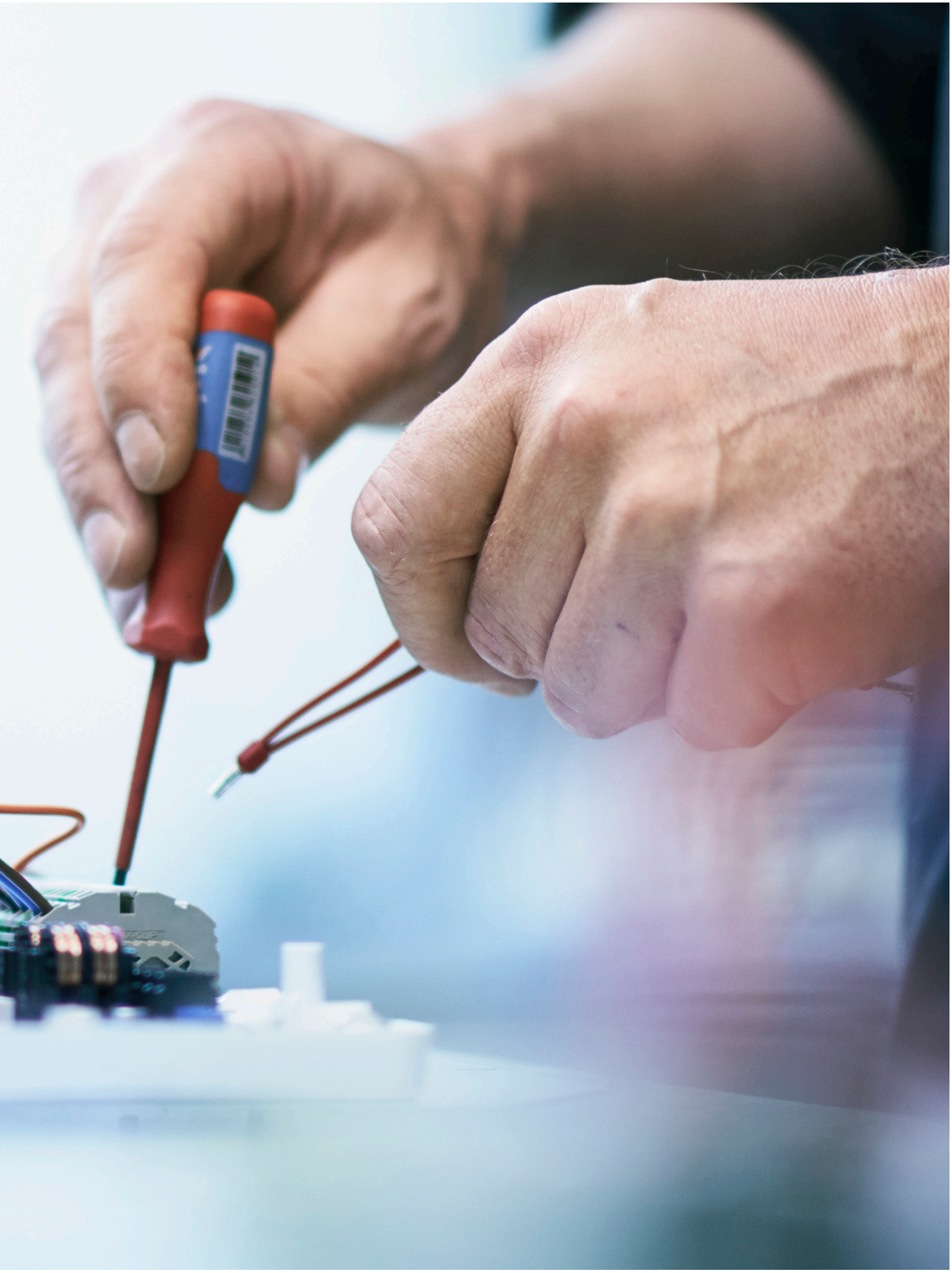

Infraroodbedieningen

Omschrijving	Voor	Prijs
RCN-T-36W-E (geïntegreerde infraroodontvanger voor paneel montage)	FDT	**€ 265,-**
RCN-TC-24W (geïntegreerde infraroodontvanger voor paneel montage)	FDTC	**€ 250,-**
RCN-TW-E (geïntegreerde infraroodontvanger voor paneel montage)	FDTW	**€ 120,-**
RCN-TS-E (geïntegreerde infraroodontvanger voor paneel montage)	FDTS	**€ 195,-**
RCN-E-E (geïntegreerde infraroodontvanger)	FDE 28-140 KXE6 / FDE 40-140 VG	**€ 205,-**
RCN-K-E (geïntegreerde infraroodontvanger)	FDK 22-56 KXE6	**€ 200,-**
RCN-K71-E (geïntegreerde infraroodontvanger)	FDK 71 KXE6	**€ 200,-**
RCN-FW-E (geïntegreerde infraroodontvanger)	FDFW 28-56 KXE6	**€ 200,-**
RCN-KIT3-E (Infrarood ontvanger voor apparaten zonder geïntegreerde of integreerbare infraroodontvanger)	-	**€ 500,-**
RCN-E1R (separate IR-zender of voor de FDEN 40-140 VA-VF)	-	**€ 135,-**

Wandbediening RC-E5

Prijs: **€ 135,-**

Voor: KX, FDS, SX en S-serie. [1)]

Afmetingen (HxBxL): 120×120×20 mm

Bedrade afstandsbediening met een groot LCD-scherm en geïntegreerde timer, veelzijdige display, bediening en onderhoudsfuncties waaronder aan/uit, bedrijf selectie, temperatuur instellen, ventilatorsnelheid, pendellamellen positie, temperatuurbegrenzing, dag- en week sleep-timer activeerbaar, systeem herstart na spanningsuitval, filtermelding en reset, deactivatie van de verwarming, stille modus activering (geluidsreducerende werking van de buitenunit), voorkeursinstelling bedrijfstand met keuzeopties, Masterunit bij KX6, Master-/Slave-schakeling, programmeerbare binnenunit- en afstandsbedienings-functies, bijvoorbeeld sensor-offset, ventilator bedrijfstijden, afstandsbediening sensor activering, toetsenblokkering, bedrijfs- en storingsmelding, serviceniveau voor het uitlezen van bedrijfs- en storingsgegevens.

Wandbediening RCH-E3

Prijs: **€ 140,-**

Voor: KX, FDS, SX en S-serie. [1)]

Afmetingen (HxBxL): 120×70×15 mm

Bedrade afstandsbediening met een groot LCD-scherm en geïntegreerde timer, veelzijdige display, bediening en onderhoudsfuncties waaronder aan/uit, bedrijfsmodus selectie, temperatuur instellen, ventilatorsnelheid, pendellamellen positie, andere instellingen via DIP-schakelaar mogelijk bijv. toetsenblokkering, herstart na spanningsuitval, Master-/Slave-schakeling, geen filter signaal, storingsmelding en storing gegevens weergave.

[1)] Voor aansluiting op een SRK, SRF en SRR binnen unit is er een uitbreidingsprint SC-BIKN-E nodig, niet in de leveringsomvang opgenomen.
Technische wijzigingen en typefouten voorbehouden.

Eco-Touch bedrade afstandsbediening

Prijs: **€ 230,-**
Voor: KX, FDS, SX en S-serie [1) 2)]
.Afmetingen (HxBxL): 120×120×90 mm

Eco-Touch bedrade afstandsbediening met 3,8" touchscreen display met achtergrondverlichting, meertalige gebruikersmenu, eenvoudig te bedienen Eco-functie, temperatuur-gestuurde klokprogramma's (waronder Away Mode), geïntegreerde energiebesparende functies, maximaal vermogen begrenzing, via USB-interface met de PC te programmeren, aan/uit schakelen, bedrijfsmodus selectie, temperatuur instellen, ventilatorsnelheid, pendellamellen positie, gewenste temperatuurbegrenzing, systeem herstart na spannings-uitval, filtermelding en filterreset, stille modus activering, Master-/Slave-schakeling, programmeerbare binnenunit- en afstandsbedieningsfuncties, bijvoorbeeld sensor-offset, ventilator bedrijfstijden, afstandsbediening sensor activering, toetsenblokkering, bedrijfs- en storingsmelding, serviceniveau voor het uitlezen van bedrijfs- en storingsgegevens.

[1)] Voor aansluiting op een SRK, SRF en SRR binnen unit is er een uitbreidingsprint SC-BIKN-E nodig, niet in de leveringsomvang opgenomen.
[2)] Volledige functie-omvang uitsluitend vanaf binnen unit versie KXE6F/KXZE1 (bij KX) of VF (bij FDS, SX, S).
Technische wijzigingen en typefouten voorbehouden.

Centrale afstandsbediening SC-SL4-AE

Prijs: **€ 6.520,-**
Voor: KX, FDS, SX en S-serie
Afmetingen (HxBxL): 172×250×22,5 (+68) mm

Centrale bediening met een groot 9" touchscreen (individueel-, groep- en zonesturing, tot 128 binnendelen bij KX6). Functies o.a.: AAN/UIT, temperatuursetpoint, bedrijfsmodus, luchthoeveelheid, pendellamellen, vrijgave voor lokale/centrale afstandsbediening, blokkeren van knoppen van de bedrade bediening, herstart na spanningsuitval,
filterindicatie, geïntegreerde timer-programmeringsfuncties, foutcodeweergave, externe ingang voor o.a. AAN/UIT op afstand, noodstop, USB aansluiting voor data import/export, netwerkaansluiting, webserver voor LAN connectie.

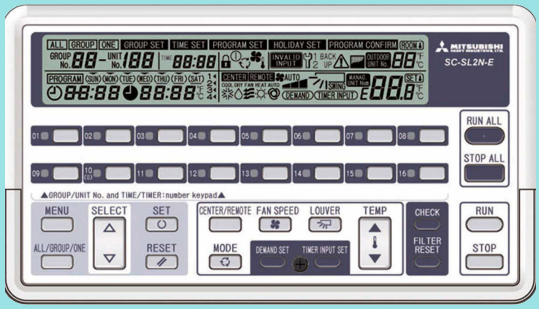

SC-SL2NA-E

Prijs: **€ 1.735,-**
Voor: KX, FDS, SX en S-serie
Afmetingen (HxBxD): 120×215×25 (+35) mm

Individuele en groepsregeling tot maximaal 64 units (max. 64 groepen) voor KX6 serie.
AAN/UIT bedieningsfuncties, temperatuur instellen, bedrijfsmodus, ventilatorsnelheid, pendellamellen vrijgeven via centrale of bedrade afstandsbediening, blokkeren van de individuele toetsen op de bedrade afstandsbediening, automatisch herstart na spanningsuitval, geïntegreerde timer programmeren functie, storing gegevens weergave, uitlezen foutenlogbestand, externe ingang voor o.a. afstandsbediening/Aan-Uit, noodstopsignaal, aanvullende printplaat SC-ADN-E nodig voor FDS, SX en S serie.

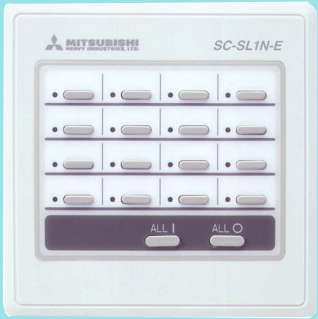

SC-SL1N-E

Prijs: **€ 1.095,-**
Voor: KX, FDS[1], SX[1] en S-serie[1]
Afmetingen (HxBxD): 120×120×15 (+62) mm

Aan/uit, max. 16 units.
Functie: single mode/stop, groepsbedrijf/stop, bedrijfs- en storingsmelding, automatische herstart na spanningsuitval.
Opmerking: extra bedrade afstandsbedieningen voor aangesloten binnenunits SC-SL2NA-E.
Aanvullende printplaat SC-ADN-E nodig voor FDS, SX en S serie.

[1] Voor aansluiting op een SRK, SRF en SRR binnen unit is er een uitbreidingsprint SC-BIKN-E nodig. Bij de FDS, SX en S serie is een uitbreidingsprint SC ADNA-E nodig, beiden niet in de leveringsomvang opgenomen.
Technische wijzigingen en typefouten voorbehouden.

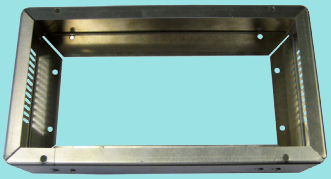

Installatiedoos SC-2N-BX

Prijs: **€ 30,-**
Voor: SC-SL2NA-E
Afmetingen (HxBxD): 115×210×45 mm

Installatiedoos voos SC-SL2NA-E voor opbouwmontage.

Uitbreidingdsprint SC-BIKN-E

Prijs: **€ 245,-**
Voor: FDS, SX, en S-serie
Afmetingen (HxBxD): 135×120×35 mm

Uitbreidingsprint voor het aansluiten van een bedrade afstandsbediening, een Bus-adapterprint of componenten van de Comptrol®-serie aan units van de FDS-, SX en S-serie.

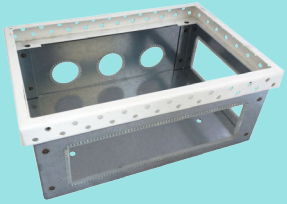

Installatiedoos SLA3R-BX

Prijs: **€ 275,-**
Voor: SC-SL4-AE
Afmetingen (HxBxD): 155×230×80 mm

Installatiedoos voos SC-SL4-AE voor inbouwmontage met achterinvoer.

Adapterprint SC-ADNA-E

Prijs: **€ 260,-**
Voor: FDS, SX, en S-serie
Afmetingen (HxBxD): 100×85×35 mm

Adapterprint met behuizing voor SuperlinkBus-verbinding voor units van de FDS, SX, en S-serie met 2-aderige afstandsbedieningaansluiting (XY-aansturing).

Klimaat meteen goed en eenvoudig regelen

Met een goedkope en technisch geavanceerde directe verbinding heeft u de mogelijkheid om zelfs kleine airconditioning systemen te regelen en te controleren - zonder centrale controle of integratie in gebouwbeheer.

Door de directe link worden eenvoudige signalen uitgezonden die het gebruik makkelijk maken. Bijvoorbeeld: AAN/UIT, alarm-/bedrijfsmelding, 0-10 Volt sturing, koelen/verwarmen en nog veel meer.

Eenvoudig verschillende aansluitingsmogelijkheden:

Koppelmodule

Elektro-bouwsteen voor doorsturen van analoge/ digitale schakelsignalen aan airconditioning van MITSUBISHI Heavy Industries.

Redundantiemodule

Elektro-bouwsteen die meerdere binnendelen bij storing / bij temperatuur overschrijding / op basis van draaiuren kan schakelen.

Communicatiemodule

Elektro-bouwsteen die alarm- en bedrijfsmelding via SMS, e-mail en andere kanalen aan de verantwoordelijke personen overbrengt of een koppeling maakt met het internet.

Koppelmodule

		Comptrol Signal DC	Comptrol Switch	Comptrol Interface III k	Comptrol Lite	Comptrol Signal 3	Comptrol Signal 1	Comptrol Window	Comptrol CNT-FEA
Aansluitbaar aan:	KX-buitendeel	-	•	-	•	•	•	-	-
	KX-binnendeel	•	-	•	•	•	•	•	•
	FDS/S/SX-Binnendeel	•	-	•	•	•	•	•	•
Sturing:	Individuele controle	•	•	•	•	•	•	•	•
	Groep controle	-	-	•	-	-	-	-	-
	Cascaderegeling	-	-	•	-	-	-	-	-
Ingang (externe aanslutingen):	Remote on/off (potentiaal vrij)	•	-	-	•	-	•	-	•
	Remote on/off (spanningvoerend)	•	-	•	•	•	-	-	-
	Bedrijfsmodus	-	-	•	-	-	-	-	-
	Ventilatorstand	•	-	•	-	-	-	-	-
	Auto Swing	-	-	•	-	-	-	-	-
	Temperatuur setpuntinstelling (extern 0-10 V signaal)	-	-	•	-	-	-	-	-
	Raamcontact	-	-	-	-	-	-	•	-
Uitgang (aanslutingen airconditioners):	Ruimtetemperatuurweergave	-	-	•	-	-	-	-	-
	Bedrijfsmelding	-	-	•	•	•	(•) 1)	-	-
	Alarmmelding	•	-	•	•	•	(•) 1)	-	-
	Foutcode-weergave	-	-	•	-	-	-	-	-
	Temperatuurgrenswaarde-alarm	-	-	•	-	-	-	-	-
	Spanningsuitvalbewaking	-	-	•	•	-	-	-	-
	Verwarmingsgmelding	-	-	•	•	-	-	-	-
	Compressormelding	-	-	-	•	-	-	-	-
Speciale functies:	Vergrendelcontact	-	•	-	•	•	•	-	-
	Lastverlaging	-	•	-	•	•	-	-	-
	Compressor Remote on/off	-	•	-	•	•	-	-	-
	Silent Modus	-	•	-	•	•	-	-	-
	Geforceerd bedrijf	-	•	-	•	•	-	-	-
	Directe frequentiesturing	-	-	•	-	-	-	-	-
	Raamcontactbewaking	-	-	•	-	-	-	-	-

[1] Zowel alarmmelding als bedrijfsmeldings selecteerbaar

STULZ

CLIMATE. CUSTOMIZED.

STULZ Explorer chillers
Koelvermogen voor al uw wensen

- Data Centers
- Process Cooling
- Comfort Cooling

De **STULZ** Explorer biedt de meest geavanceerde technologie in combinatie met betrouwbaarheid, flexibiliteit en innovatieve oplossingen.

Wilt u meer informatie of een afspraak? Neem dan contact met ons op.
Telefoon +31 (0)20-545 11 11 | Weverij 7-9 | 1185 ZE Amstelveen | www.stulz.nl | info@stulz.nl

Comptrol Switch

Prijs: **€ 115,-**
Voor: KX6 (buitenunits)
Afmetingen (HxBxD): 35×50×10 mm

CNT-contact module voor het schakelen van een speciale functie (nood-uit, vermogensvermindering, bedrijfsmodus, silentmode) van de KX buitenunit (Signaalingang: 230 V AC).

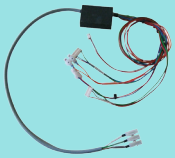

Comptrol Signal 1

Prijs: **€ 115,-**
Voor: KX6 (binnen- en buitenunits), FDS, SX, en S-serie (binnenunits)
Afmetingen (HxBxD): 30×50×10 mm

CNT-contact module voor het doorgeven van een bedrijfs- of storingsmelding van binnenunits en KX buitenunits. (Uitgangen: Potentiaal vrij wisselcontact 230 V / 0,5 A)

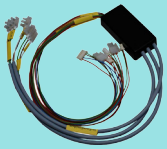

Comptrol Signal 3

Prijs: **€ 165,-**
Voor: KX6 (binnen- en buitenunits), FDS, SX, en S-serie (binnenunits)
Afmetingen (HxBxD): 30×100×10 mm

CNT-contact module voor het doorgeven van een bedrijfs- of storingsmelding en het schakelen van een soeciale functie van binnenunits en KX buitenunits. (Uitgangen: Potentiaal vrij wisselcontacten 230 V / 0,5 A)

Comptrol Lite

Prijs: **€ 255,-**
Voor: KX6 (binnen- en buitenunits), FDS, SX, en S-serie (binnenunits)
Afmetingen (HxBxD): 150×80×55 mm

CNT-contact module in behuizing met LED voor signaaldoorgave, functieschakelen en spanningscontrole van binnenunits, met aansluitkabel. (Uitgangen: Potentiaal vrij wisselcontacten 230 V / 0,5 A, signaalingang 230 V AC)

Comptrol Window

Prijs: **€ 95,-**
Voor: KX6 (binnenunits), FDS, SX, en S-serie (binnenunits)

Wit raamcontact met magnetische schakelaar waarbij bij open ramen de binnenunit wordt uitgeschakeld. 4m aansluiting kabel met stekker.

Comptrol CNT-FEA

Prijs: **€ 50,-**
Voor: KX6 (binnenunits), FDS, SX, en S-serie (binnenunits)

Stekker met 3 m lang kabel voor het aansluiten van een externe afstandsbediening. AAN/UIT- contact (drijvend)

Comptrol Vario 3

Prijs: **€ 1.210,-**
Aansluitbaar op: Comptrol Signal 1, Signal 3, Lite of Interface
Afmetingen (HxBxD): 200×190×110 mm

Elektronica-module voor max. 3 units/groepen voor tijd- en storingsomschakeling alsmede bijschakeling bij overschrijding temperatuurgrenswaarde met gebeurtenislogboek. (In- en uitgangen 230 V AC)

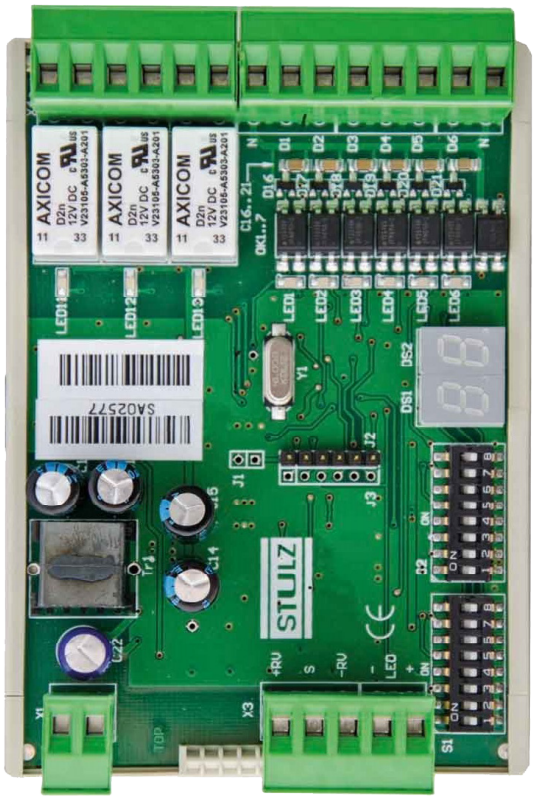

Comptrol Interface III k

Prijs: **€ 440,-**
Afmetingen (HxBxD): 50×72×90 mm

Comptrol Interface III k van STULZ is de universele module voor het schakelen van de belangrijkste bedrijfsfuncties vanuit een externe regelaar. Een optimale oplossing voor een ieder, die een expansieventielkit of andere binnendelen van MITSUBISHI Heavy Industries in een overkoepelende regeling willen integreren.

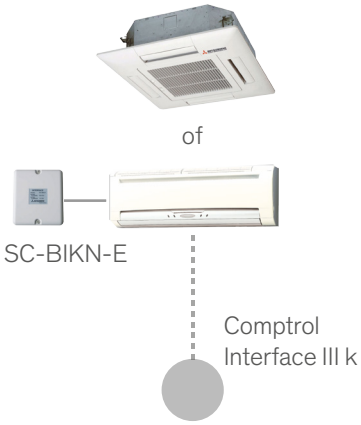

- Compressormelding
- Alarmmelding
- Remote ON/OFF
- Ontdooibedrijfsmelding
- Temperatuurmelding
- Raamcontact schakeling
- Bedrijfsmodus instellen
- Ventilatorsnelheid instellen
- Pendellamellen instellen
- Setpointverschuiving middels 0-10V signaal
- Directe compressoraansturing middels 0-10V signaal
- Cascaderegeling van twee Interface III k mogelijk

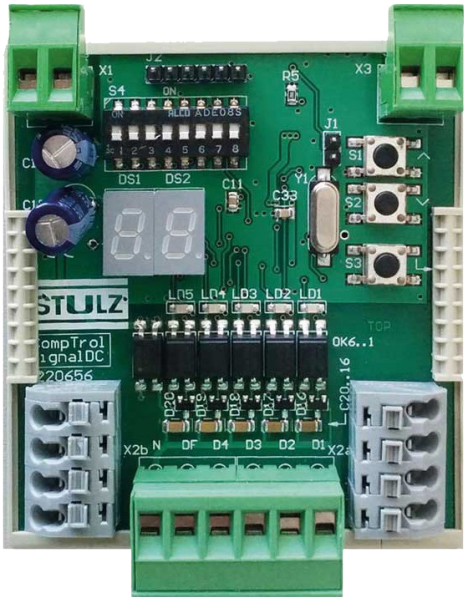

Comptrol Signal DC

Prijs: **€ 145,-**
Afmetingen (HxBxD): 80×72×36 mm

Met de uitbreidingsprint Comptrol Signal DC van STULZ nemen de aansluitmogelijkheden toe. Hiervoor worden de vier ventilatorstanden in een 0-10V signaal vertaald. Het betekent dat moderne EC-ventilatoren op de print van de expansieventielkit of ieder MITSUBISHI Heavy Industries binnendeel met AC-ventilatorsturing kunnen worden aangesloten en bediend.

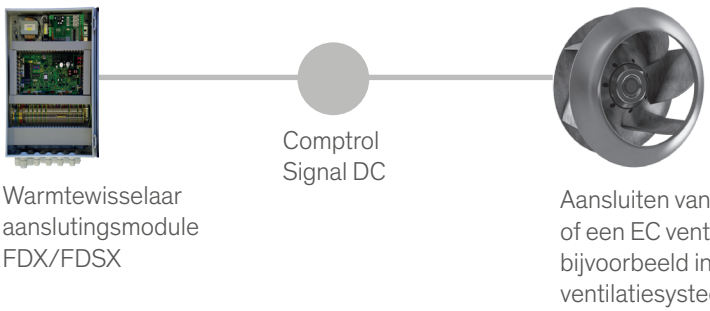

Het “pendelen” van buitendelen is niet zelden de oorzaak van hoge energierekeningen en defecten aan de installatie. De Comptrol Interface III k en de Signal DC kunnen dit scenario tegengaan, het vergt slechts een kleine investering qua kosten en installatietijd.

Scheidingsversterker

Prijs: **€ 235,-**
Aansluitbaar op: Comptrol Interface III k

Voor galvanische scheiding van het 0-10 V signaal voor de Interface III k.

Dinrailspanningsverzorging

Prijs: **€ 60,-**
Aansluitbaar op: Comptrol Signal DC en Comptrol Interface 4Web

Spanningsverzorging voor Comptrol Signal DC, voedingspanningsbron voor Interface III k en Interface 4Web.

Opbouwdoos

Prijs: **€ 80,-**
Aansluitbaar op: Comptrol Interface II k en Comptrol Interface 4Web
Afmetingen (HxBxD): 180×130×100 mm

Inlcusief dinrail voor de bevestiging van de Interface III k, Interface 4Web en Dignal DC.

Comptrol ZLT Evo 1.0

Prijs: **€ 7.295,-**
Voor: KX, FDS en S-serie
Afmetingen (HxBxD): 120×310×260 mm

Netwerkkoppeling voor inbedrijfname en bediening via webbrowser. Automatische apparaatdetectie via de SuperLink-bus. Tijdschakelprogramma, gebruikersbeheer, ieder apparaat kan in groepen en/of afrekengroepen voor het energieverbruik overzicht worden ingedeeld. Energieverbruik op basis van meterstanden is mogelijk (teller optioneel). Alarmdoorsturing per e-mail, digitale in- en uitgangen voor alarm en noodbediening (Bedrijfs- en storingmelding, alle apparaten stop, start, koelen, verwarmen), grafieken met trendlijnen, monitoring per apparaat, interface naar FIAS-hotelsoftware en aansluiting voor twee externe voelers (4-20mA)

[1] Voor aansluiting op een SRK, SRF en SRR binnen unit is er een uitbreidingsprint SC-BIKN-E nodig. Bij de FDS, SX en S serie is een uitbreidingsprint SC ADNA-E nodig, beiden niet in de leveringsomvang opgenomen.
Technische wijzigingen en typefouten voorbehouden.

Geijkte Saia Elektriciteitsmeter (conform MID)

Prijs: **€ 855,-**

- 3 fase energiemeter, 3× 230/400 VAC 50Hz
- Directe meting tot 65A
- Weergave van actuele vermogen, spanning en stroom per fase
- Weergave gecombineerd vermogen over alle fases
- MODBUS-RTU interface voor het afvragen van gegevens
- 7-cijferige weergave voor 1 of 2 tarieven
- Te verzegelen middels zegels (toebehoren)
- Nauwkeurigheidsklasse B volgens EN50470-3,
- Nauwkeurigheidsklasse 1 volgens IEC62053-21

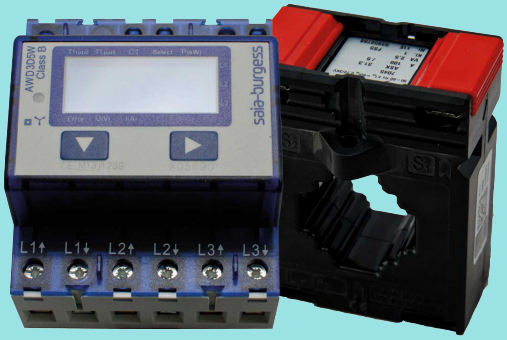

Geijkte Saia Elektriciteitsmeter (conform MID) incl. Meetopnemer

Prijs: **€ 1.020,-**

- 3 fase energiemeter, 3× 230/400 VAC 50Hz
- Meting met een meetopnemer tot 100A
- Weergave van actuele vermogen, spanning en stroom per fase
- Weergave gecombineerd vermogen over alle fases
- MODBUS-RTU interface voor het afvragen van gegevens
- 7-cijferige weergave voor 1 of 2 tarieven
- Te verzegelen middels zegels (toebehoren)
- Nauwkeurigheidsklasse B volgens EN50470-3,
- Nauwkeurigheidsklasse 1 volgens IEC62053-21

Ruimtetemperatuurvoeler

Prijs: **€ 230,-**
Afmetingen (HxBxD): 85×91×27 mm

- Voor het aansluiten op de CompTrol ZLT EVO 1.0, voor opbouw (wand) montage
- Sensor: PT1000, NEN EN 60751, Klasse B
- Meetbereik 0 - 50°C (4-20mA)
- Elektrische aansluiting: 0,14 - 1,5m2 schroefklemmen
- Temperatuurbereik instelbaar -50°C tot +150°C

Buitentemperatuurvoeler

Prijs **€ 255,-**
Afmetingen (HxBxD): 72×64×38 mm

- Voor het aansluiten op de CompTrol ZLT EVO 1.0, voor opbouw (wand) montage
- Sensor: PT1000, NEN EN 60751, Klasse B, in externe meetbuis uit edelstaal
- Meetbereik vrij instelbaar tussen -50°C en +150°C (4-20mA)
- Elektrische aansluiting: 0,14 - 1,5mm2 schroef-klemmen

Klimaatregeling integreren in bestaande GBS-structuren - vakkundige oplossingen

Moderne installaties zijn tegenwoordig uitgerust met een professioneel gebouwbeheersysteem, dat alle technische functies kan regelen en monitoren. De aankoop van een andere oplossing, die zich uitsluitend bezighoudt met de controle en regeling van het binnenklimaat is niet nodig. In de meeste gevallen is het verstandig om het klimaat systeem te integreren in het bestaande gebouw management. Enige vereiste: een open bus-communicatie.

Comptrol Modbus Evo 1.0

Prijs: **€ 3.910,-**
Afmetingen (HxBxD): 120×310×260 mm

Voor het aansluiten van tot max. 80 binnnendelen aan een MODBUS RTU systeem. Netwerkaansluiting, digitale in- en uitgangen voor alarmdoorsturing en handbediening, aansluiting aan het SuperLink-bus

Comptrol Modbus XL Evo 1.0

Prijs: **€ 7.815,-**
Afmetingen (HxBxD): 120×310×260 mm

Voor het aansluiten van tot max. 240 binnnendelen aan een MODBUS RTU systeem. Netwerkaansluiting, digitale in- en uitgangen voor alarmdoorsturing en handbediening, aansluiting aan het SuperLink-bus

Comptrol BACnet Evo 1.0

Prijs: **€ 9.060,-**
Afmetingen (HxBxD): 120×310×260 mm
Voor het aansluiten van tot max. 80 binnnendelen aan een BACnet-systeem.

Netwerkaansluiting, automatische apparaatherkenning d.m.v. busscan, inbedrijfname via webbrowser, digitale in- en uitgangen voor alarmdoorsturing en handbediening, aansluiting aan het SuperLink-bus en aansluiting voor twee externe voelers (4-20mA)

Comptrol LON Evo 1.0

Prijs: **€ 7.555,-**
Afmetingen (HxBxD): 120×310×260 mm
Voor het aansluiten van tot max. 80 binnnendelen aan een LON-systeem.

Netwerkaansluiting, automatische apparaatherkenning d.m.v. busscan, inbedrijfname via webbrowser, digitale in- en uitgangen voor alarmdoorsturing en handbediening, aansluiting aan het SuperLink-bus en aansluiting voor twee externe voelers (4-20mA)

Comptrol EIB Evo 1.0

Prijs: **€ 6.510,-**
Afmetingen (HxBxD): 120×310×260 mm
Voor het aansluiten van tot max. 80 binnnendelen aan een KNX/EIB-systeem.

Netwerkaansluiting, automatische apparaatherkenning d.m.v. busscan, inbedrijfname via webbrowser, digitale in- en uitgangen voor alarmdoorsturing en handbediening, aansluiting aan het SuperLink-bus en aansluiting voor twee externe voelers (4-20mA).

KNX/EIB-Gateway voor individuele apparaten

Prijs: **€ 645,-**
Afmetingen (HxBxD): 70×70×26 mm

Voor het aansluiten van individuele apparaten vanaf de afstandsbedieningsbus aan een KNX/EIB-bussysteem.

Comptrol Interface 4Web

Bouwsteen voor intelligente klimaatbeheersing

De toekomst van het klimatiseren van kleine objecten begint nu! Met een compacte bouwsteen voor uw airconditioner, in termen van bediening, sturing en monitoring, krijgt u nieuwe vrijheden. Dit component is de uitbreidingsprint CompTrol Interface 4Web met ethernet interface. Deze innovatie van STULZ neemt de centrale regeling over van 4 ruimtezones tot maximaal 32 MITSUBISHI Heavy Industries binnendelen – en naar keuze per webbrowser via een voor handen zijnde internetverbinding of het lokale netwerk.

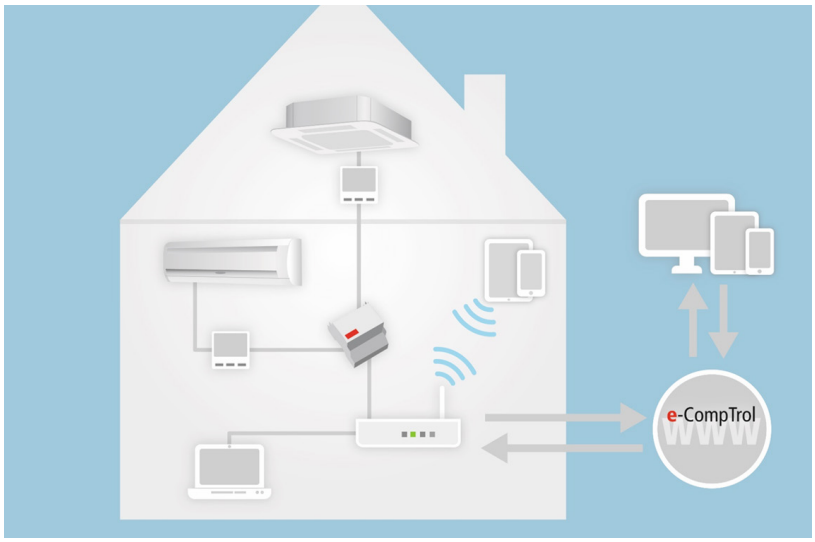

4WEB

- Virtuele afstandsbedieining
- Koppeling via XY-bus
- Bediening via de browser of de app
- Bereiknaar via Lan, WLAN of WAN

Centraal vanaf PC, tablet of smartphone

Dat is de toekomst voor klimaatbeheersing! Met de uitbreidingsprint Comptrol Interface 4Web kan MITSUBISHI Heavy Industries units centraal vanaf de PC, tablet of smartphone geregeld en beheerd worden.

- **Intelligent** : Plug & Play zonder internetkennis - automatische configuratie op het hetwerk.
- **Krachtig** : Tot 4 units/groepen gelijktijdig in één computernetwerk te integreren.
- **Onafhankelijk** : Units per PC, tablet of smartphone sturen en beheren.
- **Eenvoudig** : Comfortabele en intuïtieve bediening via Web-browser of App voor IOS, Android en Windows.
- **Flexibel** : Gebruikersbeheer met rechtentoewijzing tot aan 5 gebruikers.
- **Gunstig** : Veel functionaliteit voor weinig geld - het gebruik van E-Comptrol is zonder meerkosten.

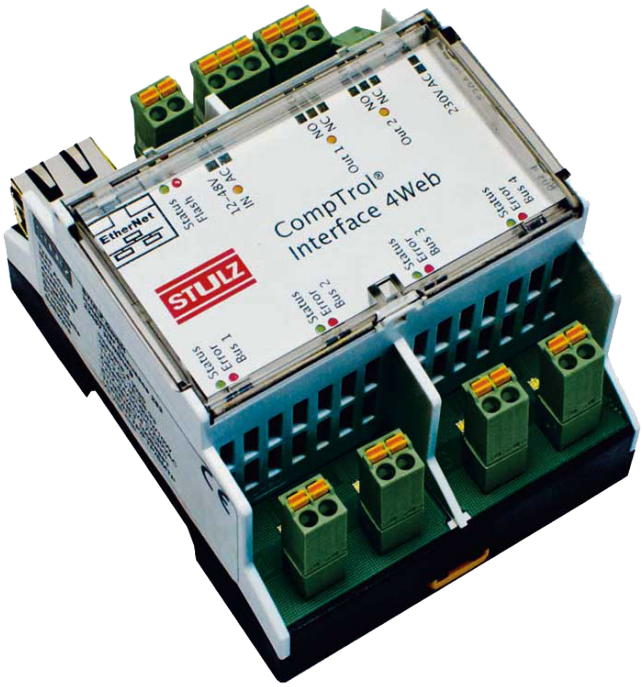

Comptrol Interface 4Web

Prijs: **€845,-**
Voor: KX, FDS, en S-serie
Afmetingen (HxBxD): 50×72×90 mm

Uitbreidingsmodule met ethernet-interface voor locatie-onafhankelijke besturing en monitoring via internet. Eenvoudige bediening via een internet browser. Voor maximaal 4 units / unitgroepen inclusief software.

De geniale online airco-manager e-CompTrol van STULZ

De revolutionaire airconditioning manager e-CompTrol beheert alle klimaat oplossingen van MITSUBISHI Heavy Industries, die van een STULZ CompTrol ® Interface 4Web zijn voorzien, vanaf het internet. Dankzij onlinemonitoring en –diagnose zoals bij onderhoud op afstand, zijn responstijden te verbeteren en onnodige servicebezoeken van de servicemonteur te voorkomen. Direct aanmelden en voor meer informatie, kijk op **www.e-comptrol.de**.

E VAN EFFICIËNT : Dankzij monitoring- en diagnose-tools onnodige servicebezoeken vermijden

E VAN EINDKLANTVRIENDELIJK : Airconditioning vanuit huis of onderweg te bedienen

E VAN EENVOUDIG : Alle MITSUBISHI Heavy Industries airconditioningsystemen online (en lokaal*) bedienen en beheren

E VAN ECONOMISCH : Meer omzet genereren door betere service voorbereiding en “online-onderhouds-contracten”

*bij directe bediening in lokale netwerken zonder internetverbinding kunnen online-mogelijkheden van e-CompTrol zoals monitoring en onderhoud op afstand niet gebruikt worden.

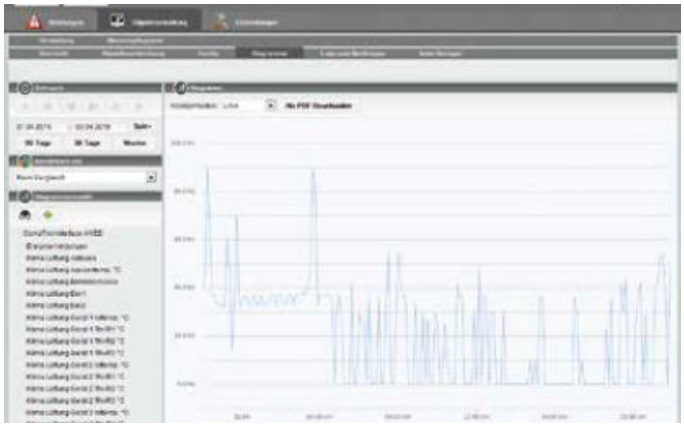

CompTrol Interface 4Web en e-CompTrol in gebruik: door grafiekgegevens kunnen mogelijke problemen exact waargenomen en gediagnostiseerd worden. In bovenstaande grafiek valt te zien dat de machine in een supermarkt veel starts maakt. Er wordt duidelijk dat de installatie zomers naar behoefte goed koelt, maar dat het verwarmingsvermogen in de winter te groot is.

In het tweede voorbeeld wordt een installatie in een techniekruimte weergegeven. De verdampertemperatuur daalt steeds onder nul. Is de voeler defect? Het echte probleem uit zich in de in e-CompTrol beschikbare grafiek: de technische ruimte moet bevochtigd worden.

Technisch zeker en gebruiksvriendelijk - zo functioneert e-Comptrol:

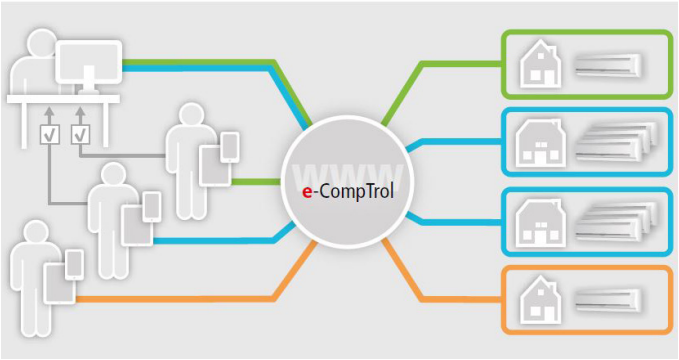

- Bediening van een airco via de smartphone, tablet of pc zonder autorisatie voor de installateur
- Bediening van een airco via de smartphone, tablet of pc met beheerautorisatie voor de installateur
- Bediening van diverse airco's via de smartphone, tablet of pc met beheerautorisatie voor de installateur

De beste e-CompTrol argumenten:

- Overzichtelijke centrale beheeroplossing voor alle door u geïnstalleerde MHITSUBISHI Heavy Industries airconditioning installaties (met internettoegang vanuit de klant vrijgegeven)
- Individuele selectie en bediening per apparaat (2 paswoord lagen – aanpassingsrechten door de klant te beheren)
- Snel overzicht van opgetreden storing
- Alarmmeldingen van het apparaat kunnen naar wens van de eindgebruiker doorgestuurd worden
- Online diagnose voor betere planning en werkvoorbereiding voor monteursinzet op locatie
- Aantrekkelijke mogelijkheden voor het verhogen van uw omzet en proactieve houding naar uw klant en klantenbinding door "online onderhoudscontracten"

REMKO warmtepompen
Ontdek de mogelijkheden

Ontdek de REMKO warmtepompen in samenwerking met STULZ

Weldadige warmte in de winter, aangenaam klimaat in de zomer

De winters worden warmer en de zomers heter. Temperaturen van meer dan +30° C zijn in de zomer geen uitzondering. Naast het verwarmen speelt ook het koelen een steeds belangrijkere rol. Reden te meer om een REMKO warmtepomp in te bouwen. In de winter werkt de warmtepomp als energieefficiënte verwarming, in de zomer zorgt het watervoerende systeem voor comfortabele klimaatregeling. Op de volgende bladzijdes vind u een voorbeeld van ons aanbod.

Perfecte techniek

Techniek van het hoogste niveau

Niet alleen het innovatieve design van de ArtStyle warmtepomp trekt de aandacht. Techniek van het hoogste niveau met een aanvoertemperatuur tot 63 °C zorgt voor een weldadige warmte en comfortabele drinkwaterverwarming. Ideaal in combinatie met vloerverwarming en radiatoren. Dankzij de compacte afmetingen neemt de serie HTS weinig ruimte in. De installatiekosten blijven beperkt door het grote aantal voorgemonteerde componenten.

De REMKO inverter-plus technologie
Bijzonder energiebesparend

Met de REMKO ArtStyle-warmtepomp kiest u voor de nieuwste inverter-plus technologie. Ook bij een lage buitentemperatuur zijn hoge aanvoertemperaturen en goede prestaties mogelijk. Bij deze toekomstgerichte technologische oplossing past het compressortoerental zich nauwkeurig en traploos aan de resp. vereiste koel- en warmtebehoefte aan. Door deze precieze, vloeiende regeling wordt in vergelijking met niet-inverter systemen een bijzonder energiebesparend, efficiënt bedrijf met een hoog jaarrendement bereikt.

Overal inzetbaar

Effectieve drinkwaterbereiding

De hoge aanvoertemperatuur tot 63 °C zorgt voor een comfortabele drinkwaterverwarming via een externe drinkwaterbuffer.

Combinatie met vloerverwarming, moderne radiatoren en wandverwarming

In combinatie met vloerverwarming bereiken warmtepompen hun hoogste rendement. Een aangename warmte is ook bij lagere buitentemperaturen gegarandeerd.

Combinatie met een REMKO zonne-energie-installatie RSK voor ondersteuning van de verwarming

De directe zonne-energie zorgt gemiddeld over heel het jaar voor een hoger aandeel bij de warmwaterbereiding.

Optimaal gebruik van PV-stroom

De REMKO ArtStyle-warmtepomp kan bij voorkeur worden gevoed met de zelf opgewekte PV-stroom. Dat is kostenbesparend en men is minder afhankelijk van verhogingen van de stroomprijs.

Aangenaam klimaat in de zomer

Op warme dagen kan de warmtepomp worden gebruikt voor koeling. De werking van de warmtepomp wordt dan alleen omgekeerd. Luchtconvectors voor klimaatregeling en voor verwarming vindt u op pagina 32.

Ideaal voor sanering
Door de hoge aanvoertemperatuur tot 63 °C is een combinatie met NT-radiatoren mogelijk.

De werking

Techniek van de warmtepomp

De techniek van de warmtepomp lijkt op die van een koelkast – alleen is het principe omgekeerd. De aan de lucht onttrokken warmte wordt in een koelmiddelcircuit op een hoger temperatuurniveau gebracht en overgedragen aan het verwarmingswater van de binnenunit.

Werking buitenunit

De buitenunit haalt de warmte uit de lucht. Deze warmte wordt overgedragen aan het koelmiddel en naar de binnenunit geleid. Het compressortoerental en de ventilatorsnelheid passen zich steeds traploos en nauwkeurig aan de vereiste koel- resp. warmtebehoefte aan.

Werking binnenunit

De van buiten komende warmte in het koelmiddelcircuit wordt op een hoger temperatuurniveau gebracht en overgedragen aan het verwarmingswater van de binnenunit. Om te koelen wordt de functie van de warmtepomp alleen maar omgekeerd.

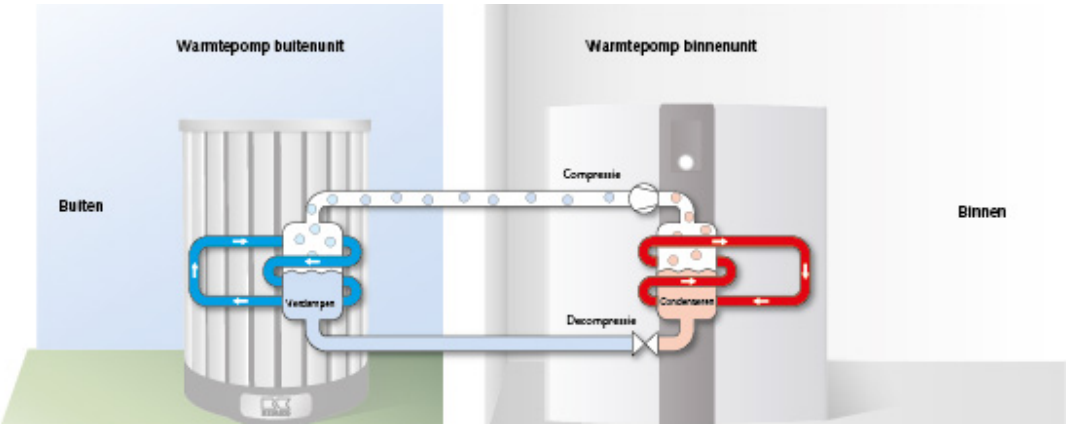

ERP Ready

Vanaf september 2015 worden alle verwarmingsinstallaties voorzien van een energie-efficiëntielabel dat het rendement aangeeft. REMKO geeft dit nu al aan bij alle warmtepompen.

Gekeurde warmtepompen met EHPA-kwaliteitslabel

REMKO ArtStyle-warmtepompen zijn opgenomen op de lijst van kwaliteitsmerken van de EuropeanHeat Pump Association (EHPA – voorheen D-A-CH)! Dit bewijst dat de warmtepompen van REMKO aan de hoge internationale normen voldoen en prestaties leveren waar u op kunt rekenen!

Smart-Control

Met de REMKO lucht-water warmtepompen kiest u voor de technisch meest geavanceerde oplossing voor uw klant. De moderne inverter techniek en intelligente Smart-Control regelaar maken dit mogelijk. Bij deze toekomstgerichte technologische oplossing past het compressortoerental zich nauwkeurig en traploos aan de respectievelijk vereiste warmte- en koelbehoefte aan.

Door deze precieze, vloeiende regeling wordt in vergelijking met niet inverter systemen een bijzonder energiebesparend, efficiënt bedrijf met een hoog jaarrendement bereikt.

De WKF en HTS warmtepompen zijn voorzien van de door REMKO ontwikkelde Smart-Control regelaar. Enkele van de Smart-Control eigenschappen zijn:

- Uitlezing in de Nederlandse taal
- Nachtfunctie modus voor geluidsreductie
- PV-stroom aansluiten op het systeem
- Solarkoppeling
- Installatie assistent voor montage en onderhoud
- Aansluiting van diverse afnemers
- SmartGrid ready
- Klimaatregelingsfunctie aansluiten op het systeem
- 2 gemengde verwar¬mingscircuits
- Dynamische hygiënefunctie
- Optionele koppeling op een Smart Home System
- Gebruiksaanwijzing oproepbaar via een centrale informatietoets
- Service assistent

Naast REMKO lucht-water warmtepompen leveren wij vele accessoires zoals buffervaten, circulatiepompen, 3-weg afsluiters en solarpanelen/sets. Bij de selectie gegevens ontvangt u informatie over onder andere de jaar COP en het bivalente punt van het systeem. **Via www.stulz-remko.nl** kunt u ook zelf het selectieprogramma opstarten. Iedere door ons geleverde warmtepomp wordt door een STULZ engineer in bedrijf gesteld. Wilt u uw klant de WKF of HTS warmtepomp laten zien dan bent u van harte welkom in onze showroom in Amstelveen.

ARTstyle HTS

Dynamische elegantie en fluisterstil

Leveringsomvang

- REMKO Smart-Control - de intelligente regeling
- Binnenunit met inverter-plus techniek
- 1 resp. 2 buitenunits
- 1 uiterst efficient geregelde warmtecirculatiepomp
- Vuilfilter
- 2 afsluitkleppen met thermometer
- Veiligheidsmodule met SIV, automatische ontluchter en manometer
- Buitenvoeler/dompelvoeler

Profiteer van deze voordelen

- Compact en compleet systeem bestaande uit een binnen- en buitenunit
- Verwarmen en koelen
- Inverter-plus technologie
- Effectieve drinkwaterverwarming
- Regeling zonnepaneel is geintegreerd
- Optimaal gebruik van PV-stroom. Smart Heating/Cooling
- Buitenunits aluminium of houteffect
- Radiaalventilator met toerentalregeling en EC-techniek in de buitenunit. ErP ready
- Multitalent-regeling Smart-Control aansluiting op het intelligente elektriciteitsnet Smart-Grid is mogelijk
- Hermetisch geluidsgeïsoleerde binnenunitbehuizing met EPP-onderdelen voor minimalisering van energieverlies en geluidsemissie
- Geïntegreerde circulatiepomp met vermogensregeling en EC-techniek voor voeding van het verwarmingssysteem
- Geïntegreerde elektronische bypassklep voor waarborging van de volumestroom
- Regeling van 2 gemengde verwarmingscircuits en 1 ongemengd verwarmingscircuit
- Speciale geluidsgeïsoleerde scroll-compressor in de binnenunit
- Intelligente ontdooiautomaat
- Geluidesgeoptimaliseerde buitenunit
- Omschakeling op nachtfunctie voor extra geluidsreductie

Technische gegevens

Toepassingsgebied Verwarmen		1-8 kW	8-13 kW	13-18 kW	18-23 kW
Serie		**HTS 90**	**HTS 130**	**HTS 200**	**HTS 260**
Uitvoering		Singlesplit	Singlesplit	Singlesplit	Singlesplit
Systeem		Lucht/water	Lucht/water	Lucht/water	Lucht/water
Bedrijfsmodus		Verwarmen/koelen	Verwarmen/koelen	Verwarmen/koelen	Verwarmen/koelen
Keuring		EHPA	EHPA	EHPA	EHPA
Invertertechniek		Serie	Serie	Serie	Serie
Smart Control		Serie	Serie	Serie	Serie
Drinkwaterbereiding		Serie	Serie	Serie	Serie
Drinkwaterbuffer geïntegreerd		–	–	–	–
Aantal binnenunit/buitenunit		1/1	1/1	1/2	1/2
Nachtfunctie (vermogensregeling)		Serie	Serie	Serie	Serie
Toepassingsgrens verwarmen	°C	-20 tot +45	-20 tot +45	-20 tot +45	-20 tot +45
Verwarmingsvermogen min. - max.	kW	1,5 - 9,5	2,5 - 13,0	3,0 - 18,0	5,0 - 26,0
Energie-efficiëntieklasse verwarmen [4]		A++	A++	A++	A++
Nominaal verwarmingsvermogen / COP bij A7/W35	kW / - [1]	7,33/5,1	10,31/5,0	15,51/5,0	20,62/5,0
Nominaal verwarmingsvermogen / COP bij A2/W35	kW / - [1]	5,30/3,8	7,41/3,7	12,01/3,9	17,41/3,8
Nominaal verwarmingsvermogen / COP bij A-7/W35	kW / - [1]	4,88/3,2	6,76/3,3	9,64/3,4	13,55/3,2
max. aanvoertemperatuur verwarmingswater	°C	+ 63	+ 63	+ 63	+ 63
Toepassingsgrens koelen	°C	+15 tot + 45	+15 tot + 45	+15 tot + 45	+15 tot + 45
Koelvermogen min. - max.	kW	1,1/7,8	2,3/11,1	2,7/14,0	4,4/19,1
Nominaal koelvermogen / EER bij A35/W7	kW / - [2]	5,73/2,5	7,77/2,3	10,40/2,4	14,82/2,5
Nominaal koelvermogen / EER bij A35/W18	kW / - [2]	6,56/3,0	7,85/3,4	12,40/3,5	16,10/3,7
Nominaal koelvermogen / EER bij A27/W18	kW / - [2]	6,46/3,3	7,57/3,4	11,80/3,7	15,77/3,8
min. aanvoertemperatuur koelwater	°C	+ 7	+ 7	+ 7	+ 7
Koelmiddel		R 410A	R 410A	R 410A	R 410A
Koelmiddel, basis-vulhoeveelheid	kg	1,80	2,95	5,40	5,40
Koelmiddelaansluitingen (per BU)	Inch	3/8 / 5/8	3/8 / 5/8	3/8 / 5/8	3/8 / 5/8
Koelmiddelleiding lengte max. (per BU)	m	50	50	25	25
Koelmiddelleiding hoogte max. (per BU)	m	30	30	15	15
Spanningsvoorziening binnenunit	V/Hz	230/1~/50	400/3~/50	400/3~/50	400/3~/50
Spanningsvoorziening verwarmingselement (SmartServ)	V/Hz	400/3~/50	400/3~/50	400/3~/50	400/3~/50
Nominaal opgenomen vermogen bij A7/W35	kW	1,67	2,08	3,09	4,14
Nominaal opgenomen vermogen bij A7/W35	A	7,23	4,08	5,12	8,11
Zekering ter plaatse (binnenunit zonder verwarmingsstaaf)	A traag	16	16	16	16
Nominale volumestroom water bij Δt 5 K	m³/h	1,50	1,79	2,66	3,55
Drukverlies max. extern (verwarmingssysteem)	kPa	80	80	80	80
Max. waterdruk	bar	3,0	3,0	3,0	3,0
Hydraulische aansluiting aanvoer-/ retour (vlakke afdichting)	Inch	1	1	1 1/4	1 1/4
Ter plaatse te gebruiken buisleidingsdiameter van Cu-buis	mm	28	28	35	42
Geluidsniveau LwA (per buitenunit) nom./max.	dB(A)	56/56	56/56	54/54	56/56
Geluidsdrukniveau LpA (per buitenunit) nom./max. [3]	dB(A)	34/34	34/34	32/32	34/34
Geluidsniveau LwA (binnenunit) nom./max.	dB(A)	49/50	50/51	51/52	52/53
Geluidsdrukniveau LpA (binnenunit) nom./max. [3]	dB(A)	27/28	28/29	29/30	30/31
Geluidsdrukniveau LwA (binnenunit/per buitenunit) nachtfunctie max. [3]	dB(A)	26/20	27/21	28/19	29/21
Afmetingen binnenunit hoogte/breedte/diepte	mm	1050/775/700	1050/775/700	1050/775/700	1050/775/700
Afmetingen buitenunit diameter/hoogte	mm	630/1020	630/1020	630/1020	630/1020
Gewicht binnenunit/per buitenunit	kg	170/120	180/123	196/120	200/120
Serie		**HTS 90**	**HTS 130**	**HTS 200**	**HTS 260**
Standaardkleur buitenunit: zilver aluminium geëloxeerd „Designline ALU“	**€**	**13.670,-**	**14.780,-**	**18.790,-**	**19.960,-**
EDV-nr.		**255095**	**255100**	**255105**	**255110**
Speciale kleur buitenunit: houteffect „Designline CAMURA“	**€**	**13.870,-**	**14.980,-**	**19.190,-**	**20.360,-**
EDV-nr.		**255099**	**255104**	**255109**	**255114**

[1] COP = coefficient of performance (verwarmingvermogenscoëfficiënt) volgens EN 14511 [2] EER = Energy efficiency ratio (koelvermogenscoëfficiënt) volgens EN 14511 [3] Afstand 5m, vrije veld halve bol, A7/W55 [4] gemiddelde temperatuurperiode 35 °C

Accessoires

Serie		HTS 90	HTS 130	HTS 200	HTS 260
REMKO Smart-Count - Fabrieksmatig ingebouwde warmteverbruiksmeter voor afzonderlijke meting van verwarming en warmwater	€	298,- 259010	298,- 259010	298,- 259010	298,- 259010
REMKO Smart-Com - Aanvullende software voor aansluiting van de warmtepomp op een Smart Home System, bijv. KNX, via de ethernetaansluiting van de Smart Control, incl. fabrieksmatigIngebouwde warmteverbruiksmeter (Smart Count)	€	579,- 259010	579,- 259010	579,- 259010	579,- 259010
REMKO Smart-BVT - lossen 3-wegschakelklep, overstortklep voor aansluiting van een tweede warmtebron, bivalent alternatief bedrijf. Aanwijzing: Combinatie met REMKO Smart-Serv niet mogelijk. Alleen in combinatie met bufferreservoir.	€	268,- 260081	268,- 260081	268,- 260081	268,- 260081
REMKO Smart-Serv - Intelligente voorzorg, ingebouwde verwarmingsstaaf 9 kW voor mono-energetisch bedrijf incl. noodverwarmingsfunctie. Aanwijzing: Combinatie met REMKO Smart-BVT niet mogelijk.	€	460,- 260086	460,- 260087	460,- 260088	460,- 260089
REMKO Smart-Cool - voor actieve koeling. Buisbouwgroepen en circulatiepomp in binnenunit met stoomdichte isolatie. Toepassing bij koelfunctie, wanneer de aanvoertemperatuur onder het dauwpunt ligt.	€	289,- 259085	289,- 259085	289,- 259085	289,- 259085

WKF-Compact

Ruimtenbesparend en eenvoudig te installeren

Door de compacte bouwwijze en de geïntegreerde onderdelen is voor de serie WKF-compact geen groot opstelvlak nodig. In combinatie met vloerverwarming is dit apparaat perfect geschikt voor de nieuwbouw. Dat is plaatsbesparend in de opstellingsruimte. De installatiekosten blijven beperkt door het grote aantal voorgemonteerde componenten.

Leveringsomvang

- REMKO Smart-Control - de intelligente regeling
- Binnenunit met inverter-plus techniek
- 1 resp. 2 buitenunits
- 1 uiterst efficient geregelde warmtecirculatiepomp
- Vuilfilter
- 2 afsluitkleppen met thermometer
- Veiligheidsmodule met SIV, automatische ontluchter en manometer
- Buitenvoeler/dompelvoeler

Profiteer van deze voordelen

- Lage investeringskosten
- Vermogensaanpassing door moderne inverterfunctie
- Lage bedrijfskosten door hoge COP-waarde
- Voorbereid voor koppeling aan een solar-installatie voor de drinkwaterverwarming
- Montagevrinedelijke installatie. Alle aansluitingen bevinden zich boven
- Verwarmen en koelen
- Veel warmwatercomfort door geïntegreerde, geëmailleerde drinkwaterbuffer WKT 300 met een inhoud van 300 l
- Extreem laag afstraalverlies van de drinkwaterbuffer WKT 300 BEVB 1,19 kWh/dag
- Warmhoudverlies 49 W
- Energie-efficiëntieklasse A
- Intelligente regeling Smart-Control Toepassing in het intelligente elektriciteitsnet Smart-Grid mogelijk
- Ingebruikneming/CheckServ door de Technische Dienst van REMKO mogelijk
- Geïntegreerde verwarmingscirculatiepomp voor de voeding van het verwarmingssysteem
- Geïntegreerde elektronische bypassklep voor waarborging van de volumestroom
- Intelligente ontdooifunctie
- Mono-energetisch bedrijf door REMKO Smart-Serv of bivalent bedrijf door REMKO Smart-BVT mogelijk
- Nachtfunctie voor geluidsreductie
- Schoorsteenvegerfunctie

Technische gegevens

Toepassingsgebied Verwarmen[5]		2-7 kW	7-12 kW	12-18 kW
Serie		**WKF 70 compact**	**WKF 120 compact**	**WKF 180 compact**
Uitvoering		Singlesplit	Singlesplit	Singlesplit
Systeem		Lucht/water	Lucht/water	Lucht/water
Bedrijfsmodus		Verwarmen/koelen	Verwarmen/koelen	Verwarmen/koelen
Keuring		EHPA	EHPA	EHPA
Invertertechniek		Serie	Serie	Serie
Smart Control		Serie	Serie	Serie
Drinkwaterbereiding		Serie	Serie	Serie
Drinkwaterbuffer (geëmailleerd) geïntegreerd		300 l	300 l	300 l
Warmtewisselaaroppervlak drinkwaterbuffer	m²	3,5	3,5	3,5
Aantal IM/AM		1/1	1/1	1/1
Nachtfunctie (vermogensregeling)		Serie	Serie	Serie
Toepassingsgrens verwarmen	°C	-20 tot +35	-20 tot +35	-20 tot +35
Verwarmingsvermogen min. – max.	kW	6,0 (0,9 - 6,0)	10,0 (2,5 -12,5)	14,0 (3,1 - 17,7)
Energie-efficiëntieklasse verwarmen (gemiddelde temperatuurperiode, W35)[4]		A++/A++	A++/A+	A++/A++
Nominaal verwarmingsvermogen / COP bij A7/W35 [1]	kW / –	5,45 / 4,6	9,86 / 4,4	14,02 / 4,5
Nominaal verwarmingsvermogen / COP bij A2/W35 [1]	kW / –	4,61 / 3,5	6,95 / 3,6	9,32 / 3,5
Nominaal verwarmingsvermogen / COP bij A-7/W35 [1]	kW / –	4,50 / 2,8	6,14 / 2,9	8,20 / 2,9
max. aanvoertemperatuur verwarmingswater	°C	+ 55	+ 55	+ 55
Toepassingsgrens koelen	°C	+15 tot + 45	+15 tot + 45	+15 tot + 45
Koelvermogen min. – max.	kW	5,0 (1,1 - 8,9)	6,0 (3,3 – 11,9)	11,0 (5,5 – 14,0)
Nominaal koelvermogen / EER bij A35/W7 [2]	kW / –	4,90 / 2,8	6,79 / 2,3	12,20 / 2,6
Nominaal koelvermogen / EER bij A35/W18 [2]	kW / –	6,70 / 3,6	5,30 / 3,7	12,77 / 3,8
Nominaal koelvermogen / EER bij A27/W18 [2]	kW / –	6,80 / 3,9	9,46 / 3,6	18,20 / 4,1
min. aanvoertemperatuur koelwater	°C	+ 7	+ 7	+ 7
Koelmiddel		R 410A	R 410A	R 410A
Koelmiddel, basis-vulhoeveelheid	kg/t	1,2 / 2,5	2,0 / 4,2	2,85 / 5,8
Koelmiddelaansluitingen	Inch	3/8 / 5/8	3/8 / 5/8	3/8 / 5/8
Koelmiddelleiding lengte max.	M	30	50	75
Koelmiddelleiding hoogte max.	M	20	30	30
Stroomvoorziening	V/Hz	230/1~/50	230/1~/50	400/3~/50
Nominaal opgenomen vermogen bij A7/W35	kW	1,18	2,22	3,09
Nominaal opgenomen vermogen bij A7/W35	A	5,19	10,44	5,02
Zekering in gebouw (buitenunit)	A traag	20	20	3×16
Nominale volumestroom water bij Δt 5 K	m³/h	0,95	1,7	2,4
Drukverlies max. extern (verwarmingssysteem)	kPa	80	80	80
Max. waterdruk	bar	3,0	3,0	3,0
Hydraulische aansluiting aanvoer-/ retour	Inch	1 1/4" buitendraad	1 1/4" buitendraad	1 1/4" buitendraad
Geluidsniveau LwA (buitenunit) nom./max. [3]	dB(A)	63,2 / 66,0	67,9/69,0	68,3/69,8
Geluidsdrukniveau LpA nom./max. [3]	dB(A)	38,2 / 41,0	42,9 / 44,0	42,3 / 45,2
Geluidsdrukniveau LwA (buitenunit) nachtfunctie max. [3]	dB(A)	38,0	39,9	39,3
Standaardkleur buitenunit		grijswit	grijswit	grijswit
Afmetingen binnenunit hoogte/breedte/diepte	mm	1928/800/790	1928/800/790	1928/800/790
Afmetingen buitenunit hoogte/breedte/diepte	mm	640/880/310	1010/940/330	1430/940/330
Gewicht binnenunit/buitenunit	kg	236/50	238/74	240/100
Serie		**WKF 70 compact**	**WKF 120 compact**	**WKF 180 compact**
Prijs	**€**	**6.160,-**	**7.270,-**	**9.600,-**
EDV-nr.		**254030**	**255020**	**255030**
***S-LINE* Standaardkleur buitenunit: zilver**	**€**	**6.380,-**	**7.490,-**	**9.900,-**
EDV-nr.		**254040**	**255025**	**255035**

[1] COP / EER volgens EN 14511, 2) GWP = 2088 3) Afstand 5m, bolrond, A7/W55 4)Average, koppelinstallatie W35/55°C incl. Smart Control 5) Totale warmtebehoefte, VL 35°C, mono-energetisch

Accessoires

Serie		WKF 85 compact	WKF 120 compact	WKF 180 compact
REMKO Smart-Count - Fabrieksmatig ingebouwde warmteverbruiksmeter voor afzonderlijke meting van verwarming en warmwater	€	**298,-** **259010**	**298,-** **259010**	**298,-** **259010**
REMKO Smart-Com - Aanvullende software voor aansluiting van de warmtepomp op een Smart Home System, bijv. KNX, via de ethernetaansluiting van de Smart Control, incl. fabrieksmatigIngebouw-de warmteverbruiksmeter (Smart Count)	€	**579,-** **254090**	**579,-** **254090**	**579,-** **254090**
REMKO Smart-BVT - fabrieksmatig ingebouwd BVT buisbouwgroep, 3-wegschakelklep voor aansluiting van een tweede warmtebron (max. 22 kW) zonder circulatiepomp, bivalent alternatief bedrijf. Aanwijzing: Combinatie met REMKO Smart-Serv niet mogelijk. Alleen in combinatie met bufferreservoir.	€	**296,-** **259011**	**296,-** **259012**	**296,-** **259013**
REMKO Smart-Serv - Intelligente voorzorg, ingebouwde verwarmingsstaaf 9 kW voor mono-energetisch bedrijf incl. noodverwarmingsfunctie. Aanwijzing: Combinatie met REMKO Smart-BVT niet mogelijk.	€	**460,-** **259021**	**460,-** **259022**	**460,-** **259023**
REMKO Smart-Cool - voor actieve koeling. Buisbouwgroepen en circulatiepomp in binnenunit met stoom-dichte isolatie. Toepassing bij koelfunctie, wanneer de aanvoertemperatuur onder het dauwpunt ligt.	€	**289,-** **259085**	**289,-** **259085**	**289,-** **259085**

WKF

Alles compleet in een binnenunit

Alles is in één behuizing ondergebracht: Uiterst efficiënte circulatiepomp, warmtewisselaar, diverse armaturen en de regeling Smart-Control. In combinatie met aanwezige buffersystemen is de serie WFK perfect geschikt voor nieuwbouw en renovaties.

Leveringsomvang

- REMKO Smart-Control - de intelligente regeling
- Binnenunit
- Buitenenunit met inverter-plus techniek
- 1 uiterst efficient geregelde warmtecirculatiepomp
- Vuilfilter
- 2 afsluitkleppen met thermometer
- Veiligheidsmodule met SIV, automatische ontluchter en manometer
- Buitenvoeler/dompelvoeler
- Elektrisch gergelde bypassmenger

Profiteer van deze voordelen

- Lage investeringskosten
- Smart-Inverter vermogensaanpassingsfunctie, werkt kostenbesparend
- Lage bedrijfskosten door hoge COP-waarde
- Verwarmen en koelen
- Montagevriendelijke installatie. alle aansluitingen van boven
- Nachtfunctie voor geluidsreductie
- Intelligente regeling Smart-Control Toepassing in het intelligente elektriciteitsnet Smart-Grid mogelijk
- Ingebruikneming/CheckServ door de Technische Dienst van REMKO mogelijk
- Mono-energetisch bedrijf door REMKO Smart-Serv of bivalent bedrijf door REMKO Smart-BVT mogelijk
- Schoorsteenvegerfunctie

Technische gegevens

Toepassingsgebied Verwarmen[5]		2-7 kW	7-12 kW	12-18 kW
Serie		**WKF 70**	**WKF 120**	**WKF 180**
Uitvoering		Singlesplit	Singlesplit	Singlesplit
Systeem		Lucht/water	Lucht/water	Lucht/water
Bedrijfsmodus		Verwarmen/koelen	Verwarmen/koelen	Verwarmen/koelen
Keuring		EHPA	EHPA	EHPA
Invertertechniek		Serie	Serie	Serie
Smart Control		Serie	Serie	Serie
Drinkwaterbereiding		Serie	Serie	Serie
Drinkwaterbuffer (geëmailleerd) geïntegreerd		-	-	-
Warmtewisselaaroppervlak drinkwaterbuffer	m²	-	-	-
Aantal IM/AM		1/1	1/1	1/1
Nachtfunctie (vermogensregeling)		Serie	Serie	Serie
Toepassingsgrens verwarmen	°C	-20 tot +35	-20 tot +35	-20 tot +35
Verwarmingsvermogen min. – max.	kW	6,0 (0,9 - 6,0)	10,0 (2,5 -12,5)	14,0 (3,1 - 17,7)
Energie-efficiëntieklasse verwarmen (gemiddelde temperatuurperiode, W35)[4]		A++/A++	A++/A+	A++/A++
Nominaal verwarmingsvermogen / COP bij A7/W35	kW / -[1)]	5,45 / 4,6	9,86 / 4,4	14,02 / 4,5
Nominaal verwarmingsvermogen / COP bij A2/W35	kW / – [1)]	4,61 / 3,5	6,95 / 3,6	9,32 / 3,5
Nominaal verwarmingsvermogen / COP bij A-7/W35	kW / -[1)]	4,50 / 2,8	6,14 / 2,9	8,20 / 2,9
max. aanvoertemperatuur verwarmingswater	°C	+ 55	+ 55	+ 55
Toepassingsgrens koelen	°C	+15 tot + 45	+15 tot + 45	+15 tot + 45
Koelvermogen min. – max.	kW	5,0 (1,1 - 8,9)	6,0 (3,3 – 11,9)	11,0 (5,5 – 14,0)
Nominaal koelvermogen / EER bij A35/W7	kW / – [2)]	4,90 / 2,8	6,79 / 2,3	12,20 / 2,6
Nominaal koelvermogen / EER bij A35/W18	kW / – [2)]	6,70 / 3,6	5,30 / 3,7	12,77 / 3,8
Nominaal koelvermogen / EER bij A27/W18	kW / -[2)]	6,80 / 3,9	9,46 / 3,6	18,20 / 4,1
min. aanvoertemperatuur koelwater	°C	+ 7	+ 7	+ 7
Koelmiddel		R 410A	R 410A	R 410A
Koelmiddel, basis-vulhoeveelheid	kg	1,2 / 2,5	2,0 / 4,2	2,85 / 5,8
Koelmiddelaansluitingen	Inch	3/8 / 5/8	3/8 / 5/8	3/8 / 5/8
Koelmiddelleiding lengte max.	M	30	50	75
Koelmiddelleiding hoogte max.	M	20	30	30
Stroomvoorziening	V/Hz	230/1~/50	230/1~/50	400/3~/50
Nominaal opgenomen vermogen bij A7/W35	kW	1,18	2,22	3,09
Nominaal opgenomen vermogen bij A7/W35	A	5,19	10,44	5,02
Zekering in gebouw (buitenunit)	A traag	20	20	3×16
Nominale volumestroom water bij Δt 5 K	m³/h	0,95	1,7	2,4
Drukverlies max. extern (verwarmingssysteem)	kPa	80	80	80
Max. waterdruk	bar	3,0	3,0	3,0
Hydraulische aansluiting aanvoer-/ retour	Inch	1 1/4" buitendraad	1 1/4" buitendraad	1 1/4" buitendraad
Geluidsniveau LwA (buitenunit) nom./max. [3)]	dB(A)	63,2 / 66,0	67,9/69,0	68,3/69,8
Geluidsdrukniveau LpA nom./max. [3)]	dB(A)	38,2 / 41,0	42,9 / 44,0	42,3 / 45,2
Geluidsdrukniveau LwA (buitenunit) nachtfunctie max. [3)]	dB(A)	38,0	39,9	39,3
Standaardkleur buitenunit		grijswit	grijswit	grijswit
Afmetingen binnenunit hoogte/breedte/diepte	mm	1928/800/790	1928/800/790	1928/800/790
Afmetingen buitenunit hoogte/breedte/diepte	mm	640/880/310	1010/940/330	1430/940/330
Gewicht binnenunit/buitenunit	kg	236/50	238/74	240/100
Serie		**WKF 70**	**WKF 120**	**WKF 180**
Prijs	**€**	**4.680,-**	**5.730,-**	**8.100,-**
EDV-nr.		**254010**	**255050**	**255060**
S-LINE Standaardkleur buitenunit: zilver	**€**	**4.890,-**	**5.940,-**	**8.400,-**
EDV-nr.		**254020**	**255055**	**255065**

[1)] COP / EER volgens EN 14511, 2) GWP = 2088 3) Afstand 5m, bolrond, A7/W55 4)Average, koppelinstallatie W35/55°C incl. Smart Control 5) Totale warmtebehoefte, VL 35°C, mono-energetisch

Accessoires

Serie		WKF 85	WKF 120	WKF 180
REMKO Smart-Count - Fabrieksmatig ingebouwde warmteverbruiksmeter voor afzonderlijke meting van verwarming en warmwater	€	**298,-** **259010**	**298,-** **259010**	**298,-** **259010**
REMKO Smart-Com - Aanvullende software voor aansluiting van de warmtepomp op een Smart Home System, bijv. KNX, via de ethernetaansluiting van de Smart Control, incl. fabrieksmatigIngebouw-de warmteverbruiksmeter (Smart Count)	€	**579,-** **254090**	**579,-** **254090**	**579,-** **254090**
REMKO Smart-BVT - fabrieksmatig ingebouwdBVT buisbouwgroep, 3-wegschakelklep voor aansluiting van een tweede warmtebron (max. 22 kW) zonder circulatiepomp, bivalent alternatief bedrijf. Aanwijzing: Combinatie met REMKO Smart-Serv niet mogelijk. Alleen in combinatie met bufferreservoir.	€	**296,-** **259014**	**296,-** **259015**	**296,-** **259016**
REMKO Smart-Serv - Intelligente voorzorg, ingebouwde verwarmingsstaaf 9kW voor mono-energetisch bedrijf incl. noodverwarmingsfunctie. Aanwijzing: Combinatie met REMKO Smart-BVT niet mogelijk.	€	**460,-** **259024**	**460,-** **259025**	**460,-** **259026**
REMKO Smart-Cool - voor actieve koeling. Buisbouwgroepen en circulatiepomp in binnenunit met stoom-dichte isolatie. Toepassing bij koelfunctie, wanneer de aanvoertemperatuur onder het dauwpunt ligt.	€	**289,-** **259085**	**289,-** **259085**	**289,-** **259085**

WKF Duo

Eenvoudiger kan het niet

Alles is in één behuizing ondergebracht: Twee uiterst efficiënte circulatiepompen, warmtewisselaar, diverse armaturen en de regeling Smart-Control. In combinatie met aanwezige buffersystemen is de serie WFK Duo perfect geschikt voor nieuwbouw en renovaties.

Leveringsomvang

- REMKO Smart-Control
- Binnenunit
- 2 buitenenunits met inverter-plus techniek
- 1 uiterst efficient geregelde warmtecirculatiepomp
- Vuilfilter 1 1/2
- 2 afsluitkleppen met 1 1/2 thermometer
- Veiligheidsmodule met SIV, automatische ontluchter en manometer
- Buitenvoeler/dompelvoeler
- Elektrisch gergelde bypassmenger

Profiteer van deze voordelen

- Lage investeringskosten
- Smart-Inverter vermogensaanpassingsfunctie, werkt kostenbesparend
- Lage bedrijfskosten door hoge COP-waarde
- Verwarmen en koelen
- Montagevriendelijke installatie. alle aansluitingen van boven
- Nachtfunctie voor geluidsreductie
- Intelligente regeling Smart-Control Toepassing in het intelligente elektriciteitsnet Smart-Grid mogelijk
- Ingebruikneming/CheckServ door de Technische Dienst van REMKO mogelijk
- Mono-energetisch bedrijf door REMKO Smart-Serv of bivalent bedrijf door REMKO Smart-BVT mogelijk
- Schoorsteenvegerfunctie
- Bivalent alternatief bedrijf door Smart-BVT extern

Technische gegevens

Toepassingsgebied Verwarmen[5]		18-25 kW	25-32 kW
Serie		**WKF 120 Duo**	**WKF 180 Duo**
Uitvoering		Duo Split	Duo Split
Systeem		Lucht/water	Lucht/water
Bedrijfsmodus		Verwarmen/koelen	Verwarmen/koelen
Keuring		EHPA	EHPA
Invertertechniek		Serie	Serie
Smart Control		Serie	Serie
Drinkwaterbereiding		Serie	Serie
Drinkwaterbuffer (geëmailleerd) geïntegreerd		-	-
Warmtewisselaaroppervlak drinkwaterbuffer	m²	-	-
Aantal IM/AM		1/2	1/2
Nachtfunctie (vermogensregeling)		Serie	Serie
Toepassingsgrens verwarmen	°C	-20 tot +45	-20 tot +45
Verwarmingsvermogen min. – max.	kW	2,5 – 25,0	3,1 – 35,4
Energie-efficiëntieklasse verwarmen (gemiddelde temperatuurperiode, W35)[4]		A+	A+
Nominaal verwarmingsvermogen / COP bij A7/W35	kW / – [1]	19,72 / 4,4	28,04 / 4,5
Nominaal verwarmingsvermogen / COP bij A2/W35	kW / – [1]	13,90 / 3,6	18,64 / 3,5
Nominaal verwarmingsvermogen / COP bij A-7/W35	kW / – [1]	12,28 / 2,9	16,40 / 2,9
max. aanvoertemperatuur verwarmingswater	°C	+ 55	+ 55
Toepassingsgrens koelen	°C	+15 tot + 45	+15 tot + 45
Koelvermogen min. – max.	kW	3,3 – 23,8	5,5 – 28,0
Nominaal koelvermogen / EER bij A35/W7	kW / – [2]	13,58 / 2,3	24,40 / 2,6
Nominaal koelvermogen / EER bij A35/W18	kW / – [2]	10,60 / 3,7	25,54 / 3,8
Nominaal koelvermogen / EER bij A27/W18	kW / – [2]	18,92 / 3,6	36,40 / 4,1
min. aanvoertemperatuur koelwater	°C	+ 7	+ 7
Koelmiddel		R 410A	R 410A
Koelmiddel, basis-vulhoeveelheid	kg	2 × 2,0	2 × 2,85
Koelmiddelaansluitingen	Inch	2 × 3/8 / 5/8	2 × 3/8 / 5/8
Koelmiddelleiding lengte max. per buitenunit	m	50	75
Koelmiddelleiding hoogte max. per buitenunit	m	30	30
Spanningsvoorziening per buitenunit	V/Hz	230/1~/50	400/3~/50
Nominaal opgenomen vermogen bij A7/W35	kW	2 × 2,22	2 × 3,09
Nominaal opgenomen vermogen bij A7/W35	A	2 × 10,44	2 × 5,02
Zekering in gebouw (buitenunit)	A traag	2 × 20	6 × 16
Nominale volumestroom water bij Δt 5 K	m³/h	2 × 1,7	2 × 2,4
Drukverlies max. extern (verwarmingssysteem)	kPa	80	80
Max. waterdruk	bar	3,0	3,0
Hydraulische aansluiting aanvoer-/ retour	Inch	1½" buitendraad	1½" buitendraad
Geluidsniveau LwA (per buitenunit) nom./max. [3]	dB(A)	67,9/70.2	68,3/71,2
Geluidsdrukniveau LpA (per buitenunit) nom./max. [3]	dB(A)	42,2/45,2	42,4/46,2
Geluidsdrukniveau LwA (per buitenunit) nachtfunctie max. [3]	dB(A)	38,9	39,3
Standaardkleur buitenunit		grijswit	grijswit
Afmetingen binnenunit hoogte/breedte/diepte	mm	1000/800/500	1000/800/500
Afmetingen buitenunit hoogte/breedte/diepte	mm	1010/940/330	1430/940/330
Gewicht binnenunit/buitenunit	kg	78 / 2 × 74	82 / 2 × 100
Serie		**WKF 120 Duo**	**WKF 180 Duo**
Prijs	**€**	**11.460,-**	**15.980,-**
EDV-nr.		**255063**	**255070**
***S-LINE* Standaardkleur buitenunit: zilver**	**€**	**11.840,-**	**16.680,-**
EDV-nr.		**255064**	**255075**

[1] COP / EER volgens EN 14511, 2) GWP = 2088 3) Afstand 5m, bolrond, A7/W55 4)Average, koppelinstallatie W35/55°C incl. Smart Control 5) Totale warmtebehoefte, VL 35°C, mono-energetisch

Accessoires

Serie		WKF 120 Duo	WKF 180 Duo
REMKO Smart-Count - Fabrieksmatig ingebouwde warmteverbruiksmeter voor afzonderlijke meting van verwarming en warmwater	**€**	**298,-** **259010**	**298,-** **259010**
REMKO Smart-Com - Aanvullende software voor aansluiting van de warmtepomp op een Smart Home System, bijv. KNX, via de ethernetaansluiting van de Smart Control, incl. fabrieksmatigIngebouwde warmteverbruiksmeter (Smart Count)	**€**	**579,-** **254090**	**579,-** **254090**
REMKO Smart-Serv - Intelligente voorzorg, ingebouwde verwarmingsstaaf 9kW voor mono-energetisch bedrijf incl. noodverwarmingsfunctie. Aanwijzing: Combinatie met REMKO Smart-BVT niet mogelijk.	**€**	**460,-** **259029**	**460,-** **259027**
REMKO Smart-Cool - voor actieve koeling. Buisbouwgroepen en circulatiepomp in binnenunit met stoomdichte isolatie. Toepassing bij koelfunctie, wanneer de aanvoertemperatuur onder het dauwpunt ligt.	**€**	**578,-** **259086**	**578,-** **259086**

RBW PV

Warmwater warmtepomp

Profiteer van deze voordelen

- Geëmailleerde warmwaterbuffer 300 l inhoud
- Zachte werking door rolzuigercompressor
- Elektrische hulpverwarming 1,5 kW
- Combinatie met solar en anderewarmtebronnen
- Geringe ruimtebehoefte
- Klimatisering en ontvochtigingvan aangrenzende kamers
- Rioolaansluiting tot 6 m mogelijk
- Dubbele roestbescherming door magnesiumanode
- Met PV-contact voor verhoging van het eigenstroomverbruik
- Aansturing schakelklep Solar voor verwarmingsondersteuning

Warmwaterbereiding uit de omgeving

Tot 70% van de warmte-energie is gratiswarmte uit de omgevingslucht. Zo ontziet u zowel uw portemonnee als het milieu. Met de koele afvoerlucht kunnen aangrenzende kamers worden geklimatiseerd en ontvochtigd. Vooral voordelig is de opstelling in ruimtes waar warmte wordt afgegeven door warmtebronnen. De REMKO warmwater-waterpomp RBW wordt stekkerklaar geleverd. Een snelle en eenvoudige installatie is gegarandeerd. Hij is makkelijk te bedienen.

Touchscreen regeling

Met de intuïtieve touchscreenregeling kunnen alle instelmogelijkheden kinderlijk eenvoudig worden bediend.

- Instellen van de watertemperatuur
- Timerfunctie
- Vakantieprogramma
- Eco-modus
- Hybride modus
- Legionellafunctie
- Solarregeling is geintegreerd
- Smart-Heating (PV) functie

Watertemperatuur tot 60 °C
Voor grote afnamehoeveelheden

Koudwater-instroomtechnologie
De nastromende koudwaterstroom wordt naar onderen in de buffer geleid om doormenging van de buffer te voorkomen bij een grote afnamehoeveelheid

Perfect op elkaar afgestemde componenten
Om een zo groot mogelijk COP te realiseren

Buiten geïnstalleerde warmtewisselaar
Hierdoor wordt vervuiling voorkomen en een optimale warmteovergang gerealiseerd

Gebruik van 2 buffersensoren
Voor exacte temperatuurmetingen

Zeer goede isolatie

Speciaal gevormde lamellen
Voor een effectieve warmteovergang en een maximaal rendement

Effectieve heetgas-ontdooifunctie
Voor lage aanzuigtemperaturen

Technische gegevens

Serie		RBW 300 PV	RBW 300 PV-S
Warmwater-bufferinhoud (netto)	L	287	280
Drinkwatertemperatuur met warmtepomp	°C	55	55
Warmwatertemperatuur max.	°C	60	60
Verwarmingsvermogen	kW	1,8	1,8
Aanzuigtemperatuur bedrijfsgrens min./max.	°C	-7/+40	-7/+40
Rendement COP volgens EN 255-3		3,7	3,7
Rendement COP volgens EN 16147 [1]		2,61	2,61
Extra warmtewisselaar (aansluiting rechts)	m^2	-	1,5
Solarpakket		-	-
Nominale spanning	V/Hz	230/1~/50	230/1~/50
Stroomverbruik warmtepomp	kW	0,46	0,46
Stroomverbruik elektro-verwarmingselement	kW	1,5	1,5
Geluidsniveau/geluidsdrukniveau 1m halve bol	dB(A)	53/45	53/45
Koelmiddel		R 134a / 950g	R 134a / 950g
Buislengte aanvoer-/afvoerluchtkanaal max. (bij 150 mm ø)	m	6/6	6/6
Aansluiting aanvoer-/afvoerluchtkanaal	mm	145	145
Hydraulische aansluiting waterzijde	Inch	IG ¾	IG ¾
Condensafvoer-aansluitstuk	Inch	IG ½	IG ½
Afmetingen			
Hoogte/kantelmaat	mm	1870/1920	1870/1920
Diameter ø	mm	650	650
Gewicht	kg	97	105
Serie		**RBW 300 PV**	**RBW 300 PV-S**
Prijs	**€**	**2.290,-**	**2.480,-**
EDV-nr.		**243500**	**243600**

[1] COP = coefficient of performance (verwarmingsvermogen-coëfficiënt) bij A7/W50